RENAULT

1 Двигатель и его системы

19B СИСТЕМА ВЫПУСКА ОТРАБОТАВШИХ ГАЗОВ

X73, u ФАЗА ДОКУМЕНТИРОВАНИЯ 2

ФЕВРАЛЬ 2005 **Edition Russe**

Методы ремонта, рекомендуемые изготовителем в настоящем документе, соответствуют техническим условиям, действительным на момент составления руководства.

В случае внесения конструктивных изменений в изготовление деталей, узлов, агрегатов автомобиля данной модели методы ремонта могут быть также соответственно изменены.

Все авторские права принадлежат Renault.

Воспроизведение или перевод, в том числе частичные, настоящего документа, равно как и использование системы нумерации запасных частей, запрещены без предварительного письменного разрешения RENAULT.

© Renault s.a.s. 2005

VEL SATIS ФАЗА II - Глава 1

Содержание

19B **СИСТЕМА ВЫПУСКА ОТРАБОТАВШИХ ГАЗОВ**

Система выпуска отработавших газов: Меры предосторожности при ремонте 19B-1

Основной глушитель: Снятие и установка 19B-2

B73, и F4R, и 766 или 767 – B73, и V4Y, и 711 – B73, и G9T, и 600 или 702 или 703 – B73, и P9X, и 701

Необходимое оборудование
комплект для сдвоенного патрубка впускной трубы
комплект для противосажевого фильтра

Система выпуска отработавших газов изготавливается полностью из нержавеющей стали.

При работе каталитический нейтрализатор разогревается до высоких температур; не ставьте автомобиль вблизи горючих материалов, которые могут воспламеняться.

ВНИМАНИЕ!

Поврежденный теплозащитный экран подлежит обязательной замене.

Герметичность на участке от плоскости стыка выпускного коллектора до каталитического нейтрализатора (в ключительно) должна быть идеальной.

После снятия обязательно замените все уплотнительные прокладки и все болты крепления глушителя к сайлентблокам.

Во время снятия и установки каталитический нейтрализатор не должен подвергаться ударам, которые могут привести к его поломке.

На данном автомобиле установлены два выхлопных сопла глушителя.

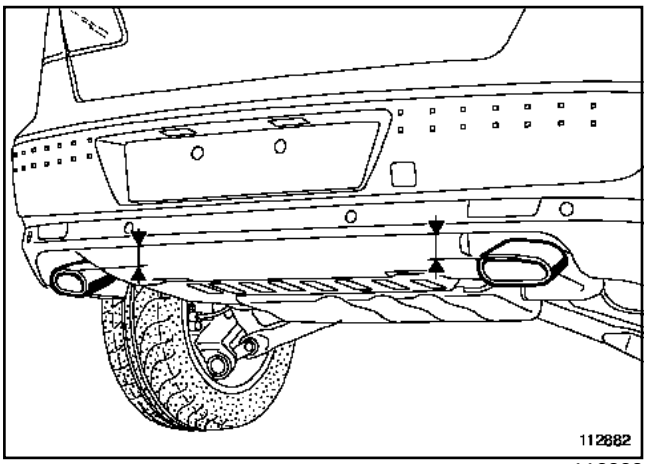

112882

При работах в цеху с работающим двигателем наденьте **комплект для сдвоенного патрубка впускной трубы** на вытяжное устройство для отработавших газов (см. каталог **« Гаражное оборудование » 2005**).

Для двигателей с противосажевым фильтром используйте специальный комплект **комплект для противосажевого фильтра** (высокая температура) (см. каталог **« Гаражное оборудование » 2005**).

B73, и F4R, и 766 или 767 – B73, и V4Y, и 711 – B73, и G9T, и 600 или 702 или 703 – B73, и P9X, и 701

Моменты затяжки ▽	
хомут соединения глушителя с трубой выпускного тракта	**21 Н·м**
гайки крепления глушителя к передним сайлентблокам	**21 Н·м**
гайки крепления глушителя к кронштейнам заднего сайлентблока	**21 Н·м**

СНЯТИЕ

Установите автомобиль на двухстоечный подъемник.

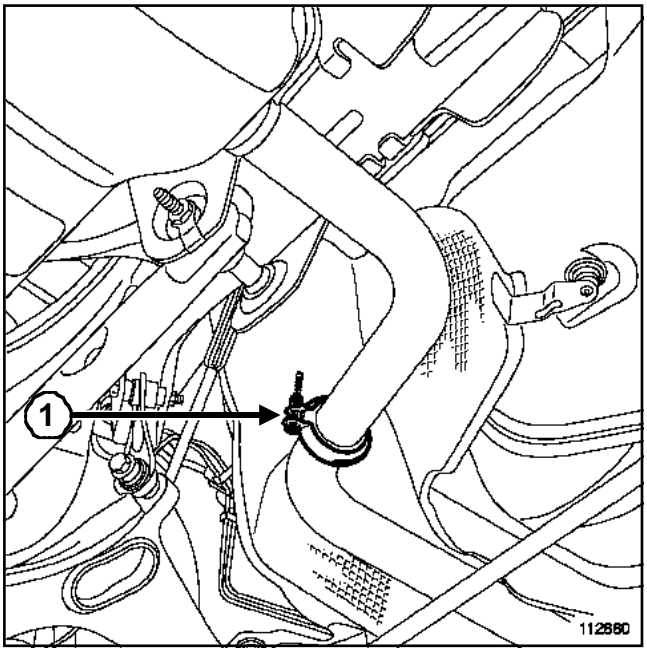

112880

Снимите хомут ***(1)*** соединения глушителя с трубой выпускного тракта.

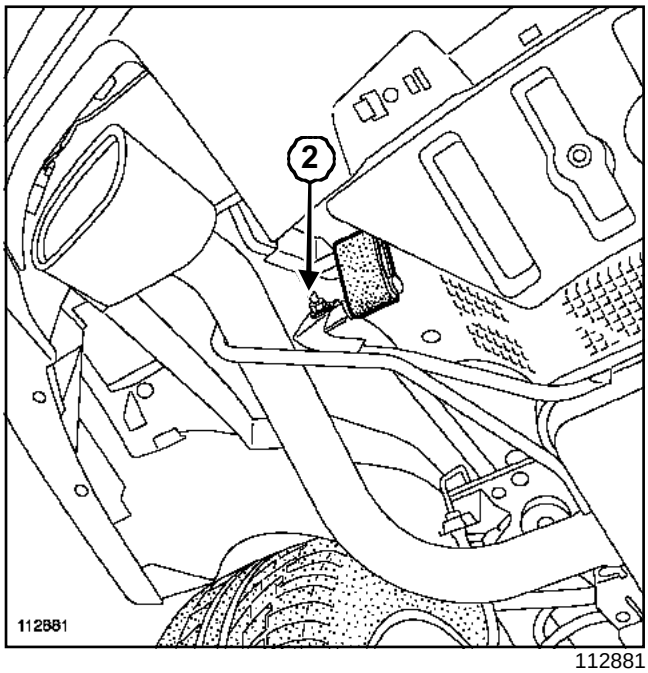

112881

Отверните гайки ***(2)*** крепления глушителя к кронштейнам заднего сайлентблока.

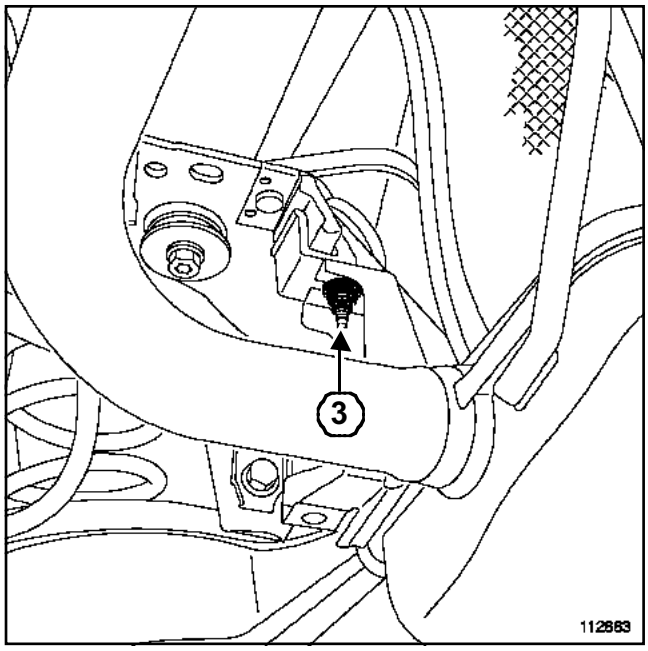

112883

Снимите:

- гайки ***(3)*** крепления глушителя к кронштейнам передних сайлентблоков,
- основной глушитель,

Примечание:

Эта операция выполняется вдвоем с помощником.

B73, и F4R, и 766 или 767 – B73, и V4Y, и 711 – B73, и G9T, и 600 или 702 или 703 – B73, и P9X, и 701

УСТАНОВКА

Установите наместо глушитель, завернув вручную гайки его крепления к передним сайлентблокам и к кронштейнам заднего сайлентблока.

Примечание:

Эта операция выполняется вдвоем с помощником.

ВНИМАНИЕ!

Поврежденный тепловой экран подлежит обязательной замене.

Установите хомут соединения глушителя с трубой выпускного тракта.

ВНИМАНИЕ!

Хомут подлежит обязательной замене.

ВНИМАНИЕ!

В собранном виде « болт и гайка хомута » должны быть ориентированы так, чтобы исключить соприкосновения с днищем кузова.

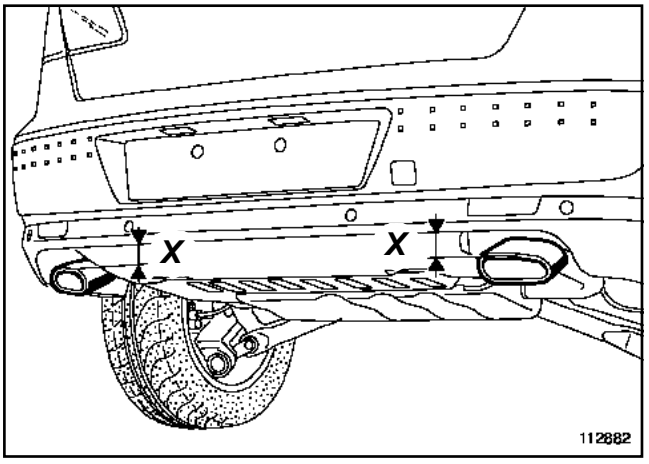

112882

Проследите за правильным расположением выхлопных сопел выпускного тракта, чтобы исключить их контакт с задним бампером. Для этого проверьте, чтобы размеры ***(X)*** были одинаковы с двух сторон.

Затяните требуемым моментом:

- **хомут соединения глушителя с трубой выпускного тракта (21 Н·м)**,
- **гайки крепления глушителя к передним сайлентблокам (21 Н·м)**,
- **гайки крепления глушителя к кронштейнам заднего сайлентблока (21 Н·м)**.

Убедитесь, что выпускной трубопровод не соприкасается с днищем кузова.