RENAULT

5 Механизмы и принадлежности

51A МЕХАНИЗМЫ БОКОВЫХ ОТКРЫВАЮЩИХСЯ ЭЛЕМЕНТОВ КУЗОВА

52A МЕХАНИЗМЫ НЕБОКОВЫХ ОТКРЫВАЮЩИХСЯ ЭЛЕМЕНТОВ КУЗОВА

54A ОСТЕКЛЕНИЕ КУЗОВА

55A НАРУЖНЫЕ ЗАЩИТНЫЕ ЭЛЕМЕНТЫ

56A НАРУЖНЫЕ ПРИНАДЛЕЖНОСТИ КУЗОВА

57A ПРИНАДЛЕЖНОСТИ САЛОНА

59A ЭЛЕМЕНТЫ ПАССИВНОЙ БЕЗОПАСНОСТИ

X73, u ФАЗА ДОКУМЕНТИРОВАНИЯ 2

ФЕВРАЛЬ 2005 **Edition Russe**

Методы ремонта, рекомендуемые изготовителем в настоящем документе, соответствуют техническим условиям, действительным на момент составления руководства.

В случае внесения конструктивных изменений в изготовление деталей, узлов, агрегатов автомобиля данной модели методы ремонта могут быть также соответственно изменены.

Все авторские права принадлежат Renault.

Воспроизведение или перевод, в том числе частичные, настоящего документа, равно как и использование системы нумерации запасных частей, запрещены без предварительного письменного разрешения RENAULT.

© Renault s.a.s. 2005

VEL SATIS ФАЗА II - Глава 5

Содержание

51A **МЕХАНИЗМЫ БОКОВЫХ ОТКРЫВАЮЩИХСЯ ЭЛЕМЕНТОВ**

Замок передней боковой двери: Снятие и установка 51A-1

Цилиндр замка передней боковой двери: Снятие и установка 51A-3

Наружная ручка двери: Снятие и установка 51A-4

Механизм электростеклоподъемника передней боковой двери: Снятие и установка 51A-5

Замок задней боковой двери: Снятие и установка 51A-6

Механизм электростеклоподъемника задней боковой двери: Снятие и установка 51A-8

52A **МЕХАНИЗМЫ НЕБОКОВЫХ ОТКРЫВАЮЩИХСЯ ЭЛЕМЕНТОВ**

Замок капота: Снятие и установка 52A-1

Замок двери задка: Снятие и установка 52A-2

Наружная ручка двери задка: Снятие и установка 52A-3

Механизм привода люка крыши: Снятие и установка 52A-4

Подвижная панель люка крыши: Снятие и установка 52A-6

Экран люка крыши: Снятие и установка 52A-8

54A **ОСТЕКЛЕНИЕ КУЗОВА**

Ветровое стекло: Снятие и установка 54A-1

Неподвижное стекло передней боковой двери: Снятие и установка 54A-3

Опускное стекло передней боковой двери: Снятие и установка 54A-4

Опускное стекло задней боковой двери: Снятие и установка 54A-6

Неподвижное стекло задней боковой двери: Снятие и установка 54A-8

Заднее стекло: Снятие и установка 54A-10

55A **НАРУЖНЫЕ ЗАЩИТНЫЕ ЭЛЕМЕНТЫ**

Передний бампер: Снятие и установка 55A-1

Передний бампер: Доработка 55A-3

Передний бампер: Разборка и сборка 55A-4

Задний бампер: Снятие и установка 55A-7

Декоративная накладка передней двери: Снятие и установка 55A-9

Декоративная накладка задней двери: Снятие и установка 55A-10

Содержание

55A НАРУЖНЫЕ ЗАЩИТНЫЕ ЭЛЕМЕНТЫ

Защитная декоративная планка крыши: Снятие и установка 55A-11

Защита нижней части кузова: Снятие и установка 55A-12

Задний бампер: Разборка и сборка 55A-13

56A НАРУЖНЫЕ ПРИНАДЛЕЖНОСТИ КУЗОВА

Решетка ниши воздухозабора: Снятие и установка 56A-1

Наружное зеркало заднего вида Снятие и установка 56A-3

Корпус наружного зеркала заднего вида: Снятие и установка 56A-5

Стекло наружного зеркала заднего вида: Снятие и установка 56A-6

Решетка облицовки радиатора: Снятие и установка 56A-7

Наружная декоративная накладка стойки передней двери: Снятие и установка 56A-8

Наружная декоративная накладка стойки задней двери: Снятие и установка 56A-10

Декоративная накладка боковины кузова: Снятие и установка 56A-11

57A ПРИНАДЛЕЖНОСТИ САЛОНА

Приборная панель: Снятие и установка 57A-1

Приборная панель: Разборка и сборка 57A-9

57A ПРИНАДЛЕЖНОСТИ САЛОНА

Вещевой ящик: Снятие и установка 57A-11

Центральная консоль: Снятие и установка 57A-12

Внутреннее зеркало заднего вида: Снятие и установка 57A-16

Солнцезащитная шторка задней двери: Снятие и установка 57A-17

59A ЭЛЕМЕНТЫ ПАССИВНОЙ БЕЗОПАСНОСТИ

Ремень безопасности на переднем сиденье: Снятие и установка 59A-1

Ремень безопасности на заднем сиденье: Снятие и установка 59A-3

Средний ремень безопасности на заднем сиденье: Снятие и установка 59A-6

СНЯТИЕ

Снимите:

- обивку двери (см. главу **72A, Обивка боковых открывающихся элементов, Обивка передней боковой двери: Снятие и установка**),
- герметизирующую пленку двери (см. главу **65A, Герметизация открывающихся элементов кузова, Герметизирующая пленка двери: Снятие и установка**).

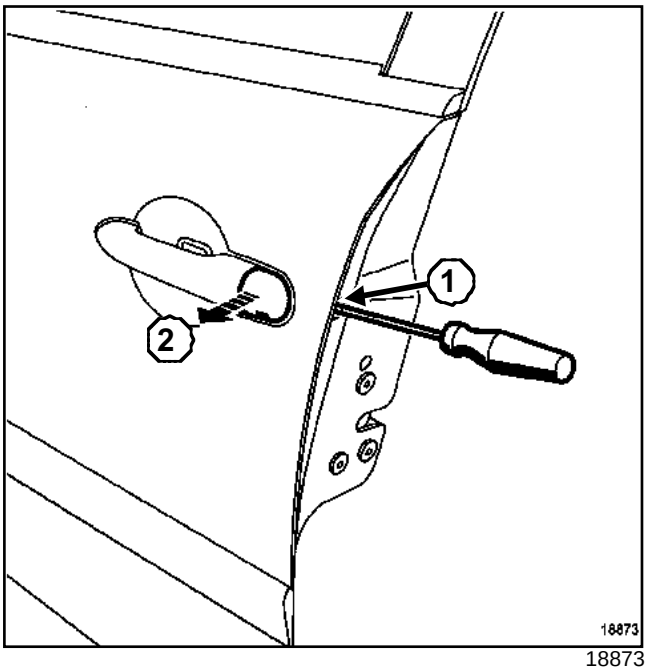

18873

Снимите заглушку, ослабьте винт (**1**), не извлекая его.

Снимите цилиндр замка (**2**).

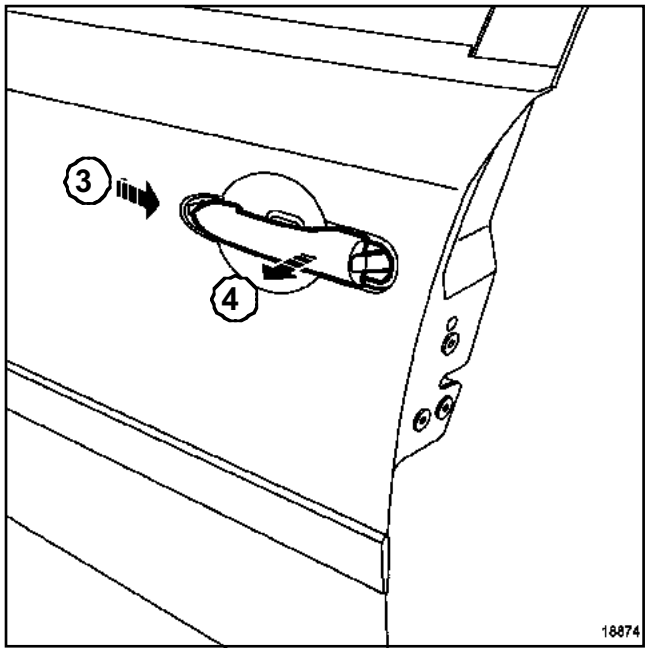

18874

Снимите ручку, переместив ее в направлениях (**3**) и (**4**).

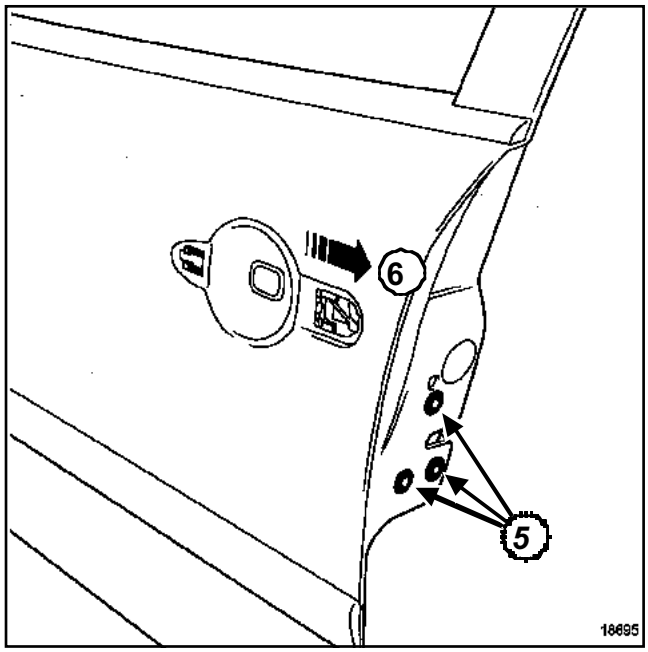

18695

Отверните винты (**5**).

Отсоедините модуль замка (**6**) от панели двери.

Снимите замок и модуль через короб двери.

Разъедините разъемы.

Снятие призмы

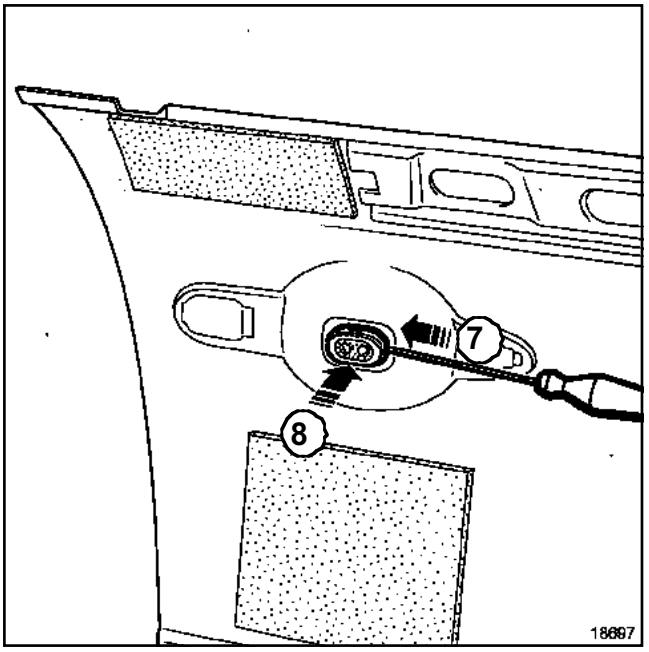

18697

Отсоедините призму отверткой с плоским лезвием движениями (**7**) и (**8**).

УСТАНОВКА

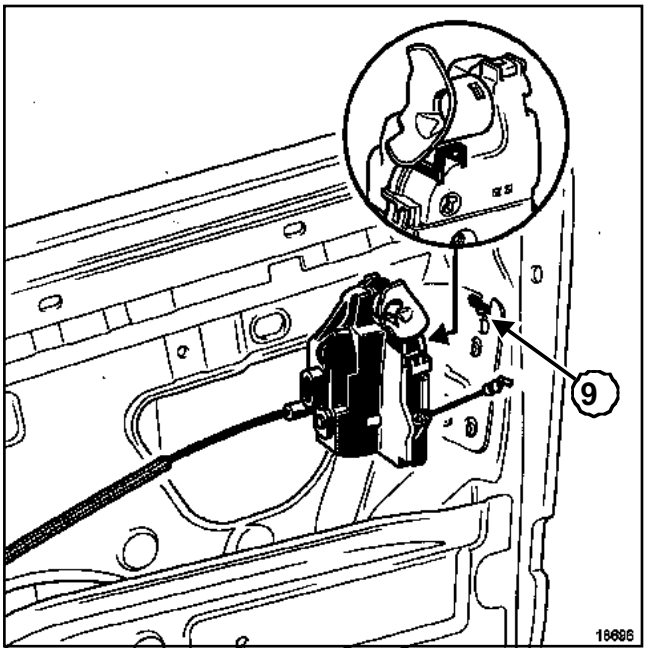

18696

Наденьте замок на крючок короба двери (**9**).

Установка производится в порядке обратном снятию.

СНЯТИЕ

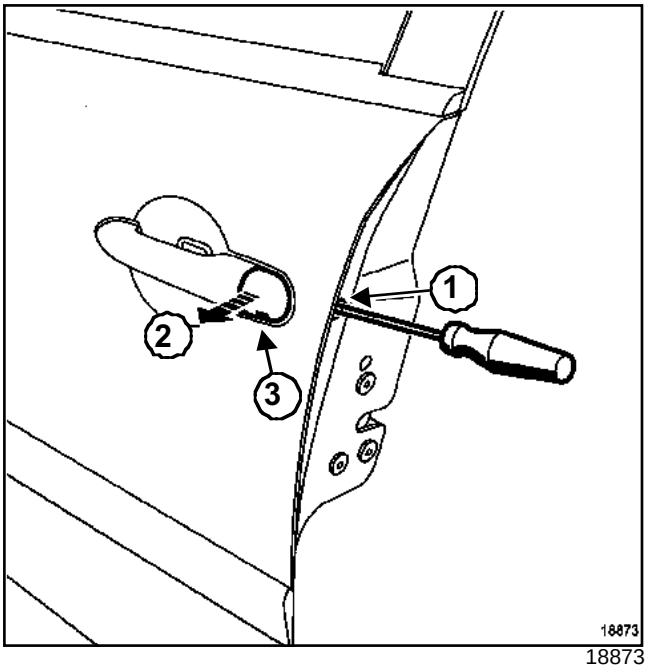

18873

Снимите заглушку, ослабьте винт (**1**), не извлекая его.

Снимите цилиндр замка (**2**).

> Примечание:
>
> Для доступа к цилиндру механической блокировки замка левой задней двери отсоедините крышку цилиндра (**3**).

УСТАНОВКА

Установка производится в порядке обратном снятию.

Наружная ручка двери: Снятие и установка

СНЯТИЕ

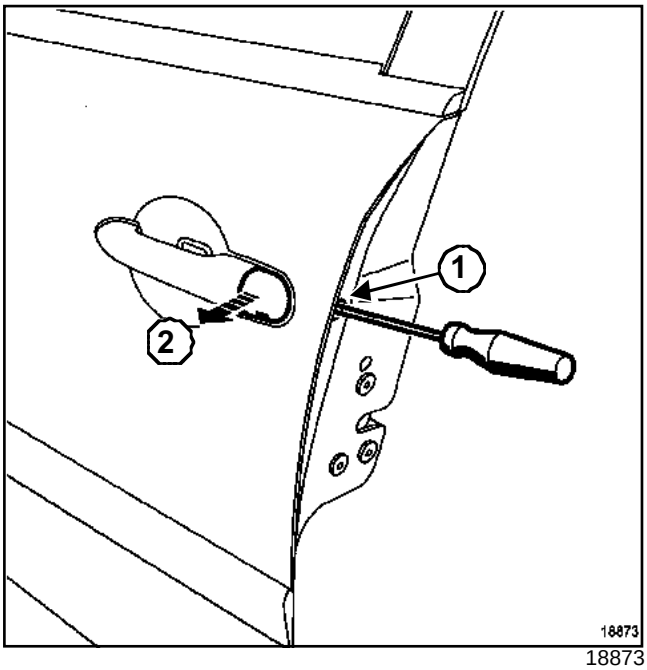

18873

Снимите заглушку, ослабьте затяжку винта (**1**), не извлекая его.

Снимите цилиндр замка (**2**).

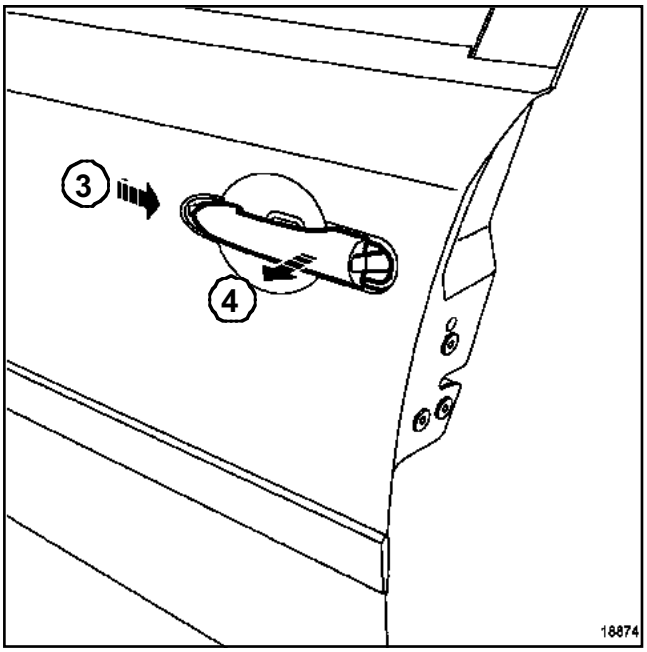

18874

Снимите ручку, переместив ее в направлениях (**3**) и (**4**).

УСТАНОВКА

Проверьте состояние и правильность установки прокладки наружной ручки двери.

Установка производится в порядке обратном снятию.

Моменты затяжки ▽	
гайки крепления механизма стеклоподъемника	**6,5 Н·м**

СНЯТИЕ

Снимите:

- обивку двери (см. главу **72A, Обивка боковых открывающихся элементов, Обивка передней боковой двери: Снятие и установка**),
- герметизирующую пленку двери (см. главу **65A, Герметизация открывающихся элементов кузова, Герметизирующая пленка двери: Снятие и установка**).

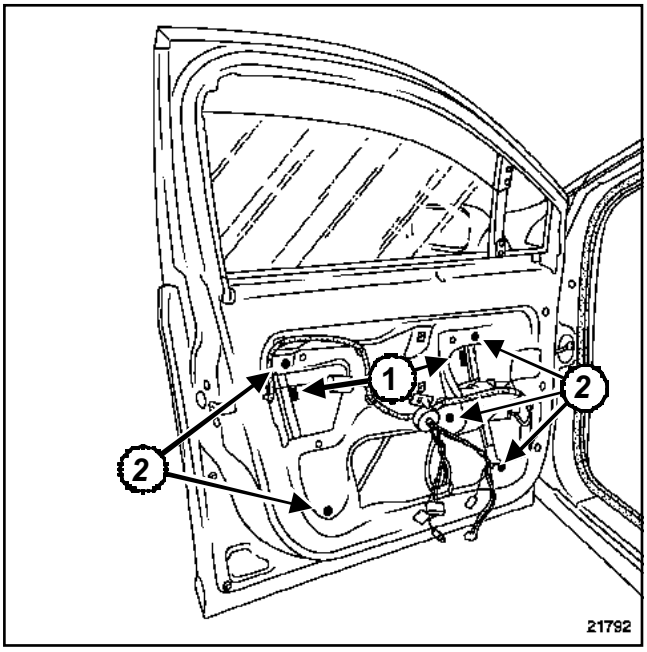

21792

Отсоедините два держателя (**1**) крепления стекла.

Снимите стекло с осей каретки механизма стеклоподъемника.

Поднимите стекло вручную в верхнее положение.

Закрепите стекло в верхнем положении с помощью липкой ленты.

Отверните болты (**2**) крепления механизма стеклоподъемника.

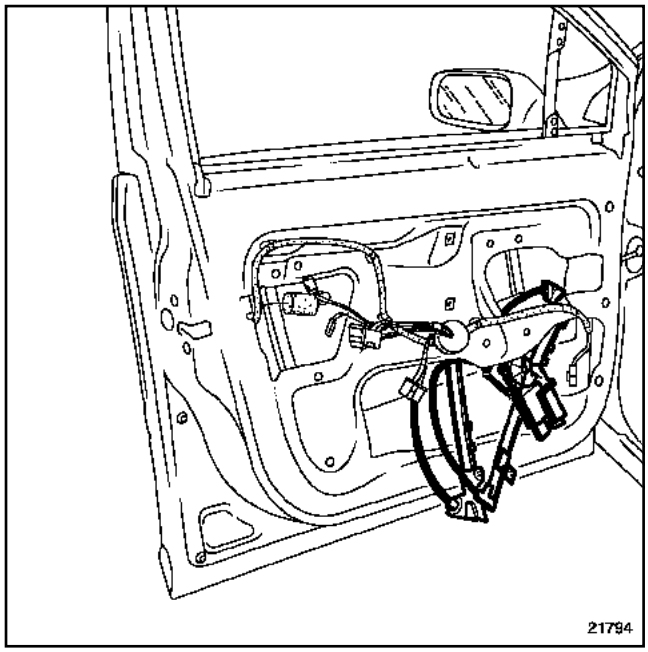

21794

Разъедините разъем цепи питания электродвигателя стеклоподъемника.

Снимите механизм стеклоподъемника через нижний вырез в коробе двери.

УСТАНОВКА

Затяните требуемым моментом **гайки крепления механизма стеклоподъемника (6,5 Нбм)**.

Установка производится в порядке обратном снятию.

Выполните инициализацию электродвигателя стеклоподъемника (см. **Руководство по ремонту 353, 87D, Электростеклоподъемники - Люк крыши, Электродвигатель стеклоподъемника передней двери**).

СНЯТИЕ

Снимите:

- обивку двери (см. главу **72A, Обивка боковых открывающихся элементов, Обивка боковой задней двери: Снятие и установка**),
- герметизирующую пленку двери (см. главу **65A, Герметизация открывающихся элементов кузова, Герметизирующая пленка двери: Снятие и установка**).

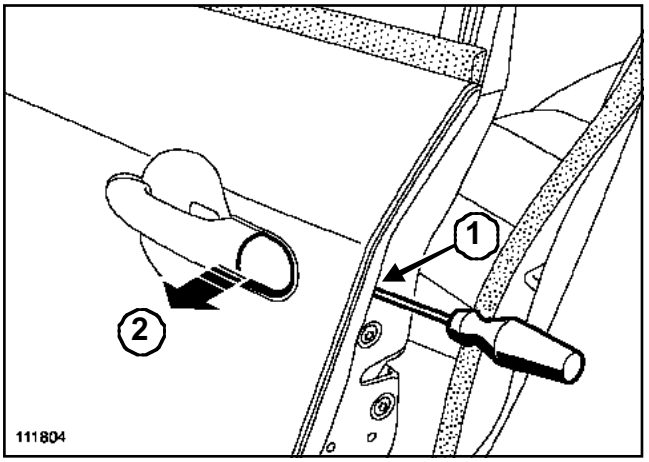

111804

Снимите заглушку, ослабьте винт (**1**), не извлекая его.

Снимите облицовку (**2**).

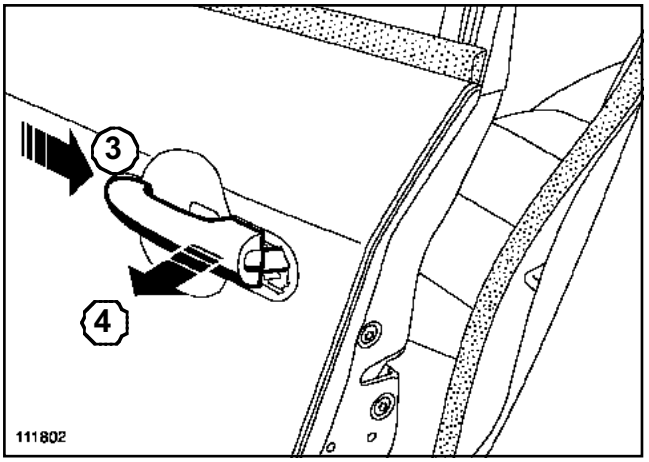

111802

Снимите ручку, переместив ее в направлениях (**3**) и (**4**).

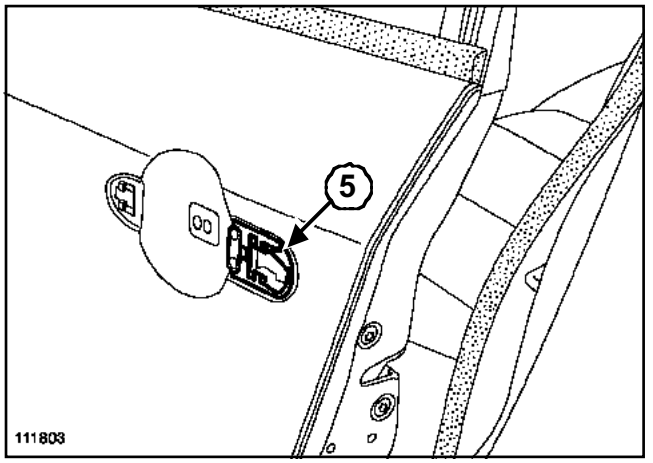

111803

Снимите уплотнитель(**5**).

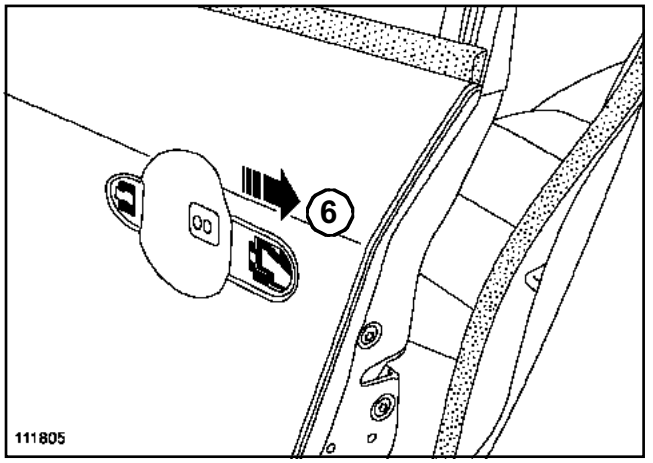

111805

Отсоедините модуль замка (**6**) от панели двери.

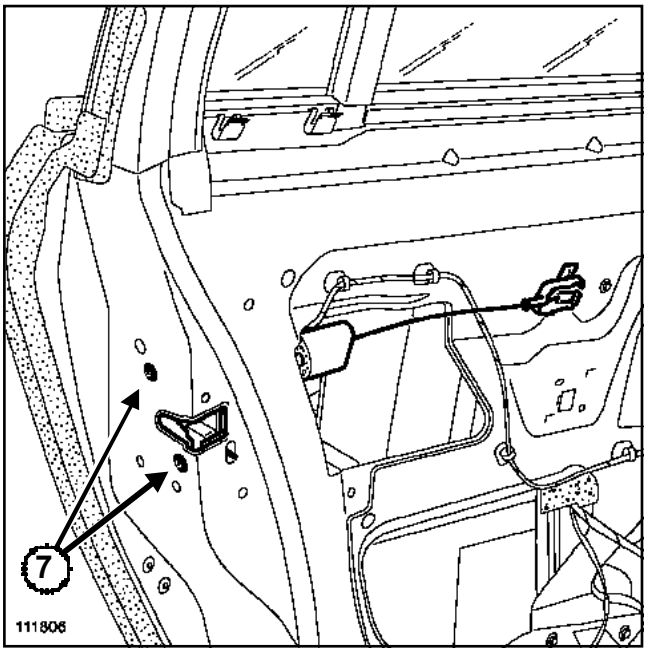

111806

Отверните винты (**7**).

Извлеките замок и модуль через короб двери.

Разъедините разъемы.

УСТАНОВКА

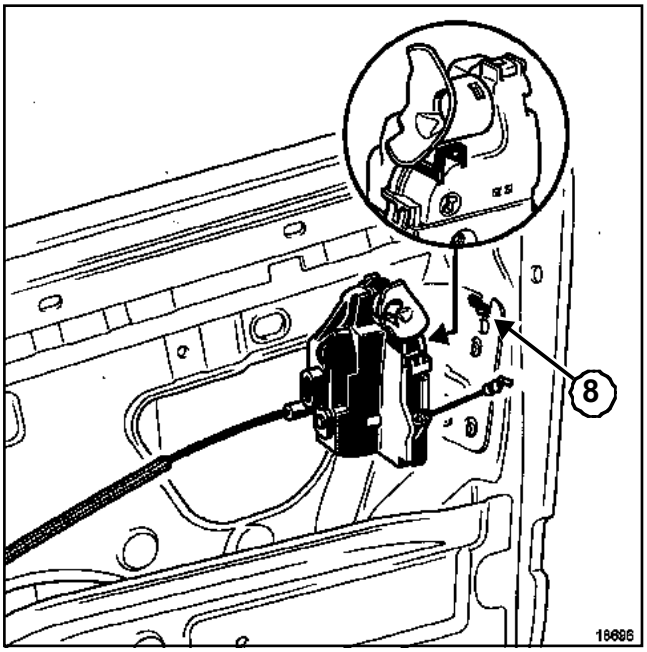

18696

Наденьте замок на крючок короба двери (**8**).

Установка производится в порядке обратном снятию.

Моменты затяжки ▽	
гайки крепления механизма стеклоподъемника	**6,5 Н·м**

СНЯТИЕ

Снимите:

- обивку двери (см. главу **72A, Обивка боковых открывающихся элементов, Обивка боковой задней двери: Снятие и установка**),
- герметизирующую пленку двери (см. главу **65A, Герметизация открывающихся элементов кузова, Герметизирующая пленка двери: Снятие и установка**).

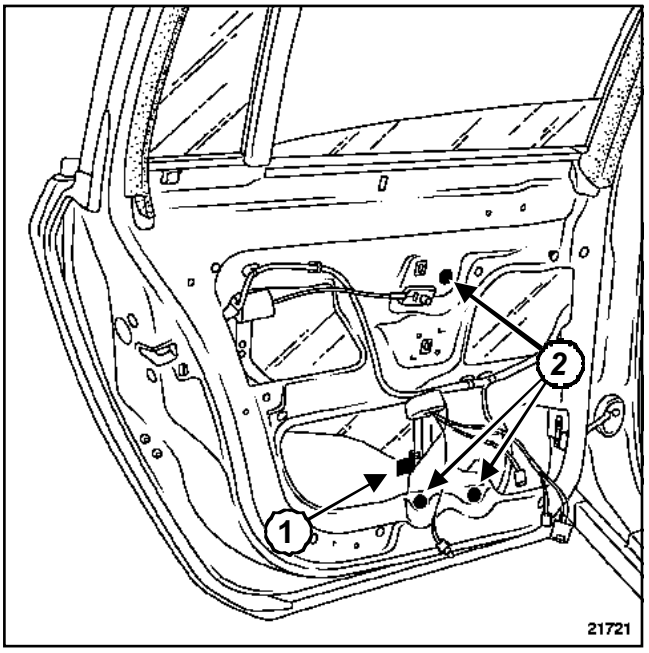

21721

Отсоедините держатель (**1**) крепления стекла.

Снимите стекло с оси каретки механизма стеклоподъемника.

Поднимите стекло вручную в верхнее положение.

Закрепите стекло в верхнем положении с помощью липкой ленты.

Отверните болты (**2**) крепления механизма стеклоподъемника.

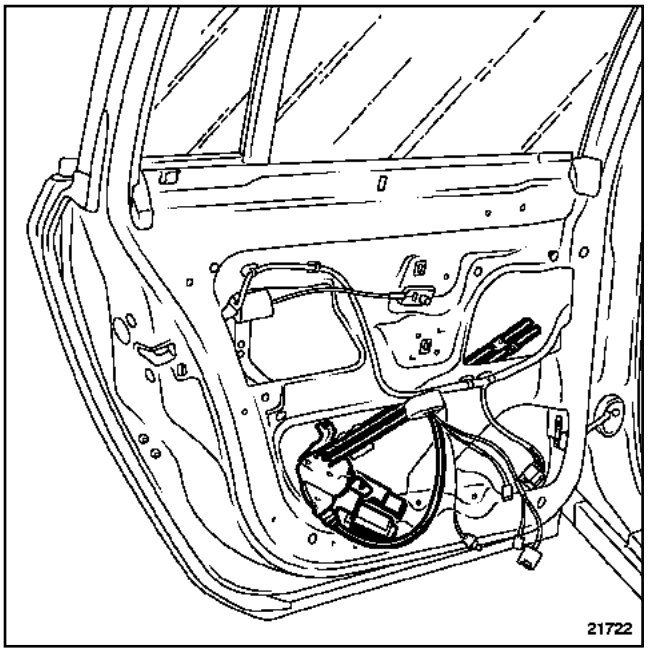

21722

Разъедините разъем цепи питания электродвигателя стеклоподъемника.

Снимите механизм стеклоподъемника через нижний вырез в коробе двери.

УСТАНОВКА

Затяните требуемым моментом **гайки крепления механизма стеклоподъемника (6,5 Нбм)**.

Установка производится в порядке обратном снятию.

Замок капота: Снятие и установка

СНЯТИЕ

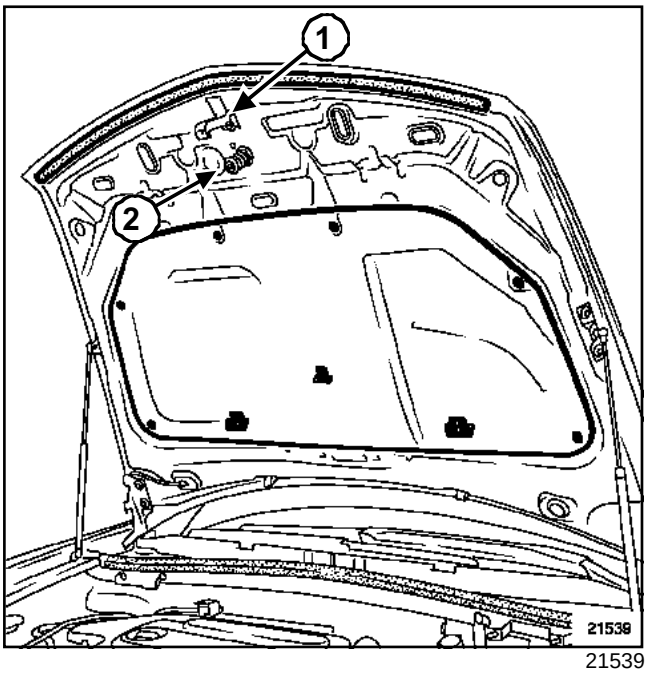

21539

Снимите:

- винт (**1**),
- предохранительный крючок,
- фиксатор замка (**2**).

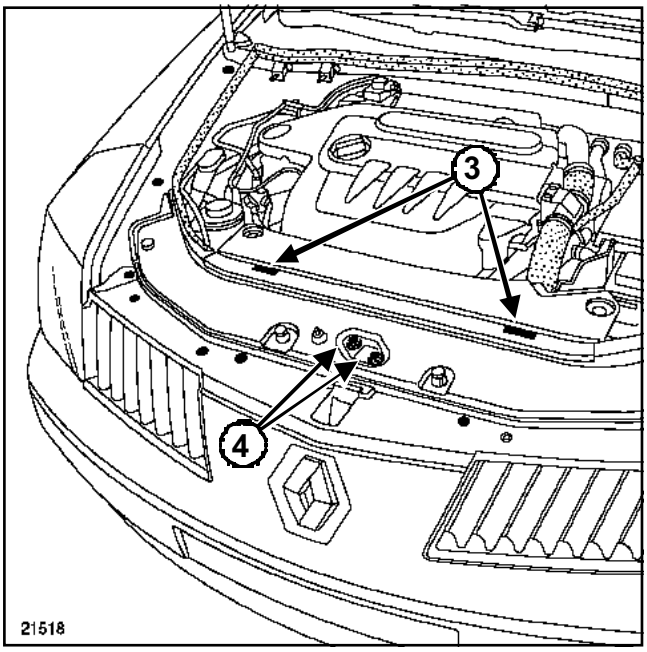

21518

Снимите:

- облицовку моторного отсека (**3**),
- болты крепления (**4**) замка капота.

Снимите замок капота.

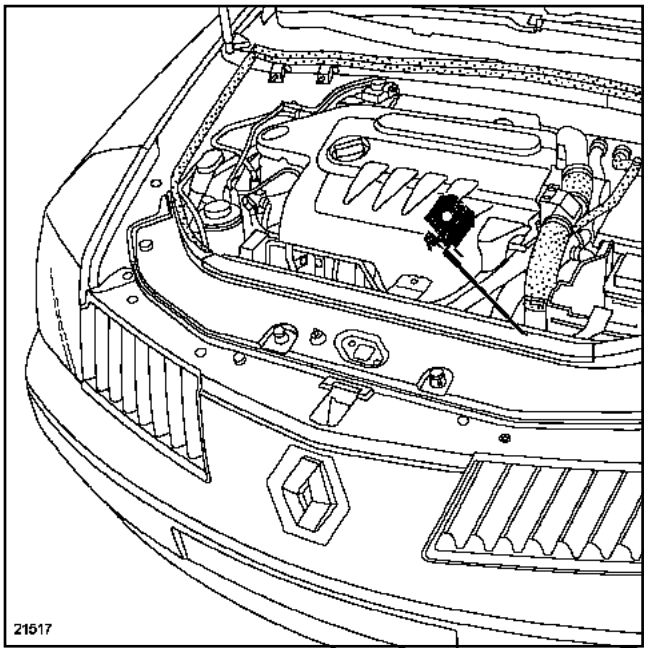

21517

Отсоедините трос привода замка капота.

УСТАНОВКА

Установка производится в порядке обратном снятию.

Замок двери задка: Снятие и установка

Примечание:

В случае неисправности можно открыть дверь задка вручную.

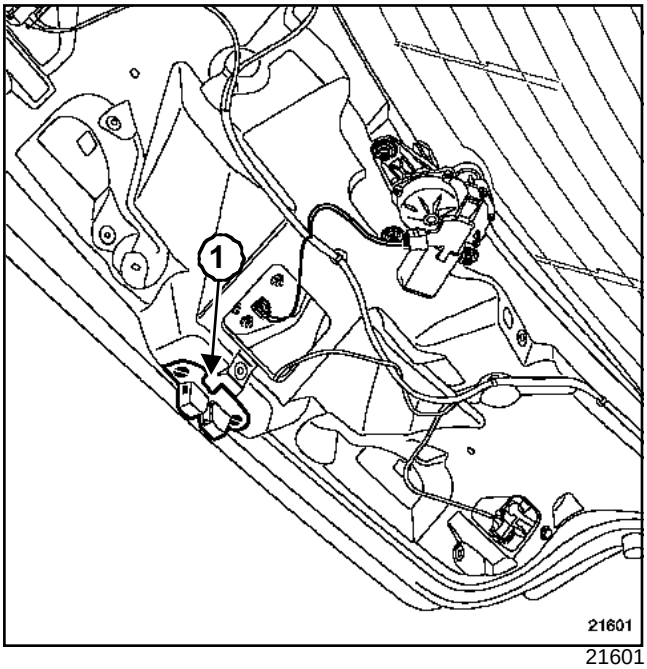

21601

Нажмите н а выступ (**1**) изнутри автомобиля отверткой с плоским лезвием.

СНЯТИЕ

Снимите облицовку задней панели кузова (см. главу **Руководство по ремонту 403, Кузов, 71A, Внутренняя отделка кузова, Снятие и установка облицовки задней панели кузова**).

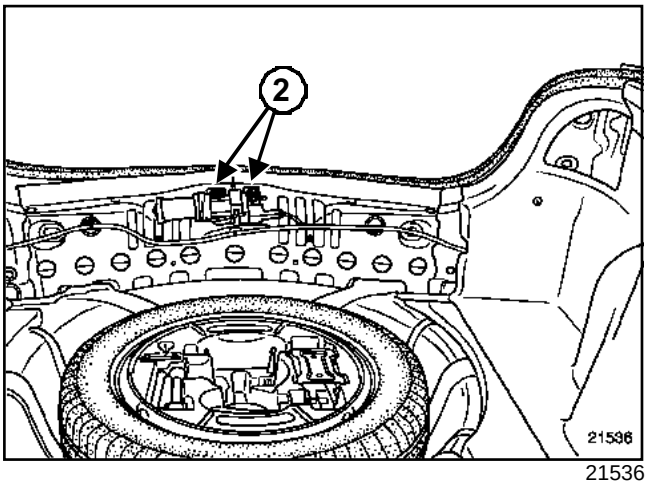

21536

Снимите крепления (**2**).

Разъедините разъем.

Снимите фиксатор замка.

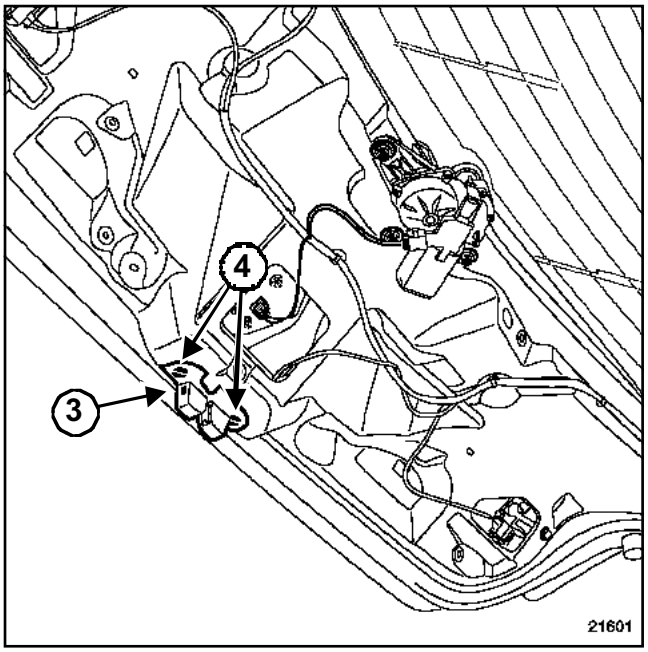

21601

Отсоедините фиксатор замка (**3**)небольшой отверткой в точке.

Снимите крепления (**4**).

Снимите замок двери задка.

УСТАНОВКА

Установите замок (регулировка положения замка не предусмотрена).

Заверните болты крепления замка.

Закрепите фиксатор замка защелками.

Отрегулируйте положение фиксатора замка (см. **Руководство по ремонту 354, Кузов, 48A, Небоковые открывающиеся элементы кузова, Дверь задка**).

Соедините разъем.

Установите:

- болты крепления фиксатора замка,
- облицовку задней панели кузова (см. главу **Руководство по ремонту 403, Кузов, 71A, Внутренняя отделка кузова, Снятие и установка облицовки задней панели кузова**).

Наружная ручка двери задка: Снятие и установка

СНЯТИЕ

Снимите обивку двери задка (см. **73A, Обивка не боковых открывающихся элементов, Обивка двери задка: Снятие и установка**).

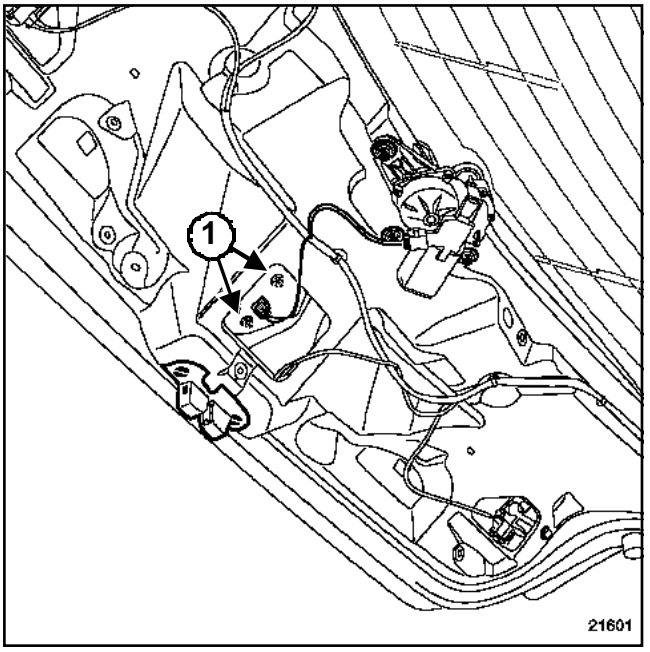

21601

Отверните болты (**1**).

Разъедините разъем ручки двери задка.

Снимите ручки двери задка.

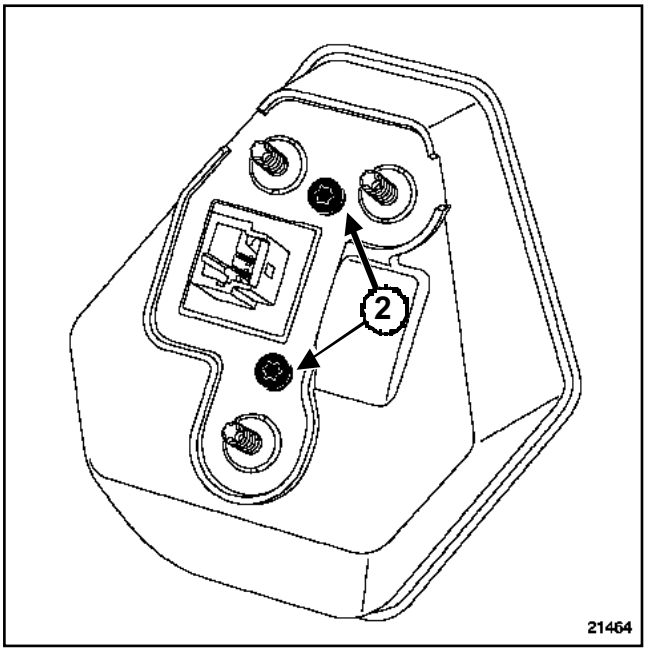

21464

Отверните болты (**2**).

Снимите заводской знак.

УСТАНОВКА

Установка производится в порядке обратном снятию.

Механизм привода люка крыши: Снятие и установка

Необходимое оборудование
Диагностический прибор

Моменты затяжки ▽	
болты крепления механизма привода люка крыши	**4 Н·м**
болты крепления средней поперечины	**21 Н·м**
винты крепления лапок на продольном профиле края крыши	**8 Н·м**
наконечники проводов аккумуляторной батареи	**12 даН·м**

ВАЖНОЕ ЗАМЕЧАНИЕ!
По соображениям безопасности и учитывая, что механизм привода люка крыши находится вблизи от воспламенителей шторок безопасности, обязательно заблокируйте ЭБУ подушек безопасности с помощью **Диагностический прибор** (см. главу **Руководство по ремонту 353, 88C, Подушки безопасности и преднатяжители ремней безопасности, Процедура блокировки ЭБУ подушек безопасности**). При этом все цепи воспламенения блокируются, а на щитке приборов загорается постоянным светом сигнальная лампа подушек безопасности (при включенном зажигании).

СНЯТИЕ

Отсоедините провода от клемм аккумуляторной батареи, начиная с минусовой клеммы (см. **Руководство по ремонту 353, 80A, Аккумуляторная батарея: Снятие и установка**).

Снимите обивку крыши (см. главу **71A, Внутренняя отделка кузова, Обивка крыши**) (Соблюдайте правила техники безопасности).

Разъедините разъемы электродвигателя привода люка крыши.

Откиньте спинки заднего сиденья.

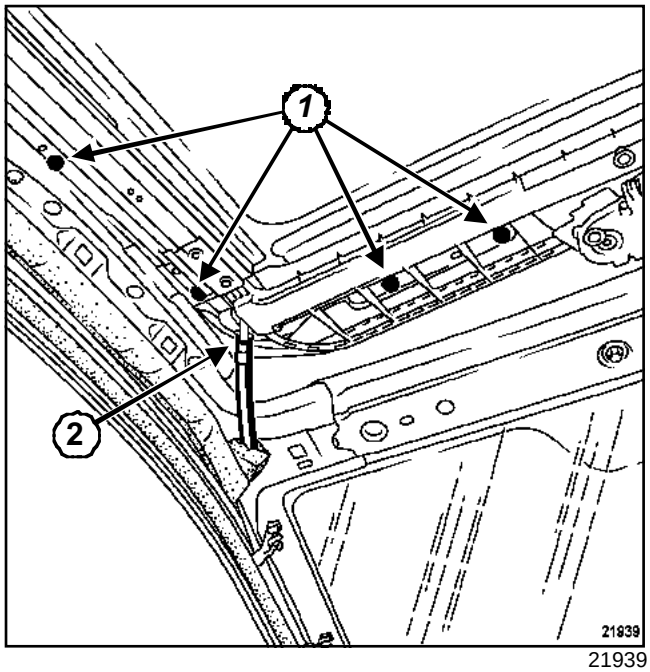

21939

Отверните винты крепления(**1**).

Отсоедините четыре водоотводящих трубки (**2**).

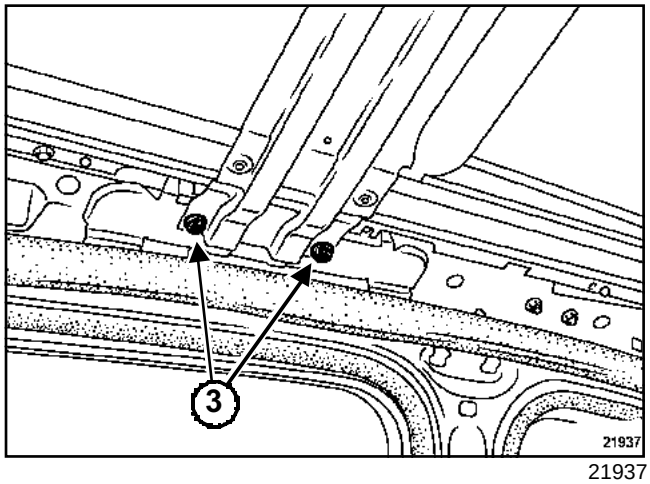

21937

Отверните болты крепления (**3**) средней поперечины.

Извлеките механизм привода люка крыши в сторону задней части автомобиля.

Эта операция выполняется вдвоем с помощником.

УСТАНОВКА

Установите механизм привода люка крыши на автомобиль.

Эта операция выполняется вдвоем с помощником.

Заверните болты ***(1)*** и болты ***(3)***, не затягивая их.

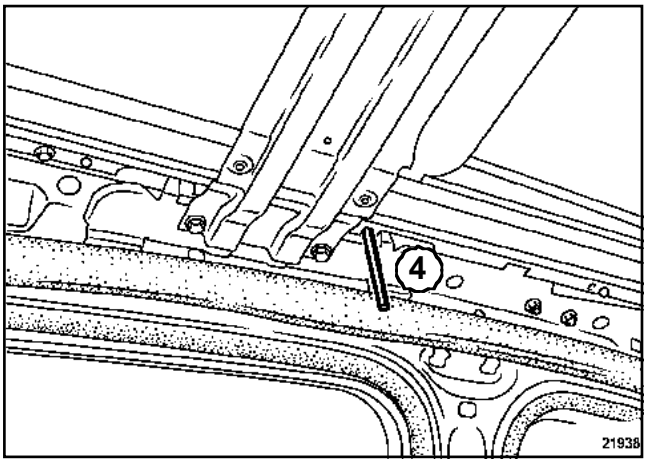

21938

Отцентруйте механизм привода люка крыши с помощью двух стержней диаметром **10 мм** по установочным отверстиям (**4**) для регулировки положения люка крыши в поперечном направлении (по оси **Y**).

Предварительно затяните:

- болты ***(3)***,
- болты ***(1)*** "крест - накрест".

Присоедините четыре водоотводящих трубки.

> Примечание:
>
> Если какой-либо из болтов ***(1)*** не попадает в крепежное отверстие, используйте другое отверстие.
>
> Используйте для этого специально предусмотренное отверстие, расположенное рядом.

Затяните требуемым моментом:

- **болты крепления механизма привода люка крыши (4 Н·м)*(1)***,
- **болты крепления средней поперечины (21 Н·м)*(3)***,
- **винты крепления лапок на продольном профиле края крыши (8 Н·м)**.

Выполните окончательную регулировку положения сдвижной панели (см. главу **52A, Механизмы небоковых, открывающихся элементов кузова, Сдвижная панель: Снятие и установка**).

После регулировки положения сдвижной панели:

- Проверьте герметичность,
- Установите обивку крыши (см. главу **71A, Внутренняя отделка кузова, Обивка крыши**).

> **ВНИМАНИЕ!**
>
> Подключите аккумуляторную батарею, начав с положительной клеммы (см. **Руководство по ремонту 353, 80A, Аккумуляторная батарея, Снятие и установка**).

Затяните требуемым моментом **наконечники проводов аккумуляторной батареи (12 даН·м)**.

> **ВАЖНОЕ ЗАМЕЧАНИЕ!**
>
> Разблокируйте ЭБУ подушек безопасности с помощью **Диагностический прибор** (см. главу **Руководство по ремонту 353, 88C, Подушки безопасности и преднатяжители ремней безопасности, Процедура блокировки ЭБУ подушек безопасности**).

Выполните инициализацию электродвигателя привода люка крыши (см. **Руководство по ремонту 353, 87D, Люк крыши, Электропривод люка крыши**).

Моменты затяжки ▽	
винты крепления сдвижной панели	**4 Н·м**

I - СНЯТИЕ

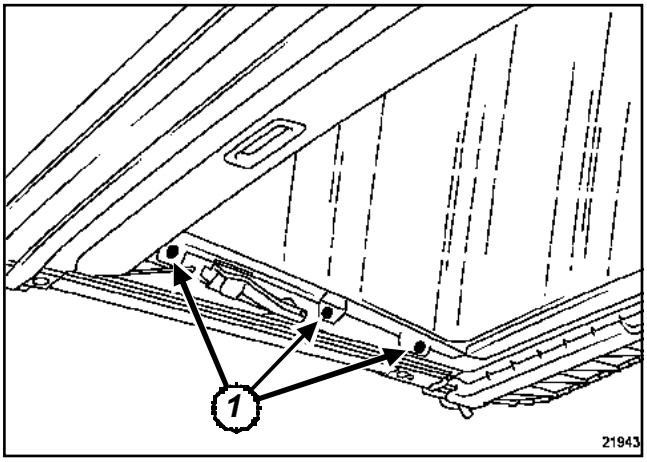

21943

Отверните шесть винтов крепления (**1**).

Снимите сдвижную панель.

II - УСТАНОВКА

Установите сдвижную панель и предварительно затяните болты крепления.

Закройте сдвижную панель.

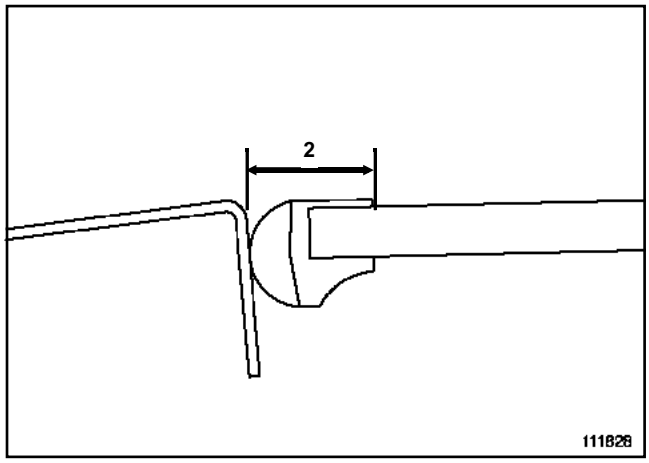

111828

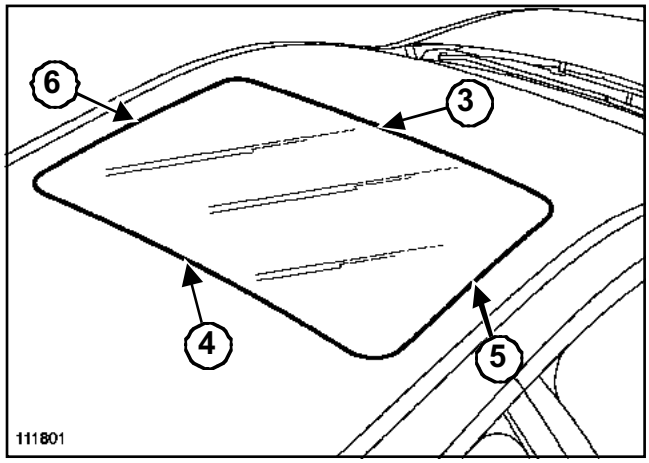

111801

Проверьте зазоры между крышей и верхней частью окантовки сдвижной панели (**2**).

Отрегулируйте:

- положение передней части сдвижной панели (**3**) (**11 ± 0,5 мм**),
- положение задней части сдвижной панели (**4**) (**11 ± 0,5 мм**),
- положение правой части сдвижной панели (**5**) (**10 ± 0,5 мм**),
- положение левой части сдвижной панели (**6**) (**10 ± 0,5 мм**).

1 - Регулировка зазоров в горизонтальной плоскости по продольной оси (по оси X)

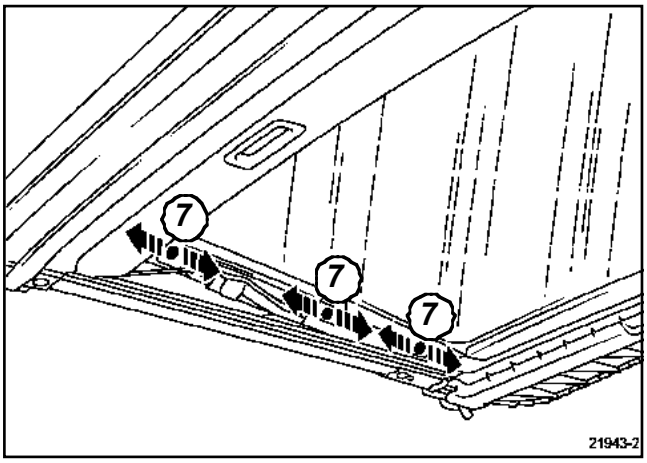

21943-2

Слегка ослабьте затяжку винтов крепления.

Отрегулируйте зазоры (**7**).

2 - Регулировка зазоров по высоте (по оси Z)

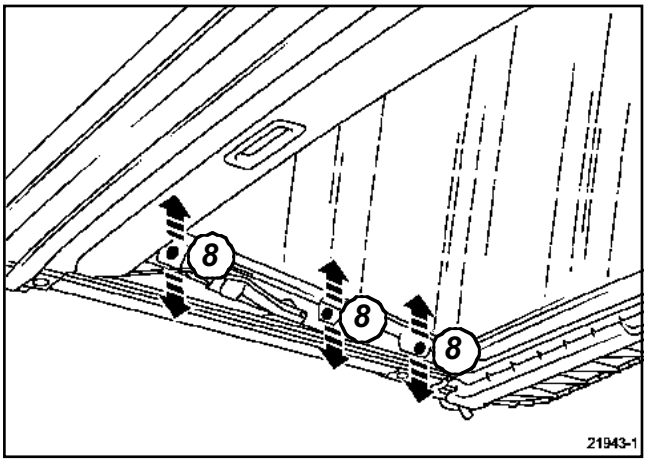

21943-1

Слегка ослабьте затяжку винтов крепления.

Отрегулируйте зазоры (**8**).

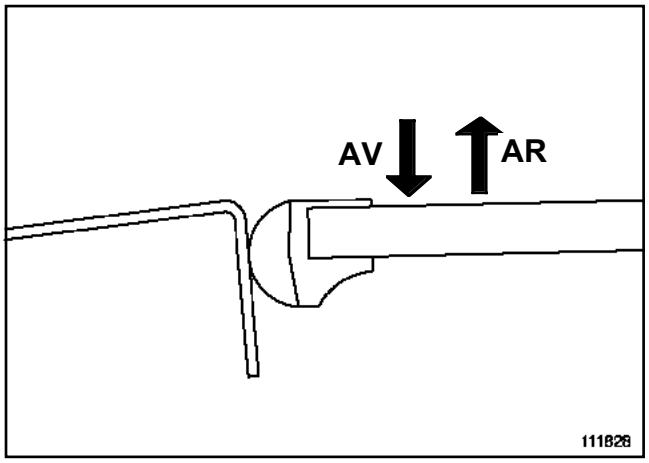

111828

Установите линейку н а кромку прямоугольного выреза крыши.

Проверьте совпадение по высоте со сдвижной панелью.

Поле допуска:

- п е р е д н я я часть b(**ПЕРЕДНЯЯ ЧАСТЬ**) сдвижной панели: (± **1 мм**),
- з а д н я я часть b(**ЗАДНЯЯ ЧАСТЬ**) сдвижной панели: (± **1 мм**).

3 - Регулировка зазоров в горизонтальной плоскости по поперечной оси (по оси Y)

> Примечание:
>
> Выполните регулировку боковых зазоров (см. главу **52A, М еханизмы небоковых открывающихс я элементов к узова, Механизм привода люка крыши: Снятие и установка**).

Затяните требуемым м о м е н т о м **винты крепления сдвижной панели (4 Нбм)**.

Выполните инициализацию электродвигателя привода люка крыши (см. **Руководство по ремонту 353, 87D, Люк крыши, Электропривод люка крыши**).

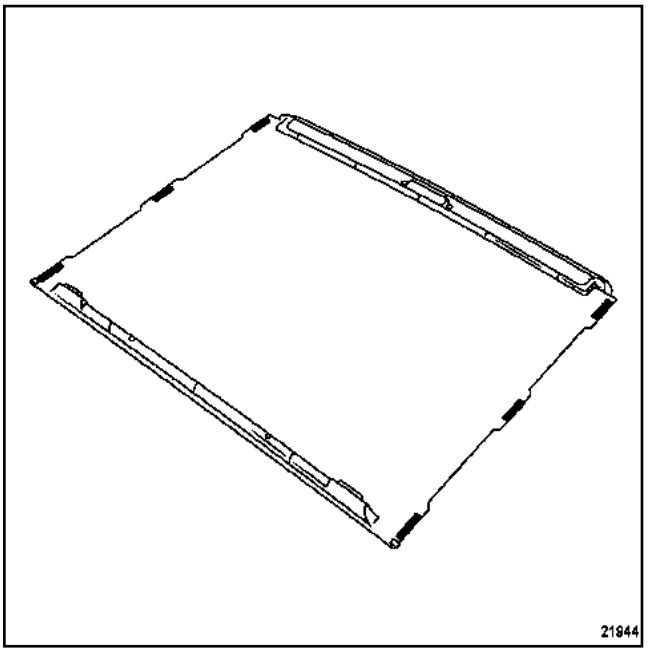

21944

СНЯТИЕ

Установите сдвижную панель в приоткрытое положение.

Снимите:

- обивку крыши (см. главу **71A, Внутренняя отделка кузова, Обивка крыши: Снятие и установка**) (соблюдайте правила безопасности),
- Механизм привода люка крыши (см. главу **52A, Механизмы небоковых открывающихся элементов кузова, Механизм привода люка крыши: Снятие и установка**) (соблюдайте правила безопасности).

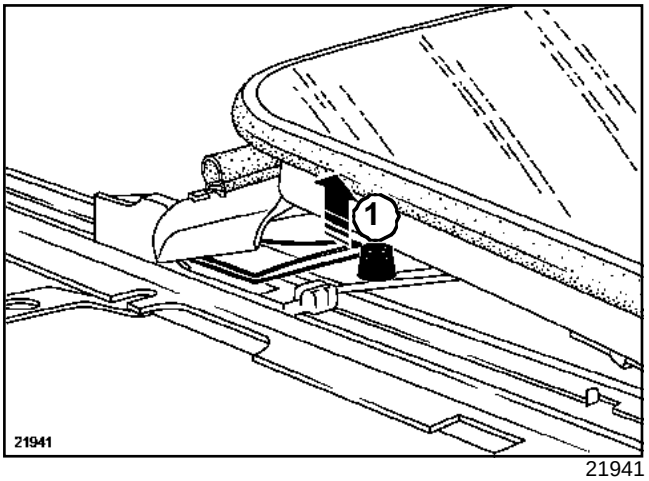

21941

Извлеките:

- язычки (**1**) на обоих краях механизма привода люка крыши,
- частично тент люка.

Экран люка крыши: Снятие и установка

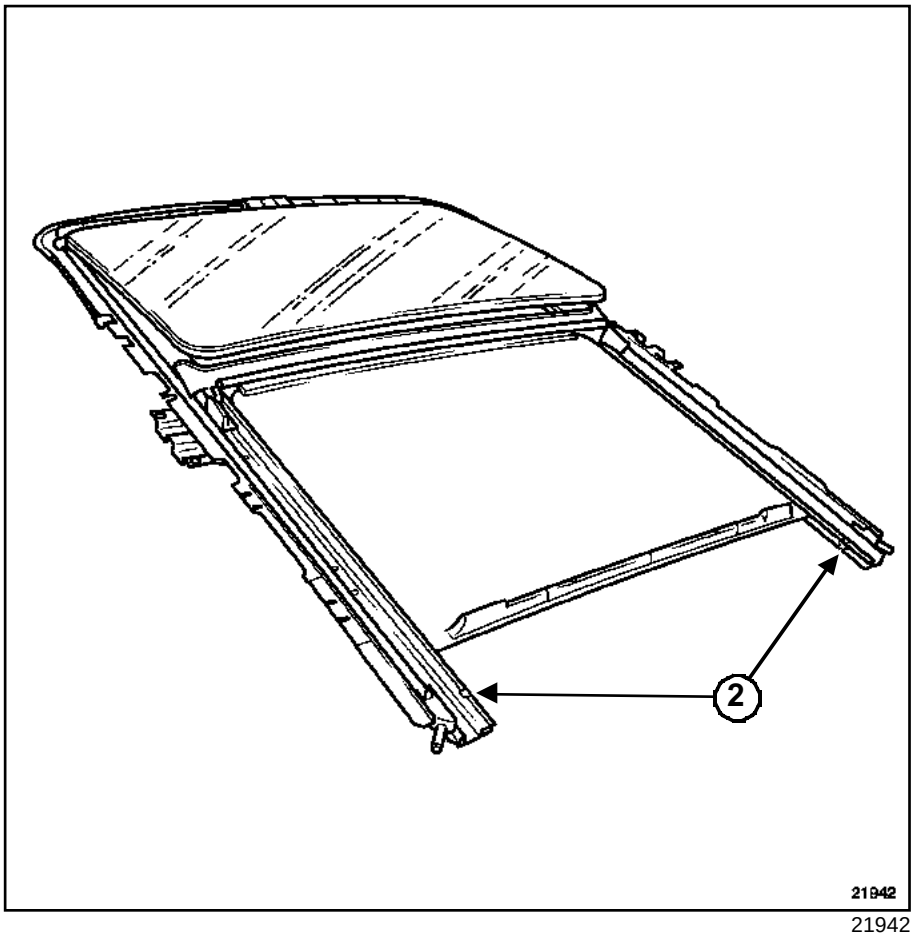

21942

Снимите два упора (**2**).

Извлеките тент, сдвигая ее к задней части механизма привода люка крыши.

УСТАНОВКА

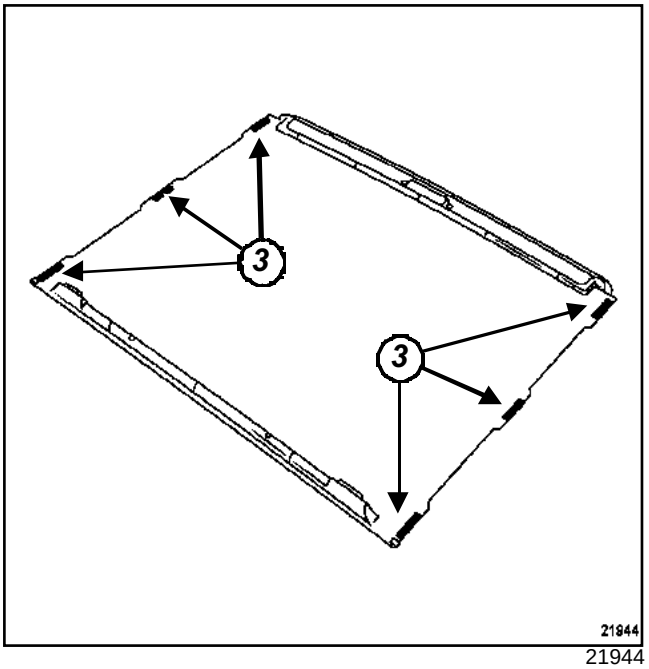

21944

Проверьте состояние ползунков (**3**), при необходимости замените их.

Вставьте тент в направляющие механизма привода люка крыши.

ВНИМАНИЕ!
Проследите, чтобы при установке тента от него не отклеились ползунки.

Проверьте свободу скольжения тента в направляющих.

Установите:

- Механизм привода люка крыши (см. главу **52A, Механизмы небоковых открывающихся элементов кузова, Механизм привода люка крыши: Снятие и установка**) (соблюдайте правила безопасности),
- обивку крыши (см. главу **71A, Внутренняя отделка кузова, Обивка крыши: Снятие и установка**).

Ветровое стекло: Снятие и установка

Необходимые приспособления и специнструмент	
Ele. 1552	Съемник для рычага стеклоочистителя заднего стекла
Car. 1640	Защитная накладка приборной панели.

Моменты затяжки ▽	
гайки крепления рычагов стеклоочистителя	**20 Н·м**

СНЯТИЕ

Примечание:

Ветровое стекло поставляется в запчасти в сборе с верхним уплотнителем.

Снимите:

- облицовки стоек проема ветрового стекла (см. главу **71A, Внутренняя отделка кузова, Облицовки стоек проема ветрового стекла: Снятие и установка**),
- внутреннее зеркало заднего вида (см. главу **57A, Принадлежности салона, Внутреннее зеркало заднего вида: Снятие и установка**),
- рычаги стеклоочистителя при помощи приспособления **(Ele. 1552)**,
- решетку ниши воздухозабора (см. главу **56A, Наружные принадлежности, Решетка ниши воздухозабора: Снятие и установка**).

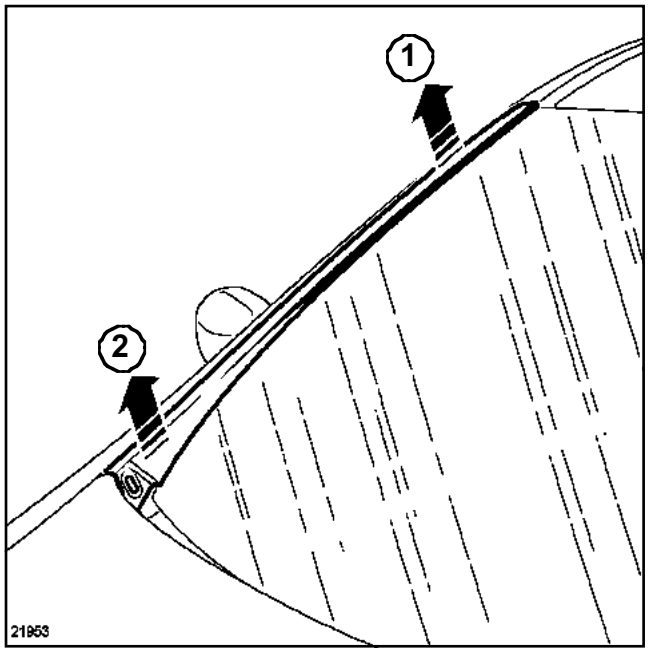

21953

Отсоедините декоративную накладку ветрового стекла (**1**) и (**2**).

Установите предохранительную накладку приборной панели **(Car. 1640)**.

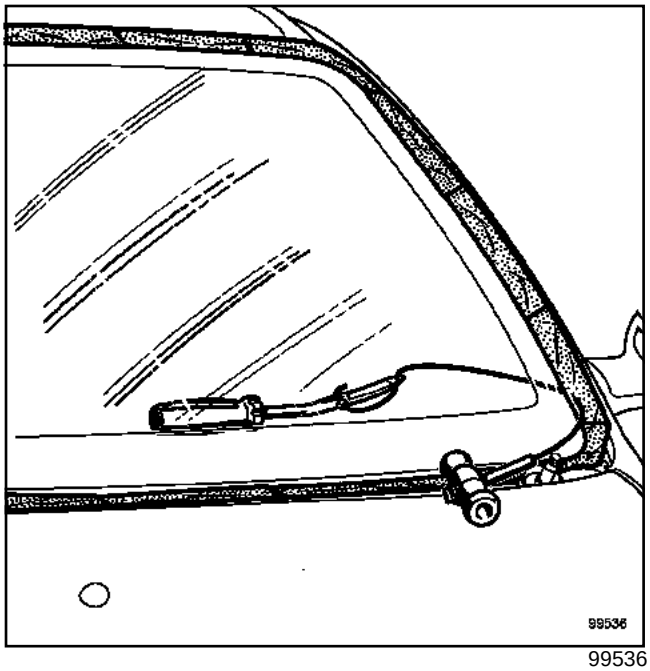

99536

Защитите:

- передние крылья,
- стойки проема ветрового стекла,
- кромку крыши.

Прорежьте валик клея.

Эта операция выполняется вдвоем с помощником.

УСТАНОВКА

Методика подготовки и вклеивания приведена в **Технической ноте 560A, Общая методика вклеивания стекол, 54A, Остекление**.

> Примечание:
>
> Для вклеивания ветрового стекла применяйте только клей с высоким модулем упругости.

> Примечание:
>
> В случае снятия и установки при кузовных работах замените клейкий верхний уплотнитель ветрового стекла.

Установите в проем нижние (клейкие) подкладки:

- одну подкладку по центру,
- по одной с каждой стороны, на расстоянии **400 мм** от центра.

При необходимости замените шумоизоляционный пеноматериал.

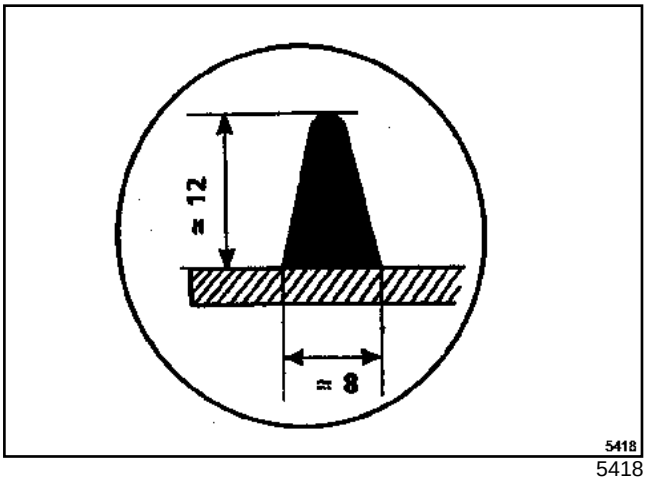

5418

Соблюдайте размер валика клея.

Вклейте ветровое стекло.

Эта операция выполняется вдвоем с помощником.

Равномерно распределите боковые зазоры.

> **ВАЖНОЕ ЗАМЕЧАНИЕ!**
>
> Наклейте этикетки с указаниями по мерам безопасности, поставляемые в запчасти.

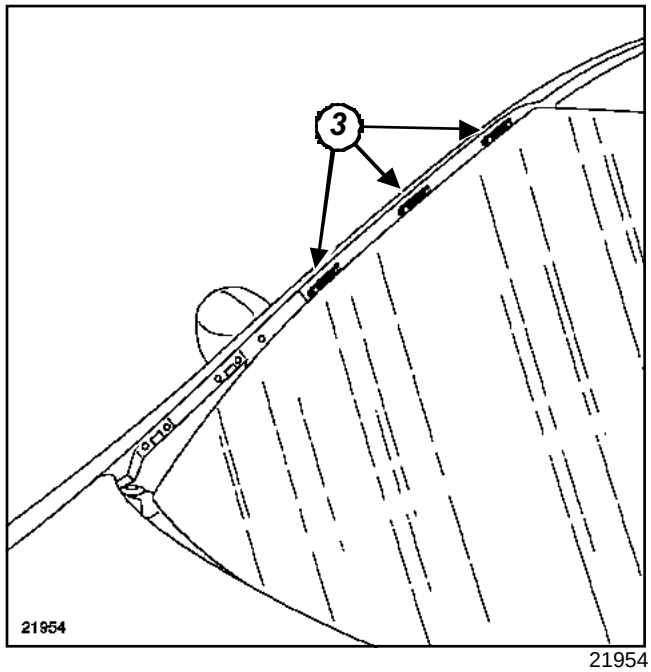

21954

При необходимости замените держатели (**3**) верхней декоративной накладки.

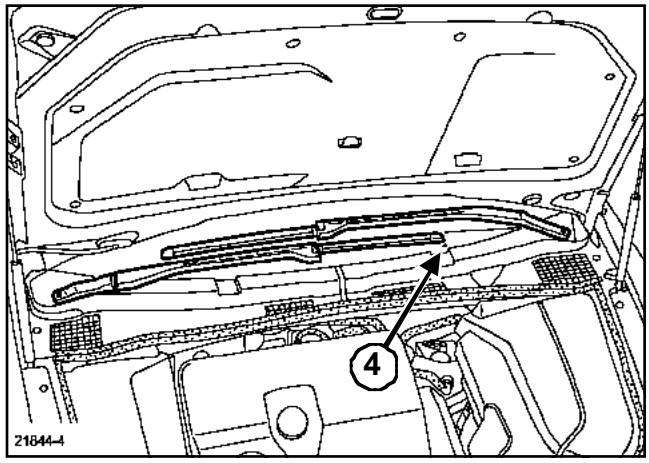

21844-4

Установите нижний правый рычаг по метке (**4**) на ветровом стекле.

> Примечание:
>
> Чтобы можно было различать рычаги, левый рычаг более изогнут.

Установите верхний левый рычаг параллельно нижнему рычагу.

Затяните требуемым моментом **гайки крепления рычагов стеклоочистителя (20 Нбм)**.

Установите колпачки на гайки крепления рычагов стеклоочистителя.

СНЯТИЕ

> Примечание:
>
> Не снимайте опускное стекло для снятия неподвижного стекла.

Полностью опустите стекло.

Снимите:

- обивку двери (см. главу **72A, Обивка боковых открывающихся элементов, Обивка передней боковой двери: Снятие и установка механической коробки передач**),
- герметизирующую пленку двери (см. главу **65A, Герметизация открывающихся элементов кузова, Герметизирующая пленка передней боковой двери: Снятие и установка**),
- декоративную накладку стойки двери (в передней части), (см. главу **56A, Наружные принадлежности, Декоративная накладка стойки передней боковой двери: Снятие и установка**),
- наружный подоконный уплотнитель (см. главу **66A, Уплотнение стекол, Наружный подоконный уплотнитель передней двери: Снятие и установка**),
- направляющий желобок стекла передней боковой двери (см. главу **66A, Уплотнение стекол, Направляющий желобок стекла передней боковой двери: Снятие и установка**).
- желобок неподвижной стойки (см. главу **66A, Уплотнение стекол, Желобок неподвижной стойки передней боковой двери**).

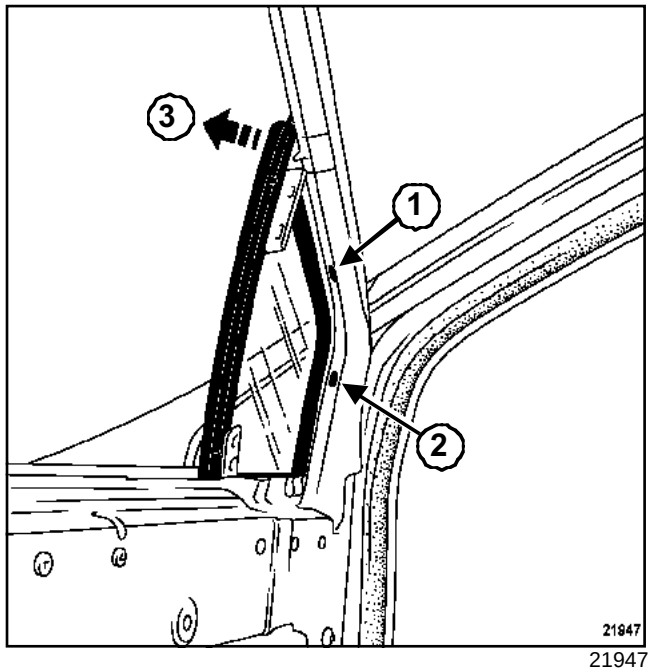

21947

Снимите внутреннюю декоративную накладку (клейкую) дверного проема для получения доступа к отверстиям (**1**) и (**2**).

Отсоедините держатели (**1**) и (**2**), отклонив верхнюю часть стекла (**3**).

Извлеките неподвижное стекло из двери.

УСТАНОВКА

Проверьте состояние защелок стекла.

Зафиксируйте стекло защелками.

Замените внутреннюю декоративную (клейкую) накладку дверного проема.

Установка производится в порядке обратном снятию.

СНЯТИЕ

Снимите:

- обивку двери (см. главу **72A, Обивка боковых открывающихся элементов, Обивка передней боковой двери: Снятие и установка**),
- герметизирующую пленку двери (см. главу **65A, Герметизация открывающихся элементов кузова, Герметизирующая пленка двери: Снятие и установка**).

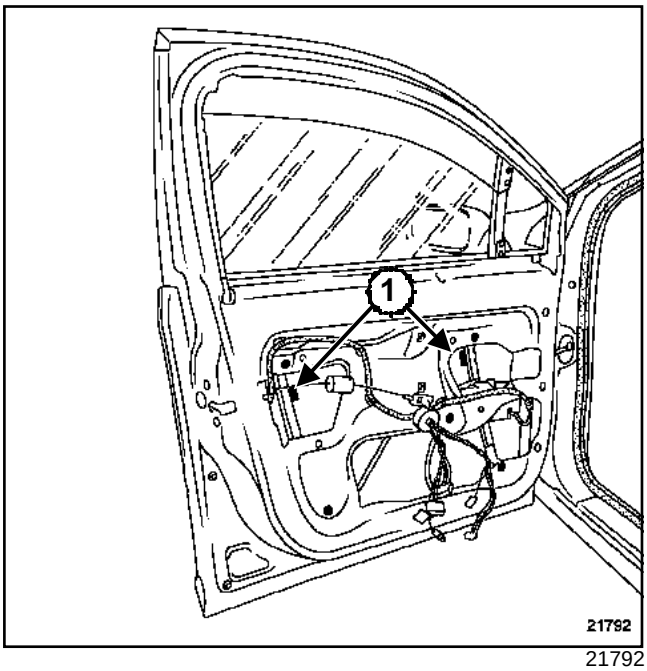

21792

Снимите держатели стекла (**1**).

Снимите стекло с каретки механизма стеклоподъемника.

Положите стекло на дно короба двери.

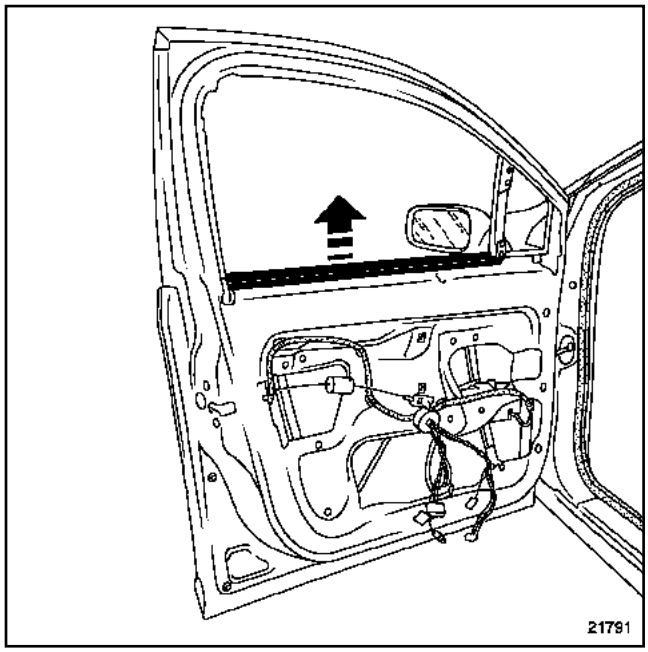

21791

Снимите внутренний подоконный уплотнитель.

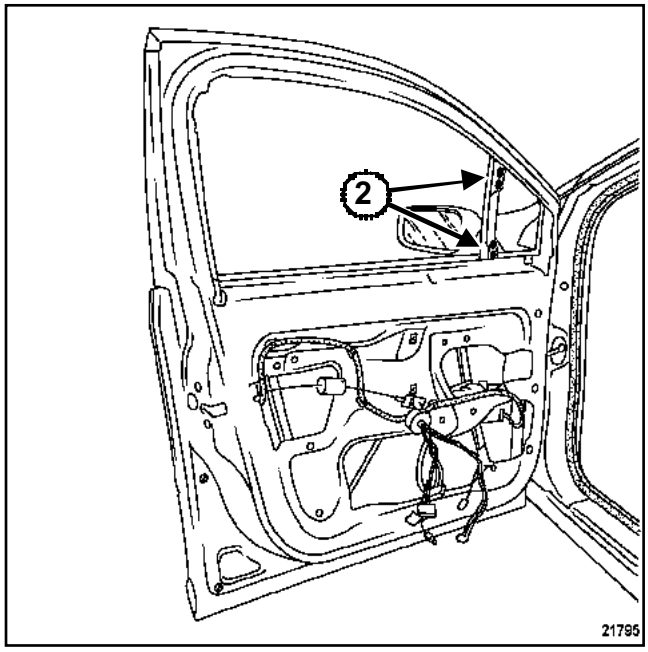

21795

Извлеките направляющий желобок из желобка неподвижной стойки по всей ее высоте.

Снимите крепления (**2**).

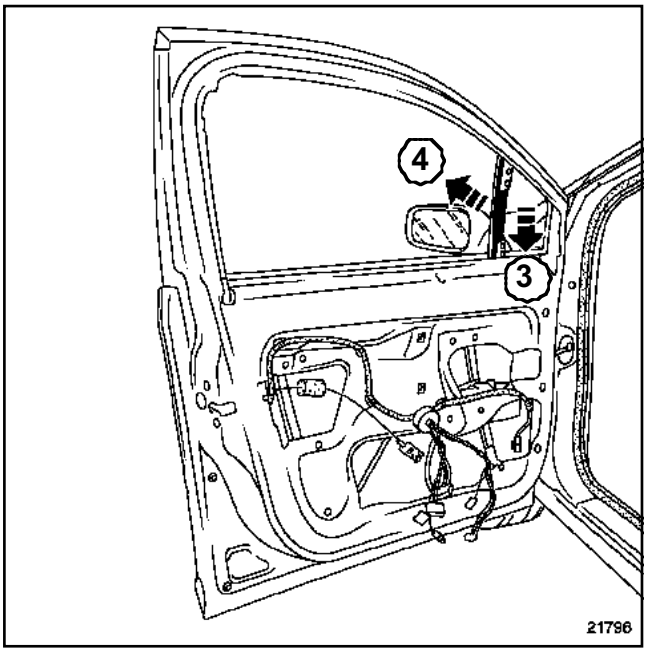

21796

Снимите желобок неподвижной стойки движениями (**3**) и (**4**).

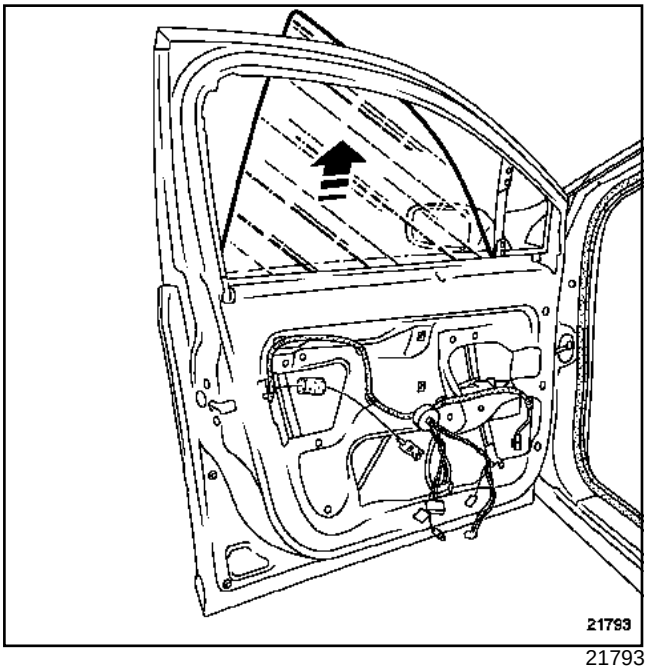

21793

Снимите стекло.

УСТАНОВКА

Установите:

- стекло,
- желобок стойки неподвижного стекла,
- направляющий желобок,
- герметизирующую пленку двери (см. главу **65A, Герметизация открывающихся элементов кузова, Герметизирующая пленка двери: Снятие и установка**),
- обивку двери (см. главу **72A, Обивка боковых открывающихся элементов, Обивка передней боковой двери: Снятие и установка**).

СНЯТИЕ

Снимите:

- обивку двери (см. главу **72A, Обивка боковых открывающихся элементов, Обивка боковой задней двери: Снятие и установка**),
- герметизирующую пленку двери (см. главу **65A, Герметизация открывающихся элементов кузова, Герметизирующая пленка двери: Снятие и установка**).

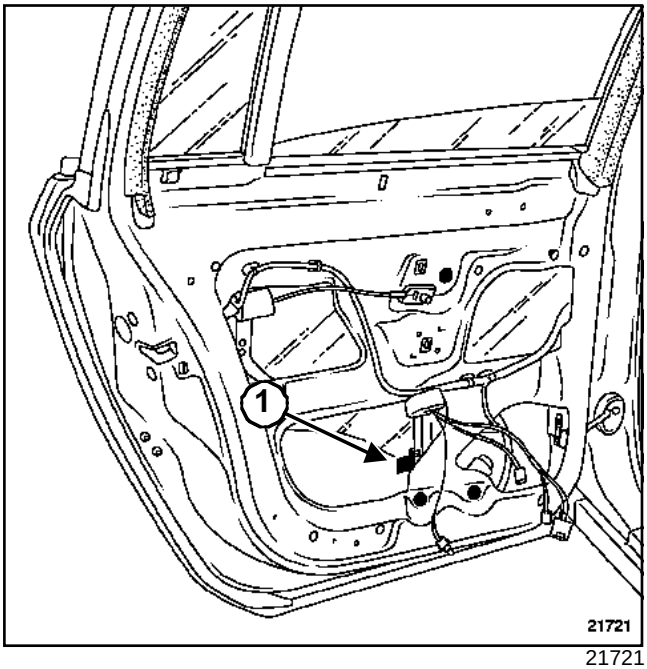

21721

Снимите держатели стекла (**1**).

Снимите стекло с каретки механизма стеклоподъемника.

Положите стекло на дно короба двери.

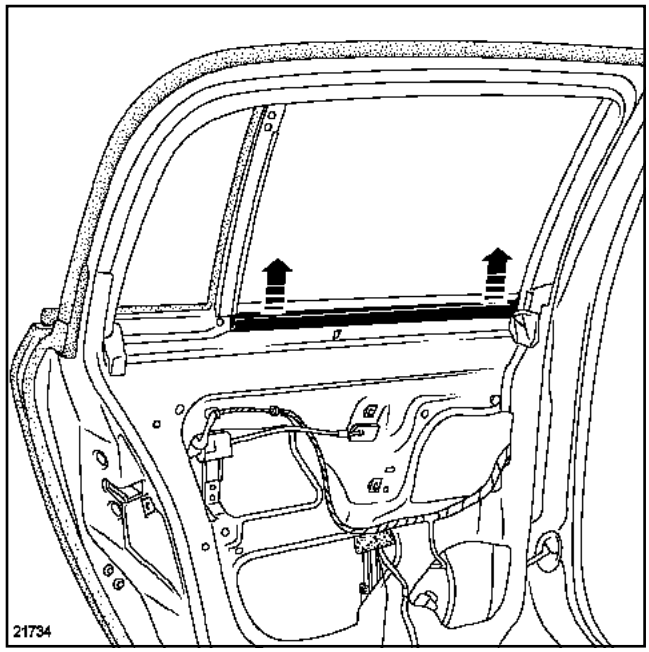

21734

Снимите внутренний подоконный уплотнитель.

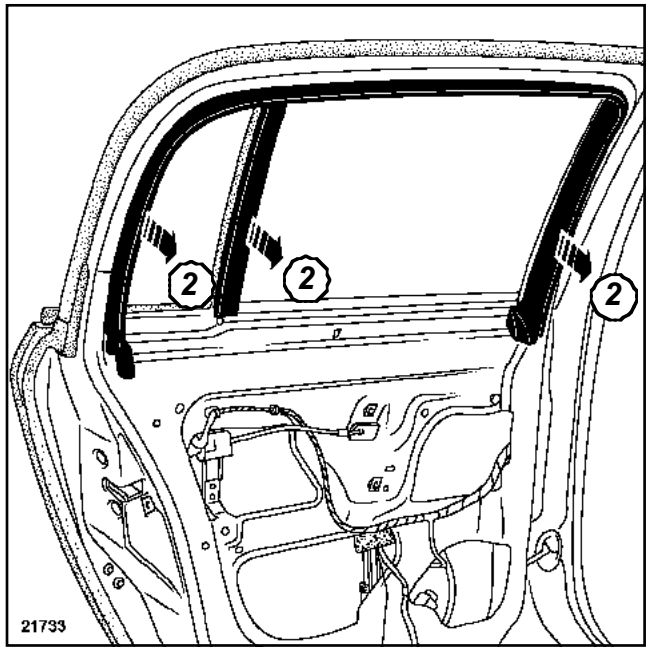

21733

Отсоедините внутреннюю декоративную накладку дверного проема (**2**).

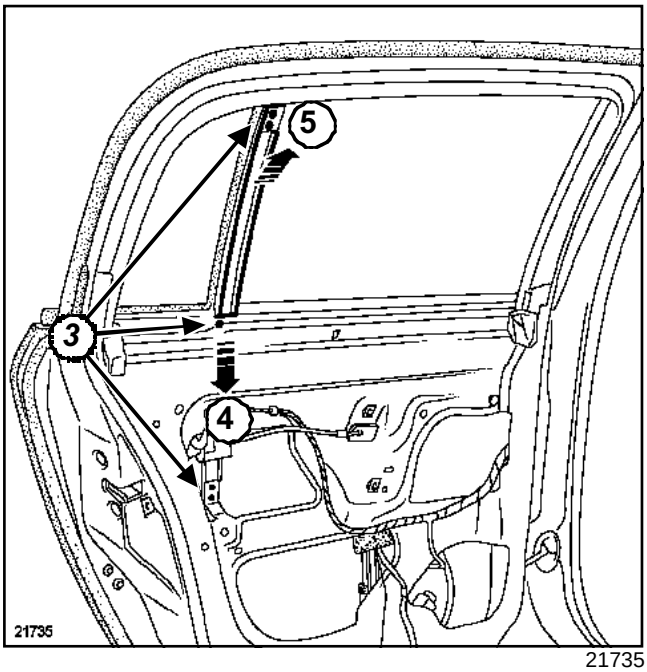

21735

Извлеките направляющий желобок из желобка неподвижной стойки по всей ее высоте.

Отверните винты крепления желобка неподвижной стойки (**3**).

Извлеките желобок неподвижной стойки движениями (**4**) и (**5**).

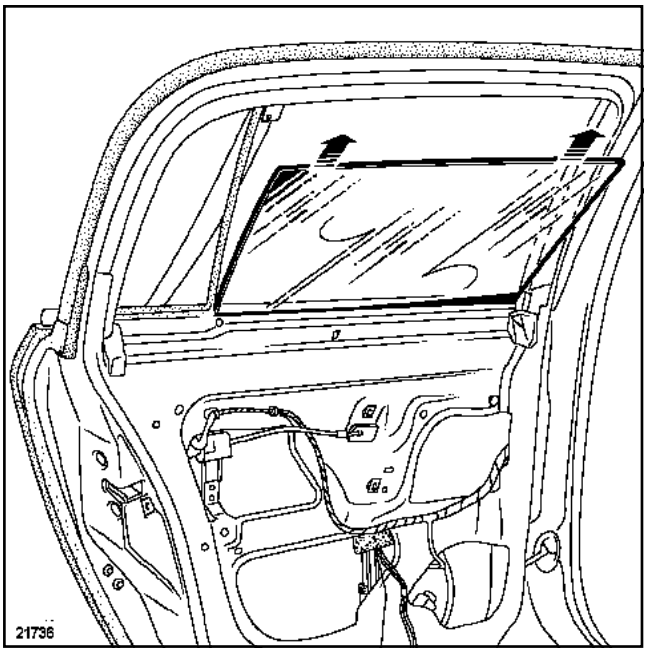

21736

Снимите стекло.

УСТАНОВКА

Установите:

- стекло,
- желобок неподвижной стойки,
- направляющий желобок,
- герметизирующую пленку двери (см. главу **65A, Герметизация открывающихся элементов кузова, Герметизирующая пленка двери: Снятие и установка**),
- обивку двери (см. главу **72A, Обивка боковых открывающихся элементов, Обивка боковой задней двери: Снятие и установка**).

Необходимые приспособления и специнструмент	
Car. 1363	Съемник облицовок

СНЯТИЕ

Снимите:

- обивку двери (см. главу **72A, Обивка боковых открывающихся элементов, Обивка боковой задней двери: Снятие и установка**),
- герметизирующую пленку двери (см. главу **65A, Герметизация открывающихся элементов кузова, Герметизирующая пленка передней боковой двери: Снятие и установка**),
- опускное стекло боковой задней двери (см. главу **54A, Остекление, Опускное стекло боковой задней двери: Снятие и установка**).

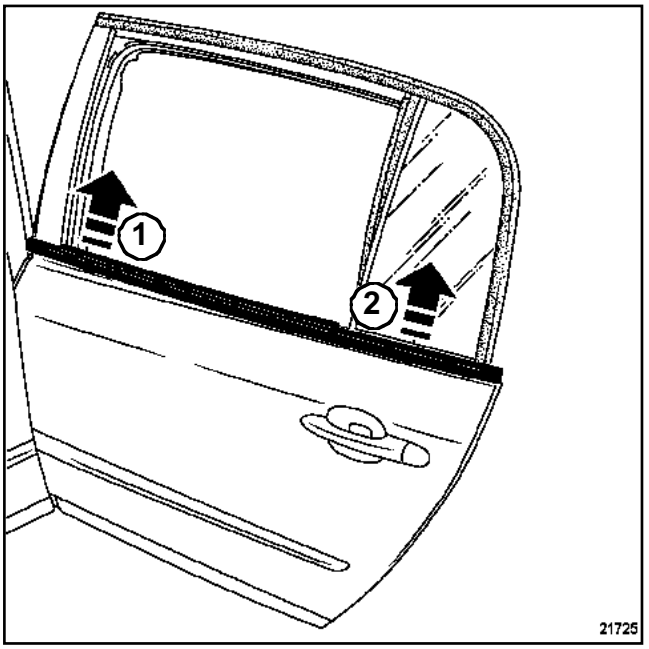

21725

Осторожно отсоедините наружный подоконный уплотнитель в точках (**1**) и (**2**) с помощью приспособления **(Car. 1363)**.

Частично снимите направляющий желобок стекла боковой задней двери (см. главу **66A, Уплотнение стекол, Направляющий желобок стекла боковой задней двери: Снятие и установка**).

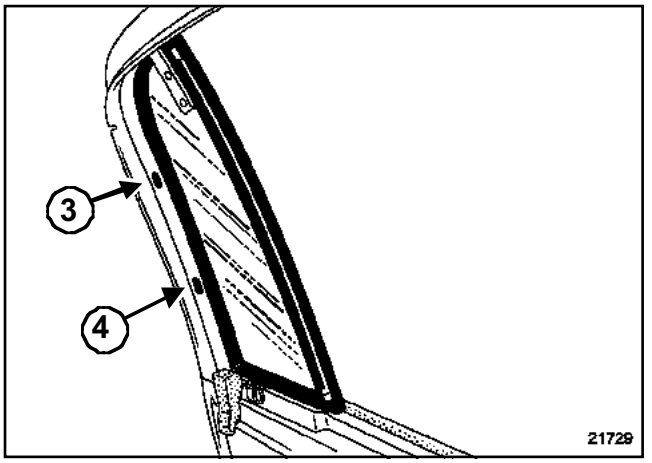

21729

Снимите внутреннюю декоративную накладку (клейкую) дверного проема для получения доступа к отверстиям (**3**) и (**4**).

Надавите на фиксаторы (**3**) и (**4**), отклонив верхнюю часть стекла.

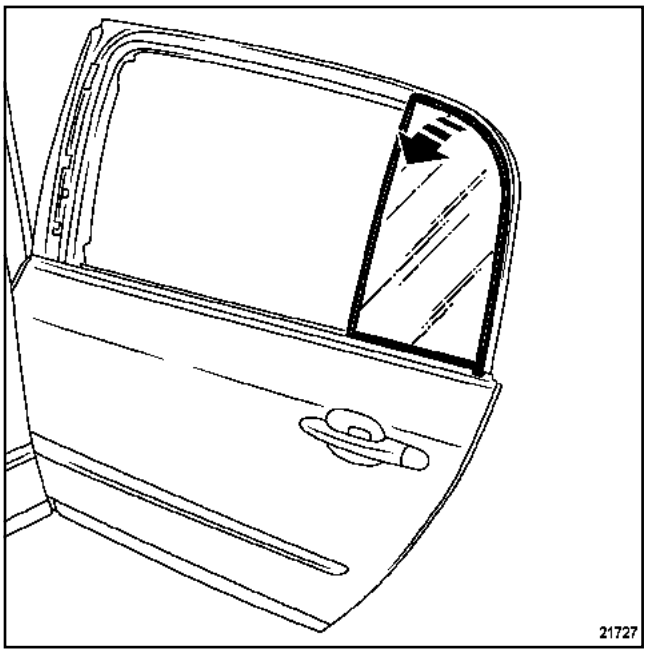

21727

Извлеките стекло из двери.

УСТАНОВКА

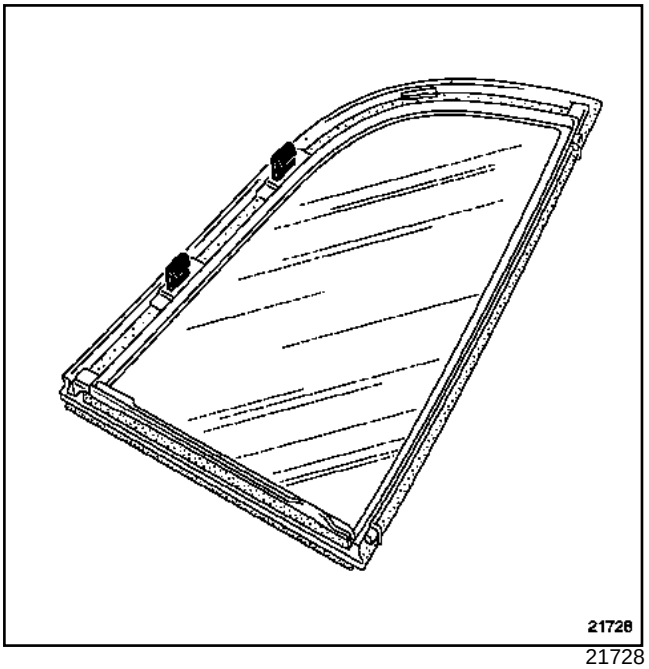

21728

Проверьте состояние защелок стекла.

Зафиксируйте стекло защелками.

Замените внутреннюю декоративную (клейкую) накладку дверного проема.

Установка производится в порядке обратном снятию.

Необходимые приспособления и специнструмент	
Ele. 1552	Съемник для рычага стеклоочистителя заднего стекла

Моменты затяжки ▽	
гайки крепления электродвигателя очистителя заднего стекла	**8 Н·м**
гайки крепления рычагов стеклоочистителя	**12 Н·м**

СНЯТИЕ

Примечание:

Заднее стекло поставляется в запчасти в сборе с уплотнителем проема, двумя нижними подкладками и центральным установочным выступом.

Снимите обивку двери задка (см. **73A, Обивка небоковых открывающихся элементов, Обивка двери задка: Снятие и установка**).

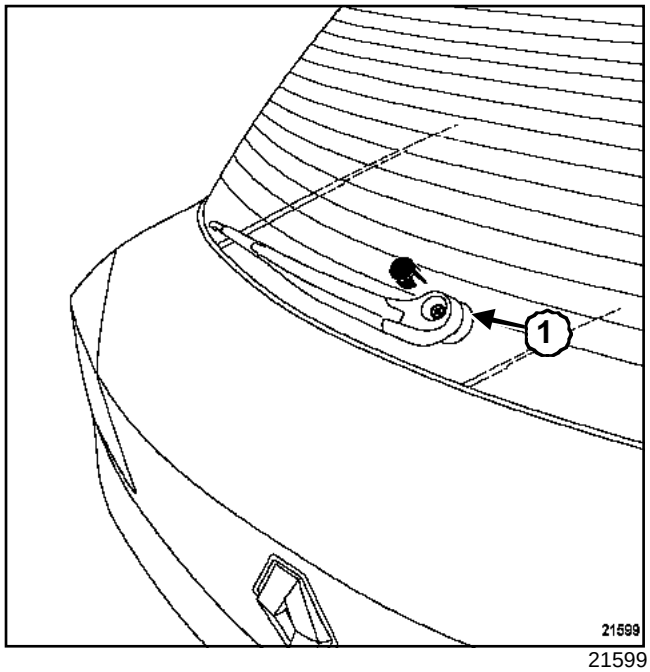

21599

Снимите колпачок, нажав на язычок под рычагом стеклоочистителя (**1**).

Отверните гайку крепления рычага стеклоочистителя.

Снимите рычаг стеклоочистителя с помощью приспособления **(Ele. 1552)**.

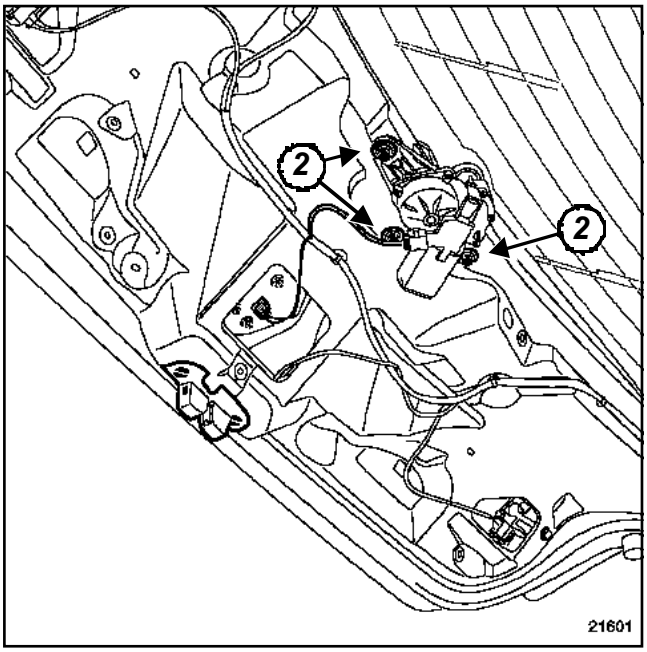

21601

Разъедините разъем электродвигателя очистителя заднего стекла.

Снимите:

- болты (**2**),
- электродвигатель очистителя заднего стекла.

Разъедините оба разъема элемента обогрева и прижмите оба вывода к заднему стеклу.

Защитите от повреждений прилегающие к стеклу поверхности, наклеив защитную ленту по его периметру.

Подготовьте режущую проволоку и две ручки для ее протягивания.

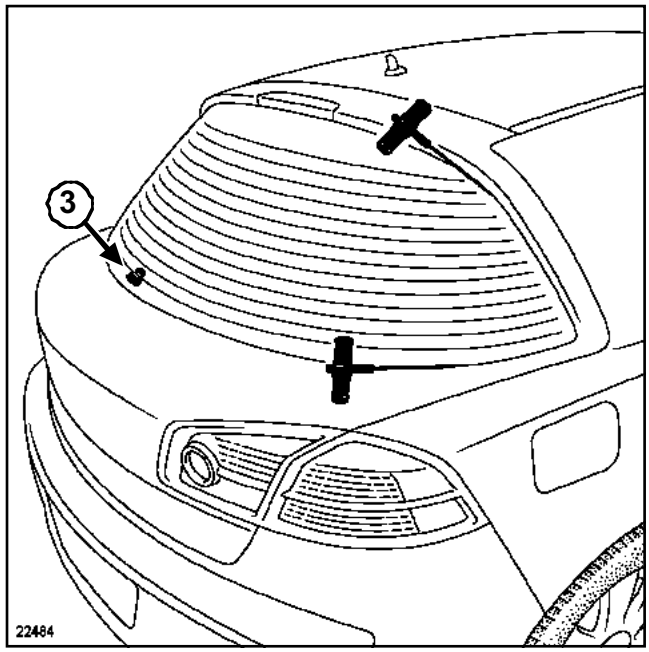

22484

Проденьте режущую проволоку в углу заднего стекла, пропустив ее под кромкой уплотнителя.

Прорежьте валик клея.

Эта операция выполняется вдвоем с помощником.

> Примечание:
>
> При срезании клеевого слоя будьте осторожны в зоне установочного выступа (**3**), который оказывает сопротивление резанию

УСТАНОВКА

Методика подготовки и вклеивания стекла приведена в **Технической ноте 560A, Общая методика вклеивания стекол, 54A, Остекление**.

> Примечание:
>
> Для вклеивания заднего стекла применяйте только клей с высоким модулем упругости.

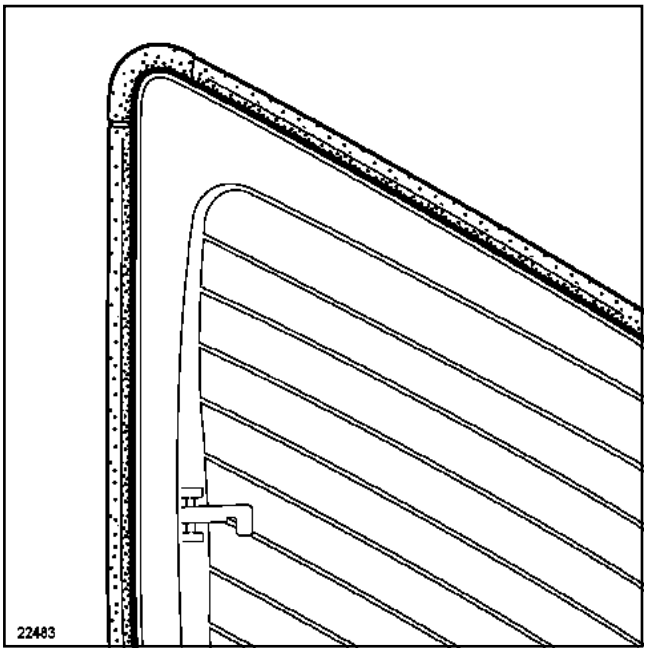

22483

Выровняв клеевой валик и очистив стекло, вклейте уплотнитель проема, начиная с углов.

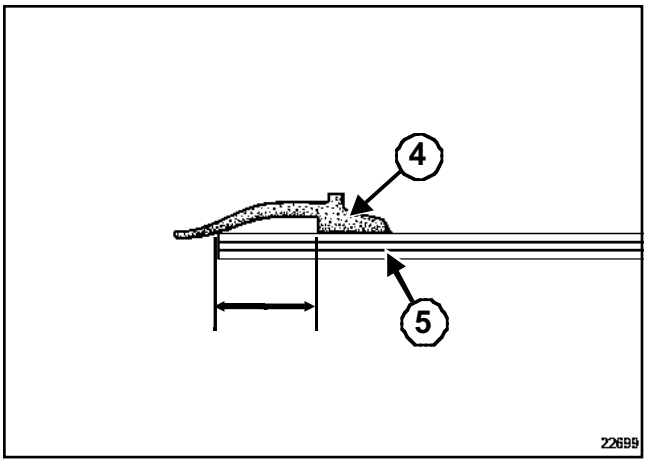

22699

Соблюдайте расстояние между кромкой заднего стекла и зоной приклейки уплотнителя **(8 ± 1 мм)**.

(**4**) Уплотнитель проема

(**5**)Заднее стекло

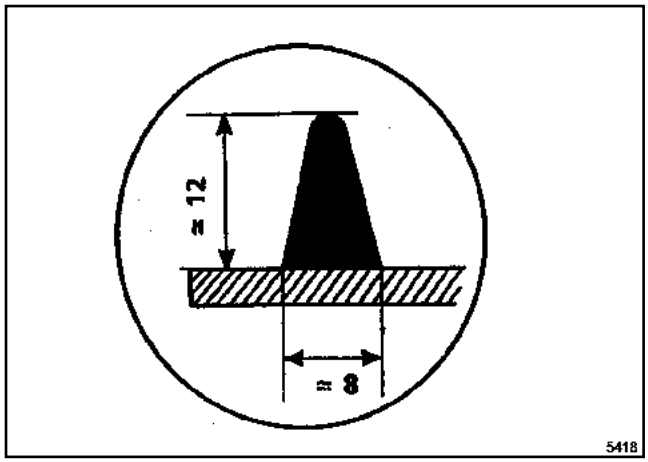

5418

Соблюдайте размер валика клея.

Вклейте заднее стекло.

Эта операция выполняется вдвоем с помощником.

Для обеспечения равномерного зазора становите три подкладки в нижней части (толщиной **3 мм**).

При необходимости притяните стекло ремнем.

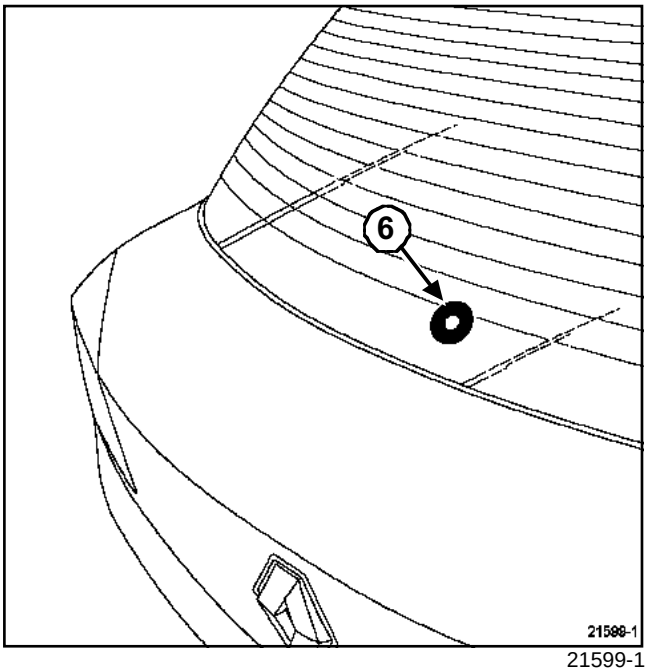

21599-1

Примечание:

Обязательно заменяйте уплотнительную прокладку (**6**) после каждого снятия электродвигателя очистителя заднего стекла.

Закрепив электродвигатель, убедитесь, что он находится в положении, соответствующем исходному положению щетки на заднем стекле.

Очистите шлицы валика электродвигателя.

Установите рычаг стеклоочистителя в исходное положение на заднем стекле, закрепив его новой гайкой.

Затяните требуемым моментом:

- **гайки крепления электродвигателя очистителя заднего стекла (8 Н·м)**,
- **гайки крепления рычагов стеклоочистителя (12 Н·м)**.

СНЯТИЕ

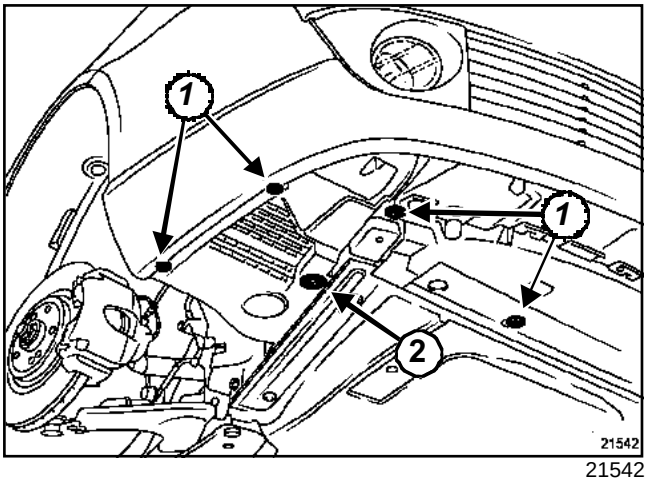

21542

Снимите:

- болты (**1**),
- держатель (**2**).

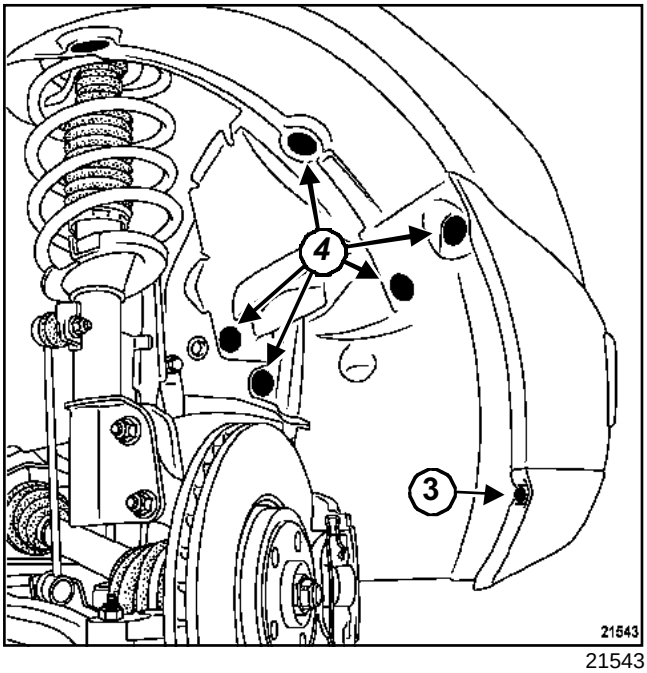

21543

Снимите:

- болты (**3**),
- держатели (**4**),
- частично щиток передней колесной арки.

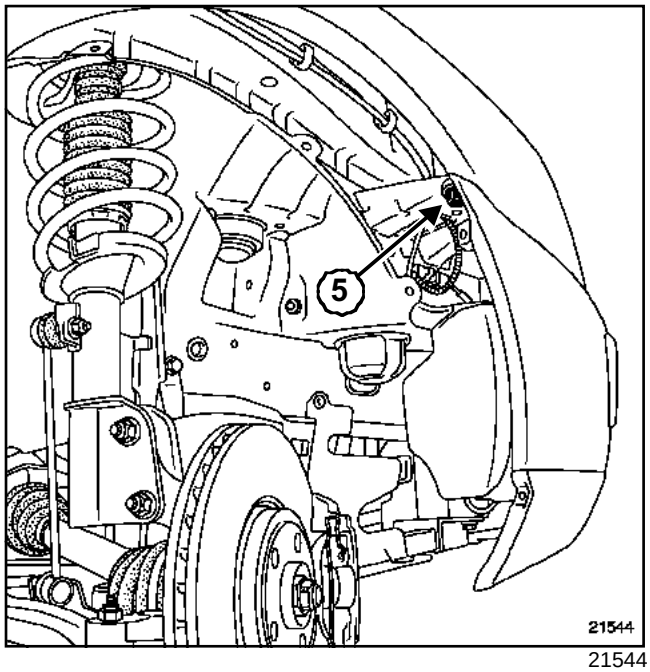

21544

Отверните боковой болт крепления (**5**).

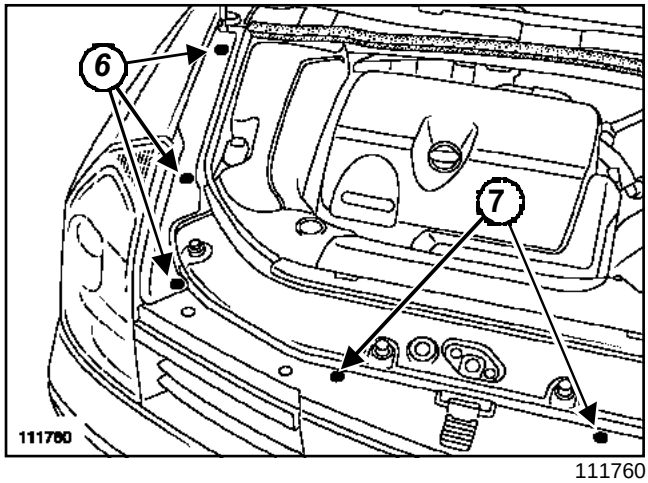

111760

Отсоедините держатели (**6**).

Снимите внутреннюю облицовку крыла.

Отсоедините держатели (**7**).

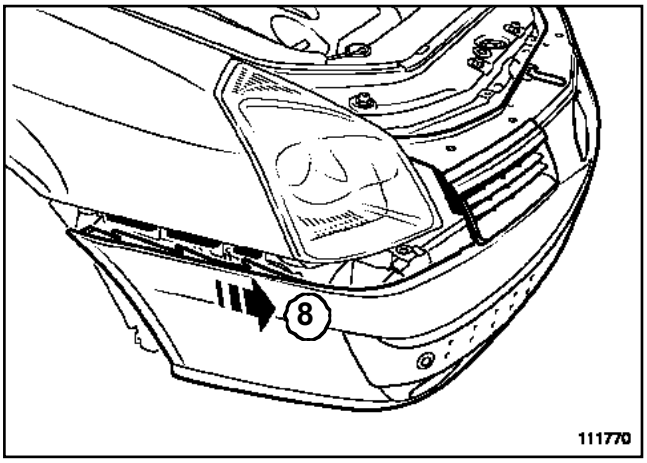

111770

Частично снимите бампер (**8**).

Отсоедините:

- колодки проводов от противотуманных фар,
- трубку подвода жидкости к жиклерам омывателей фар.

УСТАНОВКА

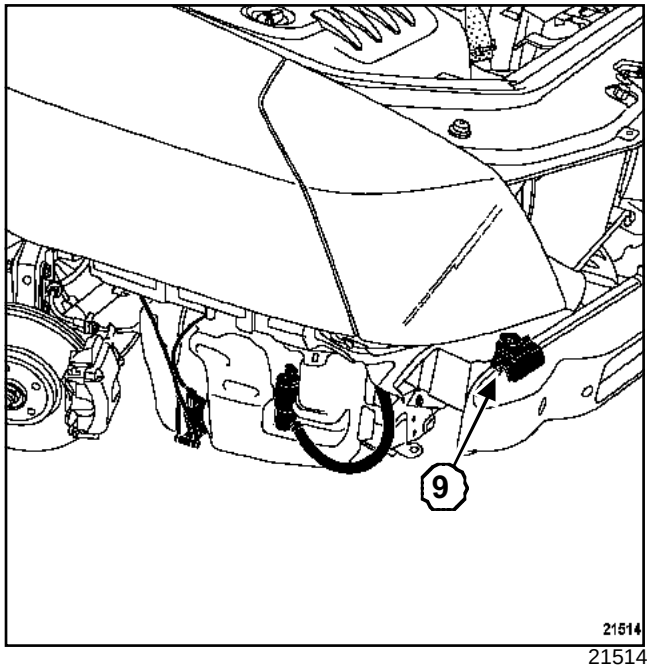

21514

Проверьте состояние установочных элементов (**9**).

Подсоедините:

- трубку омывателей фар,
- колодки проводов противотуманных фар.

Установите бампер.

Эта операция выполняется вдвоем с помощником.

Установка производится в порядке обратном снятию.

УСТАНОВКА ЖИКЛЕРОВ ОМЫВАТЕЛЕЙ ФАР

Примечание:

Просверлите бампер по разметке ***(1)***, если на автомобиле установлены жиклеры омывателей фар (до покраски бампера).

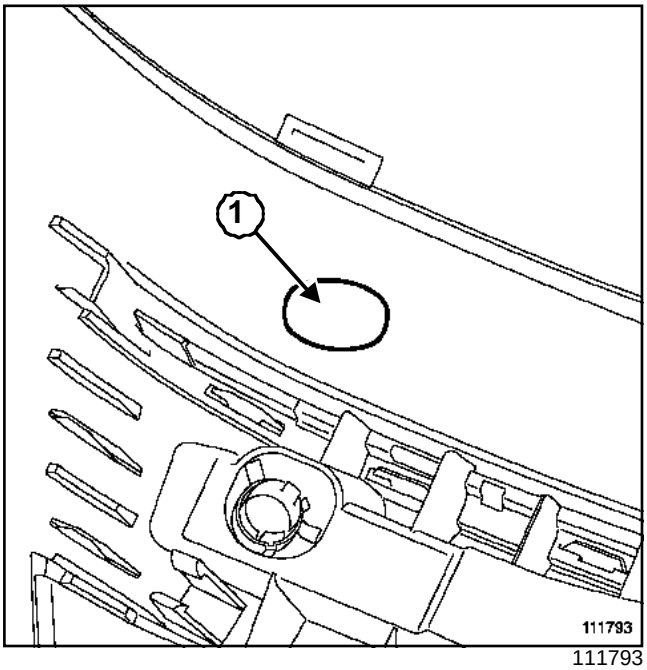

111793

Используйте сверло диаметром **6 мм** для сверления центрирующего отверстия (**1**) и завершите при помощи зенкера операцию подготовки отверстия под жиклер.

Выровняйте кромку отверстия напильником.

РАЗБОРКА

Снимите передний бампер (см. главу **55A, Наружные защитные элементы, Снятие и установка переднего бампера**).

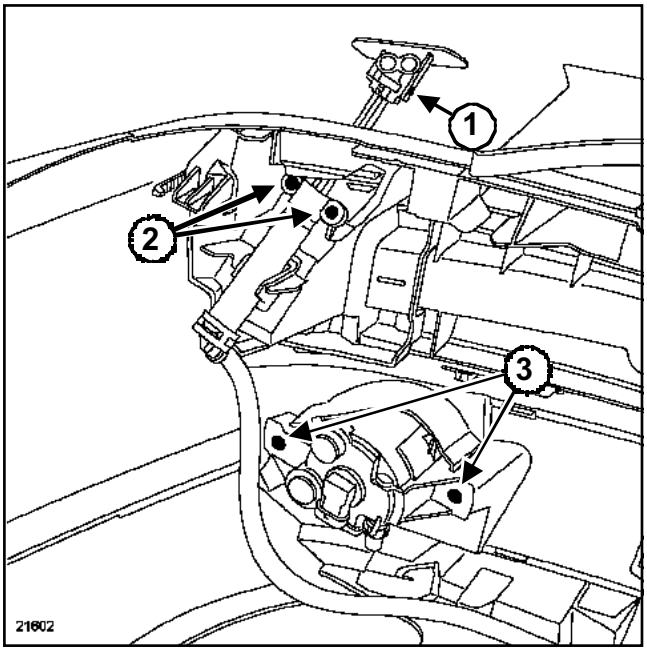

21602

Приподнимите рукой жиклер и отсоедините декоративную накладку (**1**).

Снимите:

- винты (**2**) и отсоедините трубку омывателя фар,
- винты (**3**),
- противотуманную фару.

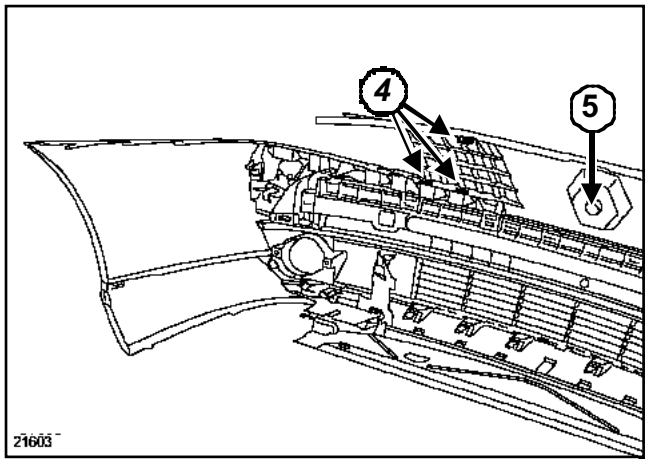

21603

Освободите фиксаторы (**4**).

Снимите защитную решетку.

> Примечание:
>
> Заводская эмблема может быть закреплена винтом или приварена.

Срежьте шлифовальным кругом два штифта и отверните винт (**5**).

Снимите заводскую эмблему.

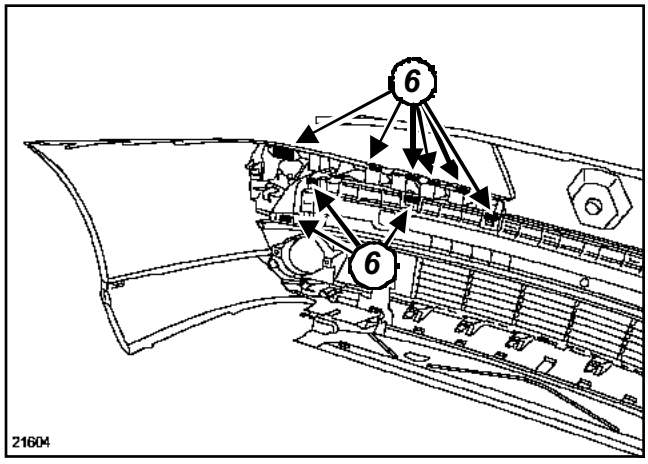

21604

Освободите фиксаторы (**6**).

Извлеките буфер.

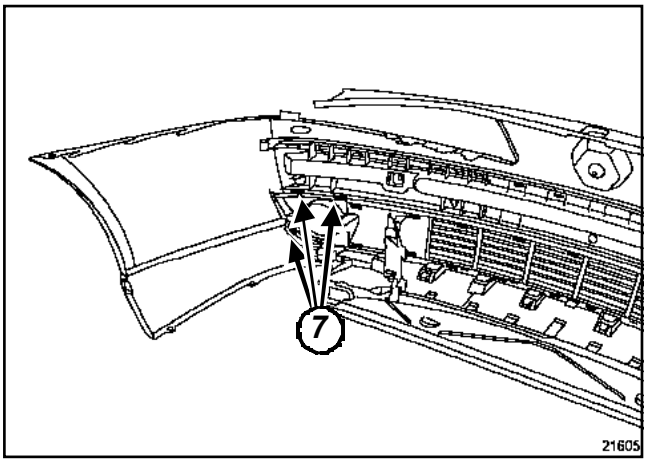

21605

Освободите фиксаторы (**7**).

Снимите декоративную накладку противотуманной фары.

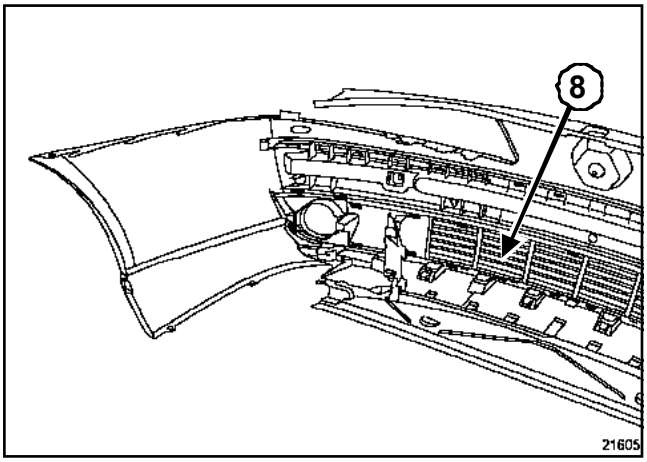

21605

Освободите фиксаторы (**8**).

Снимите нижнюю решетку.

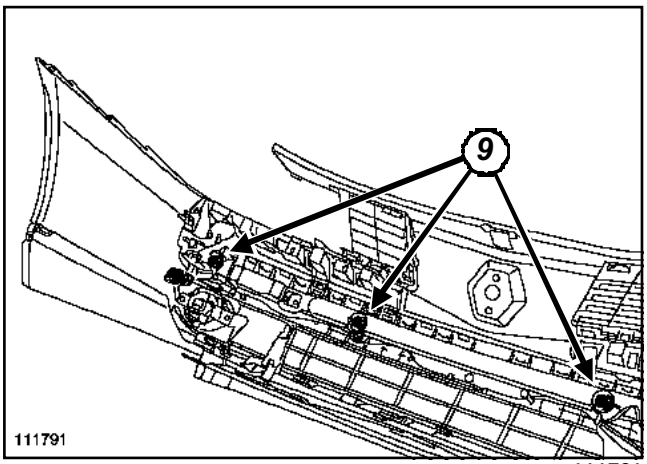

111791

Разъедините разъемы датчиков обнаружения препятствий (**9**).

Снимите датчики обнаружения препятствий.

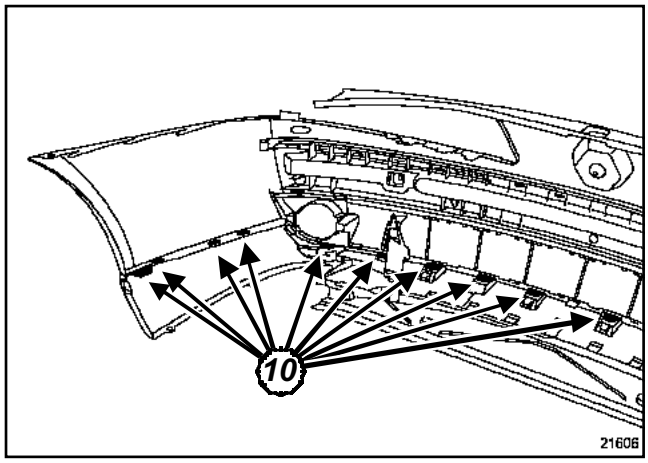

21606

Освободите фиксаторы (**10**).

Снимите нижнюю декоративную накладку.

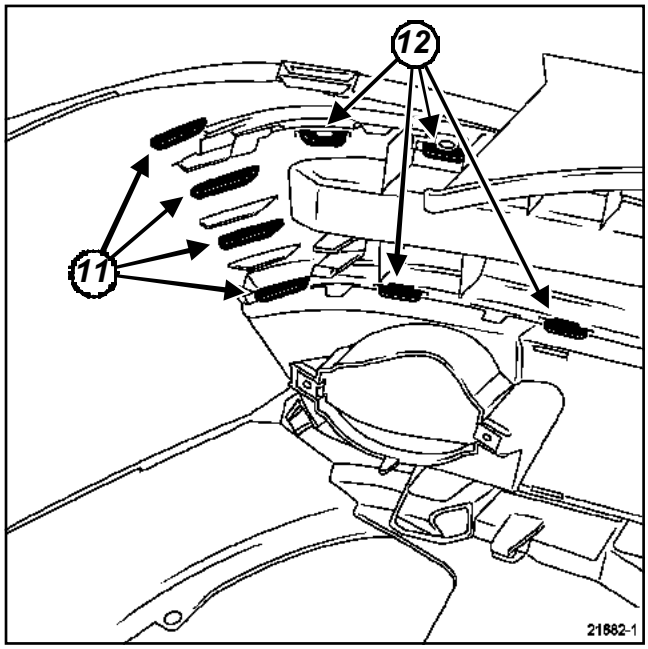

21682-1

Срежьте шлифовальным кругом четыре язычка (**11**).

Освободите фиксаторы (**12**).

Снимите вставку.

СБОРКА

Примечание:

При снятии и установки вставки применяйте приведенную ниже методику.

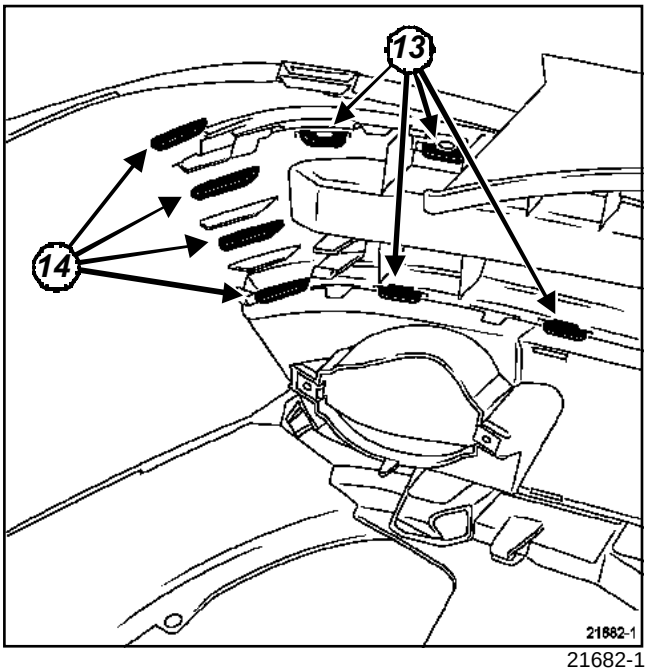

21682-1

Установите вставку.

Защелкните фиксаторы (**13**).

Приварите или закрепите фиксаторами четыре язычка (**14**) (складской номер фиксаторов: **77 01 047 751**).

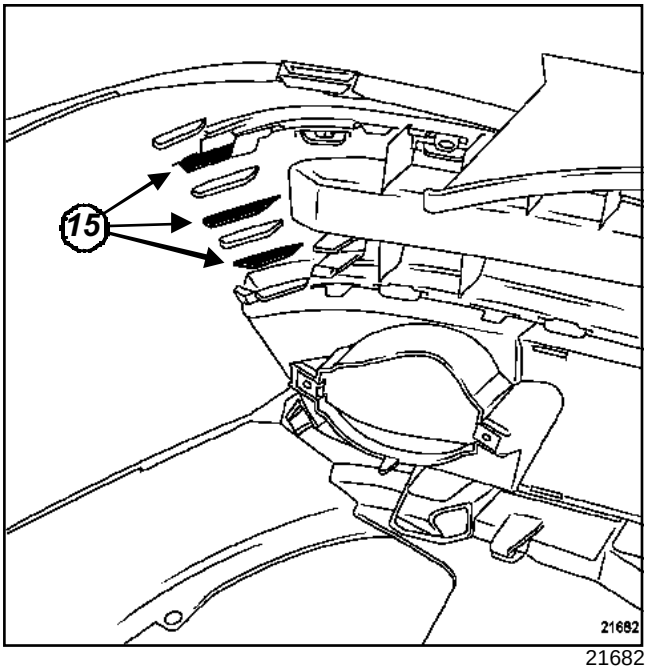

21682

Примечание:

Чтобы усилить крепление вставки к бамперу, приварите или закрепите фиксаторами три язычка (**15**) (складской номер фиксаторов: **77 01 047 751**).

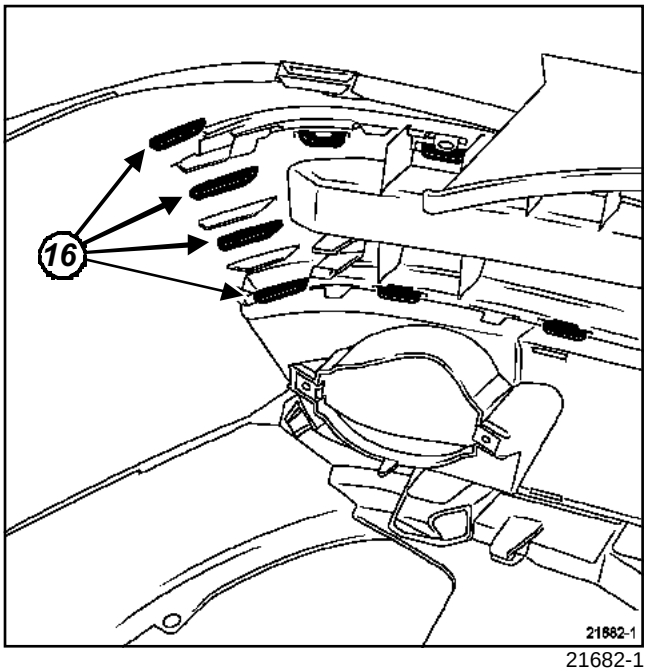

21682-1

Примечание:

При замене вставки приварите или закрепите фиксаторами только четыре язычка (**16**).

Установите бампер (см. главу **55A, Наружные защитные элементы, Снятие и установка переднего бампера**).

СНЯТИЕ

Снимите задние фонари (см. **Руководство по ремонту 353, 81A, Задние приборы освещения, Задние фонари**).

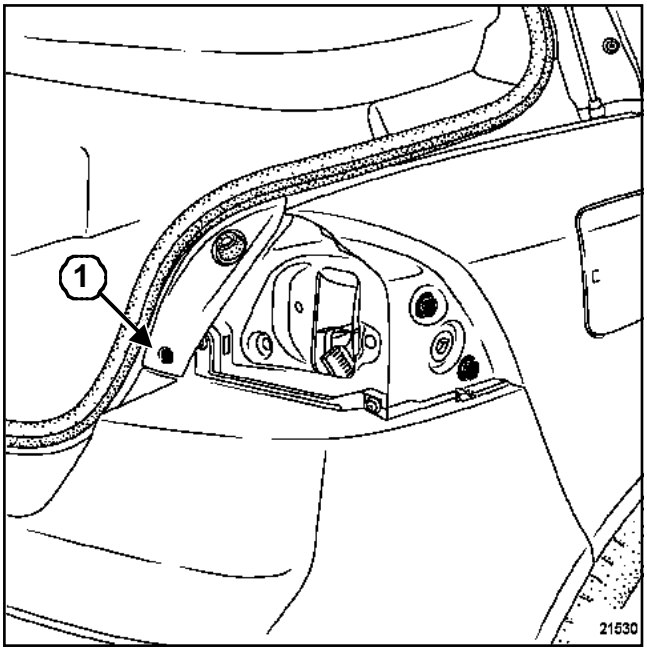

21530

Освободите фиксаторы (**1**).

Слегка приподнимите облицовку.

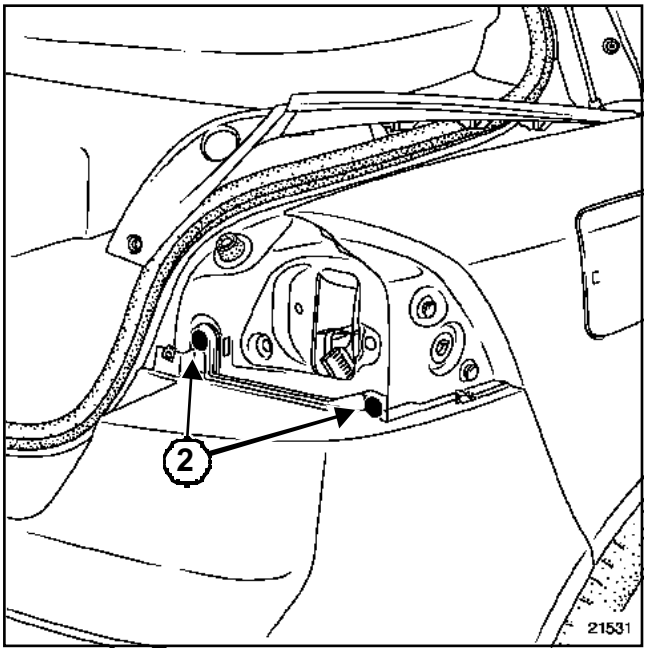

21531

Отверните винты (**2**).

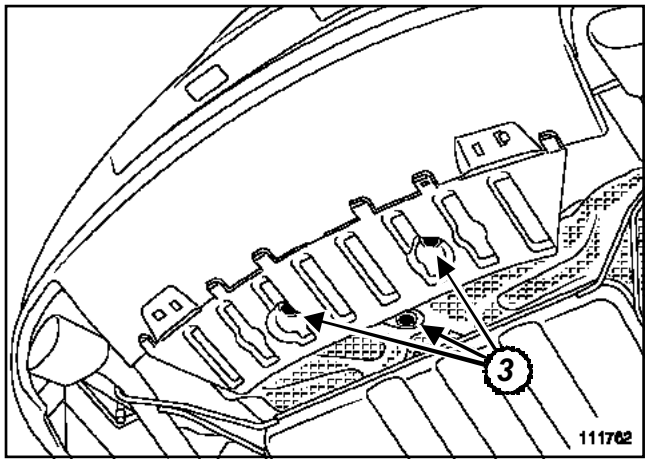

111762

Отверните болты (**3**).

Снимите аэродинамический обтекатель.

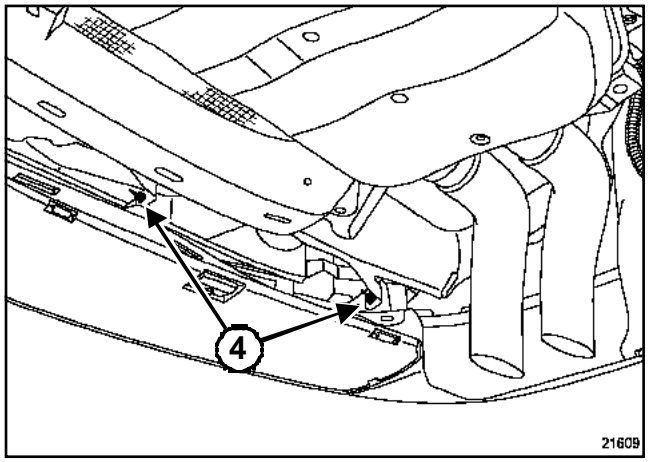

21609

Отверните нижние болты (**4**).

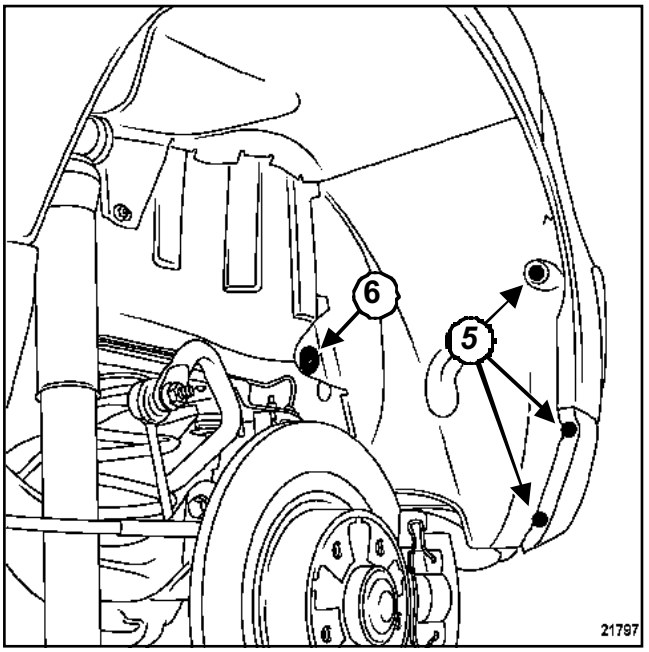

21797

Снимите:

- винты крепления (**5**),
- держатели (**6**) при помощи щипцов для снятия держателей обивок и облицовок,
- частично отсоедините подкрылок.

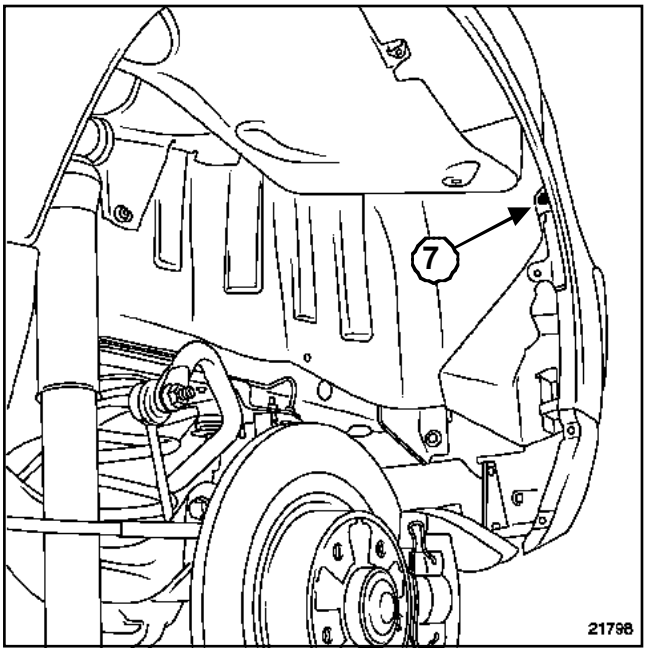

21798

Снимите:

- нижний болт (**7**),
- частично бампер.

Разъедините:

- разъемы фонарей освещения номерного знака,
- разъем датчиков обнаружения препятствий.

УСТАНОВКА

Установка производится в порядке обратном снятию.

Необходимые приспособления и специнструмент	
Car. 1597	Рычаг для снятия держателей заднего поручня

СНЯТИЕ

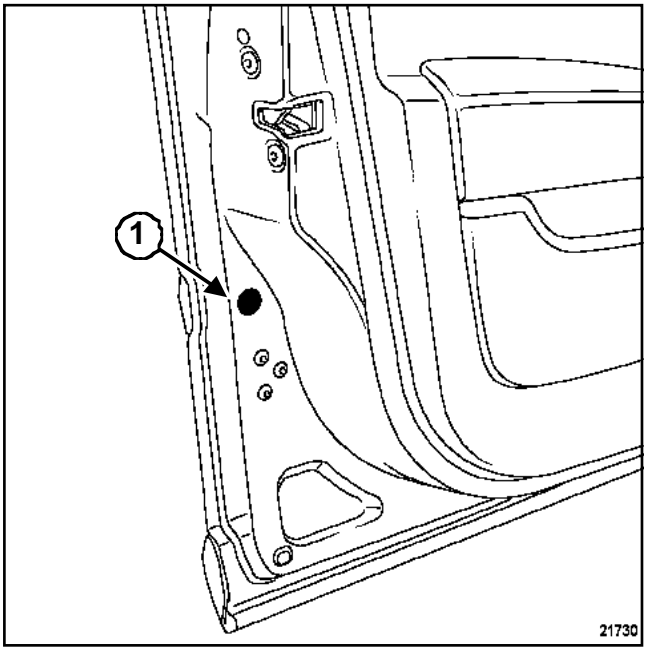

21730

Снимите заглушку и выверните винт (**1**).

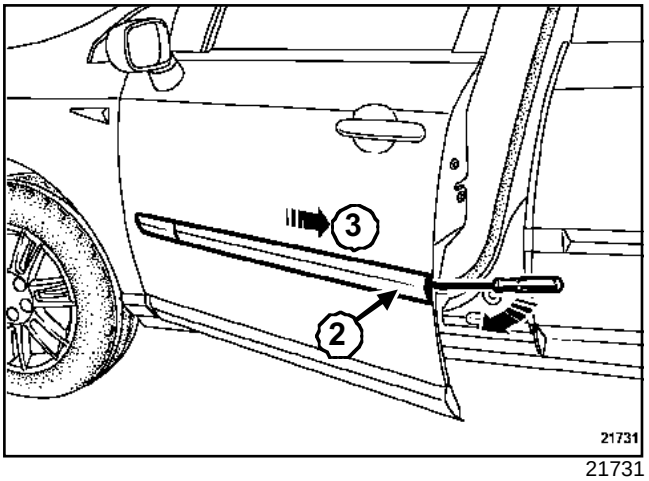

21731

Защитите кромку двери предохранительной лентой.

Отсоедините заднюю часть накладки (**2**), используя как рычаг приспособление **(Car. 1597)**.

Сдвиньте накладку в сторону задней части автомобиля (**3**).

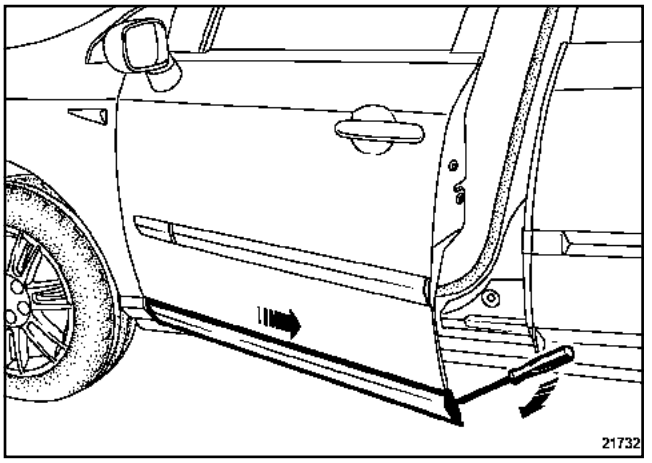

21732

Используя как рычаг приспособление **(Car. 1597)**, извлеките нижнюю накладку.

УСТАНОВКА

Сдвиньте накладку двери к передней части автомобиля.

Установите заглушку и заверните винт крепления.

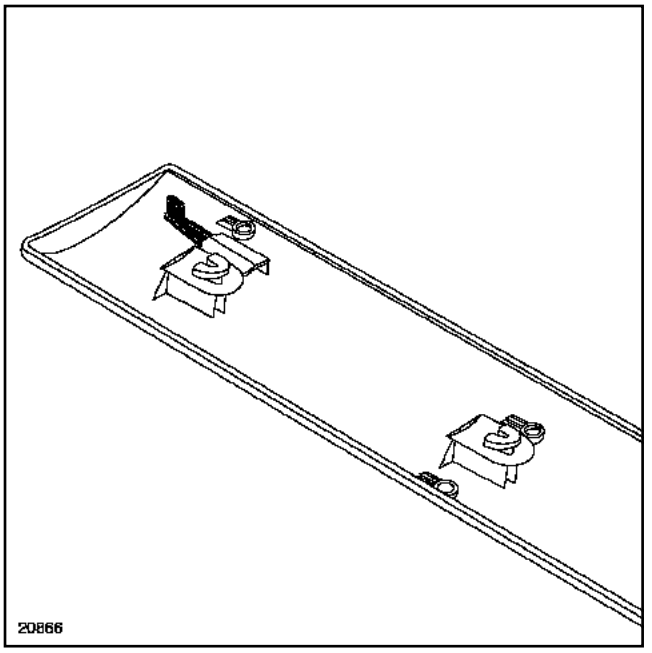

20866

ВНИМАНИЕ!
Перед установкой накладки слегка выдвиньте фиксирующий выступ.

Установка производится в порядке обратном снятию.

Необходимые приспособления и специнструмент	
Car. 1597	Рычаг для снятия держателей заднего поручня

СНЯТИЕ

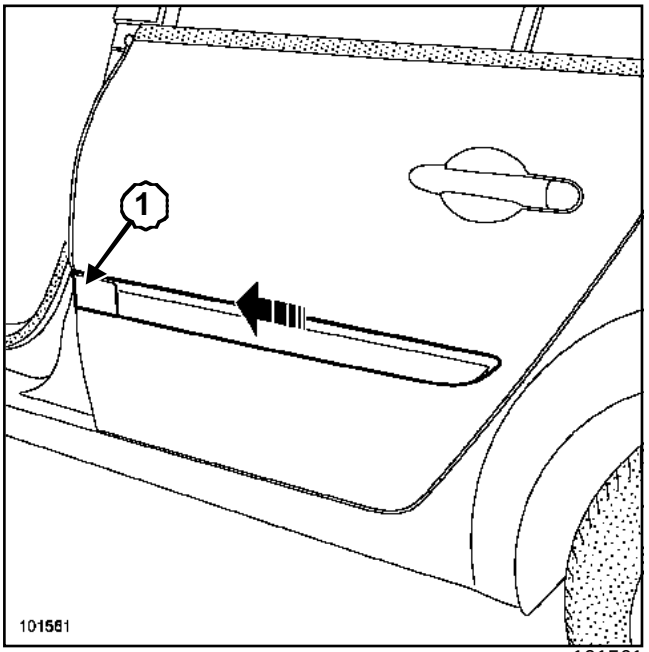

101561

Защитите кромку двери предохранительной лентой.

Отсоедините переднюю часть (**1**) накладки с помощью приспособления **(Car. 1597)**.

Сдвиньте накладку двери к передней части автомобиля.

УСТАНОВКА

Примечание:

Заменяйте декоративную н а кладку задней двери после каждого снятия.

Сдвиньте накладку двери п о направлению к задней части автомобиля, слегка отклонив ее переднюю часть.

Защелкните переднюю часть накладки задней двери.

СНЯТИЕ

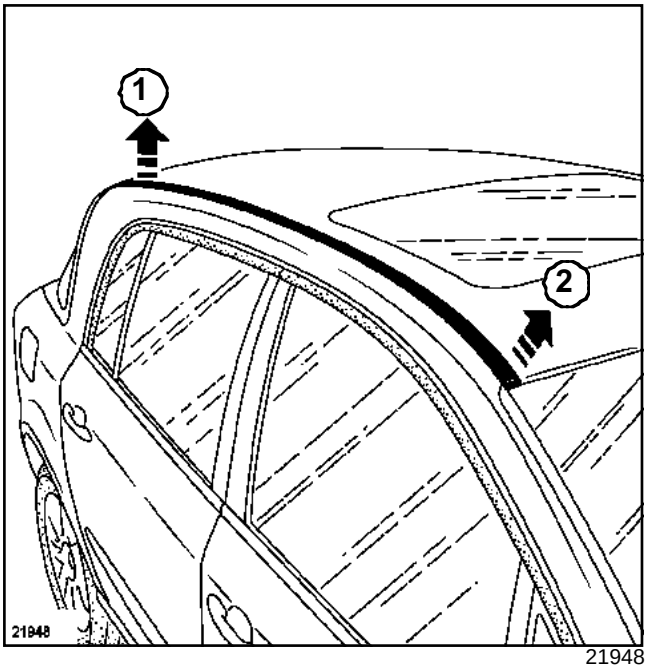

21948

Обклейте контуры накладки крыши и кузова защитной лентой.

Отсоедините накладку крыши по все длине движениями (**1**) и (**2**).

УСТАНОВКА

Замените держатели.

Установите держатели на накладку крыши.

Закрепите декоративную накладку крыши.

СНЯТИЕ

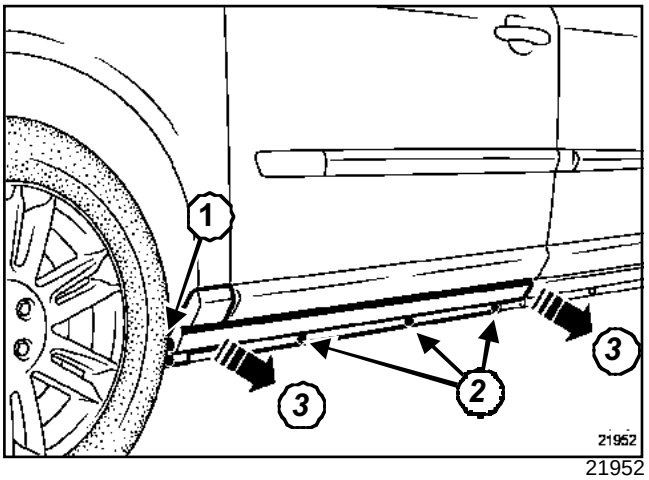

21952

Снимите:

- винт (**1**),
- держатели (**2**).

Откройте переднюю дверь.

Отсоедините переднюю часть защитной накладки панели порога у дверного проема.

Извлеките защитную накладку панели порога (**3**).

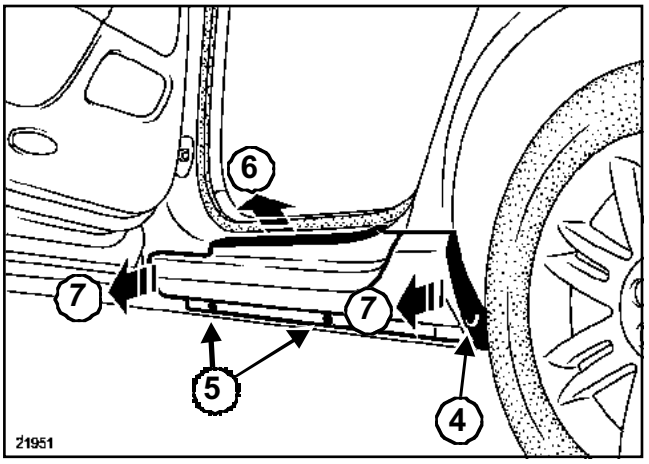

21951

Снимите:

- винт (**4**),
- держатели (**5**).

Откройте заднюю дверь.

Отсоедините заднюю часть защитной накладки панели порога движениями (**6**) и (**7**).

УСТАНОВКА

Замените держатели.

Установите держатели на переднюю и заднюю части защитной накладки панели порога.

Закрепите заднюю и переднюю части защитной накладки панели порога.

Установка производится в порядке обратном снятию.

РАЗБОРКА

Снимите задний бампер (см. **55A, Наружные защитные элементы, Снятие и установка заднего бампера**).

Извлеките жгут проводов из заднего бампера.

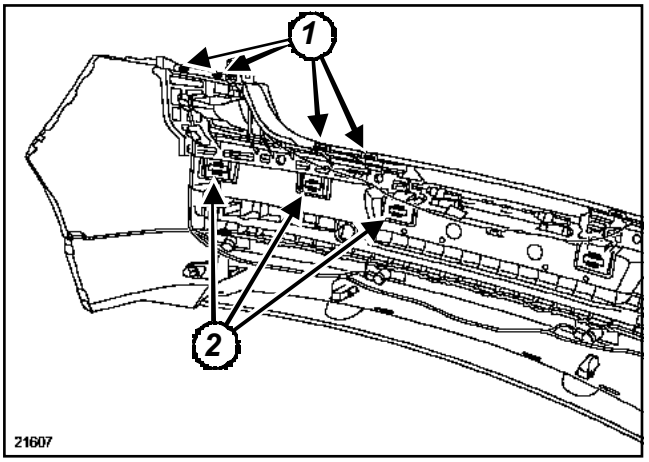

21607

Срежьте шлифовальным кругом верхнюю часть буфера (**1**).

Отсоедините нижнюю часть (**2**).

Снимите буфер.

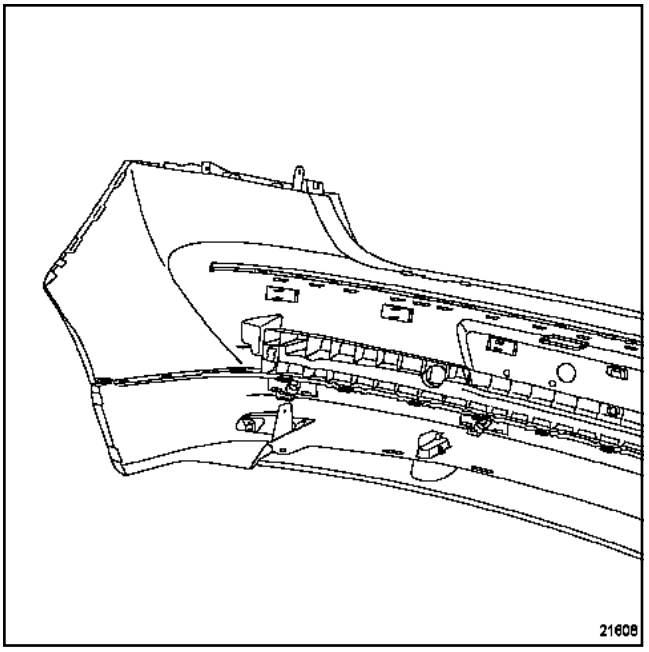

21608

Освободите от фиксаторов нижнюю декоративную накладку.

Отсоедините нижнюю декоративную накладку.

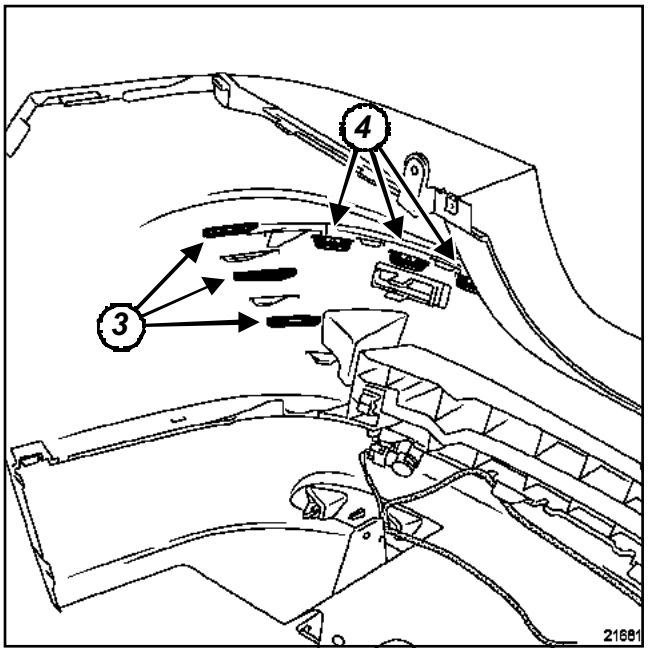

21681

Срежьте шлифовальным кругом язычки (**3**).

Освободите фиксаторы (**4**).

Снимите вставку.

СБОРКА

> Примечание:
>
> При снятии и установки вставки применяйте приведенную ниже методику.

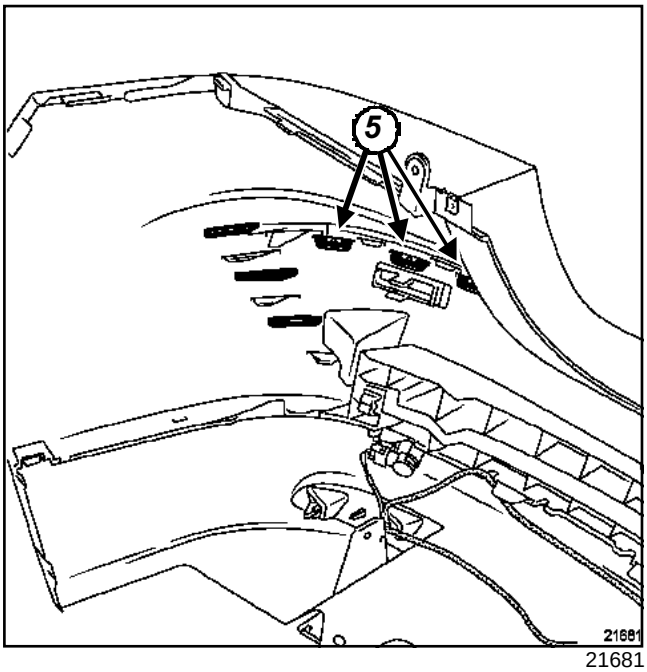

21681

Установите вставку.

Защелкните фиксаторы (**5**).

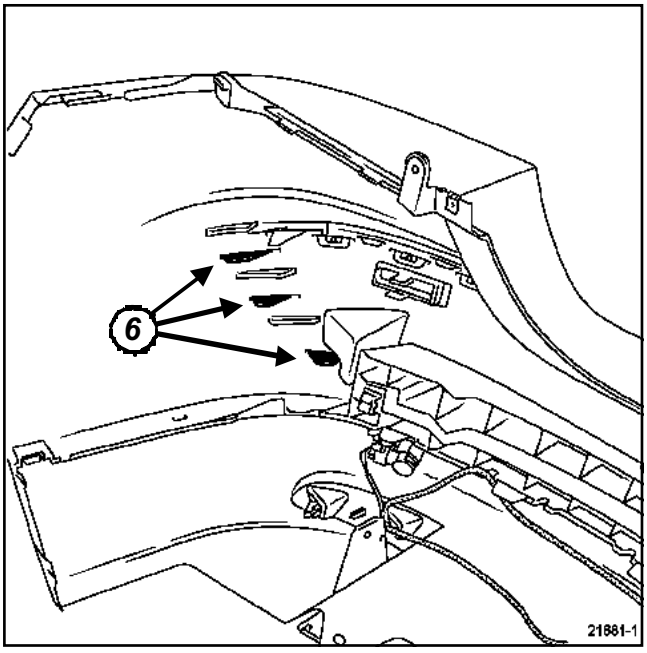

21681-1

Примечание:

Чтобы усилить крепление вставки к бамперу, приварите или закрепите фиксаторами язычки (**6**) (складской номер фиксаторов: **77 01 047 751**).

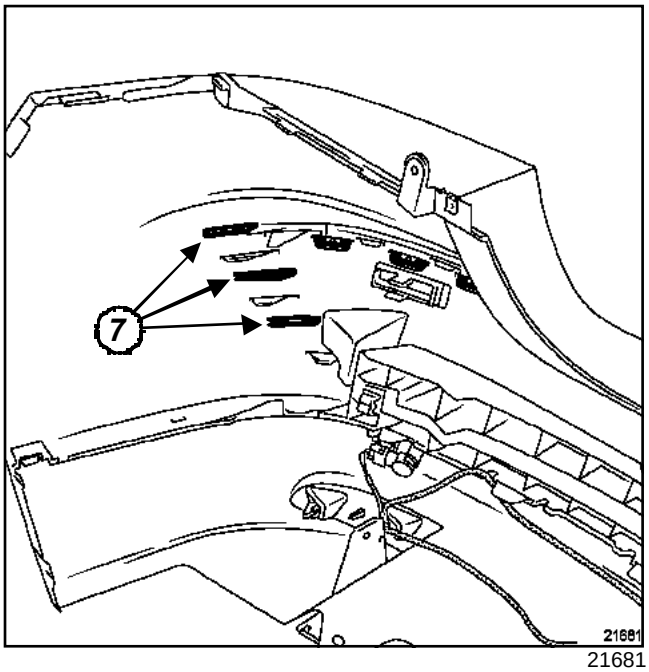

21681

Примечание:

При замене вставки приварите или закрепите фиксаторами только язычки (**7**).

Установите бампер (см. главу **55A, Наружные защитные элементы, Снятие и установка заднего бампера**).

Необходимые приспособления и специнструмент	
Ele. 1552	Съемник для рычага стеклоочистителя заднего стекла

Моменты затяжки ▽	
гайки крепления рычагов стеклоочистителя	**(12 Н·м)**

СНЯТИЕ

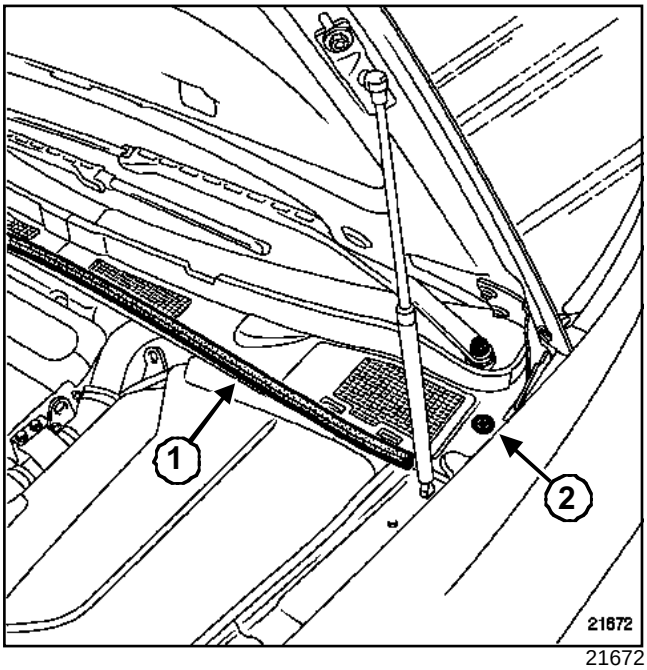

21672

Снимите:

- рычаги стеклоочистителя при помощи приспособления **(Ele. 1552)**,
- уплотнитель щита передка (**1**),
- держатель (**2**).

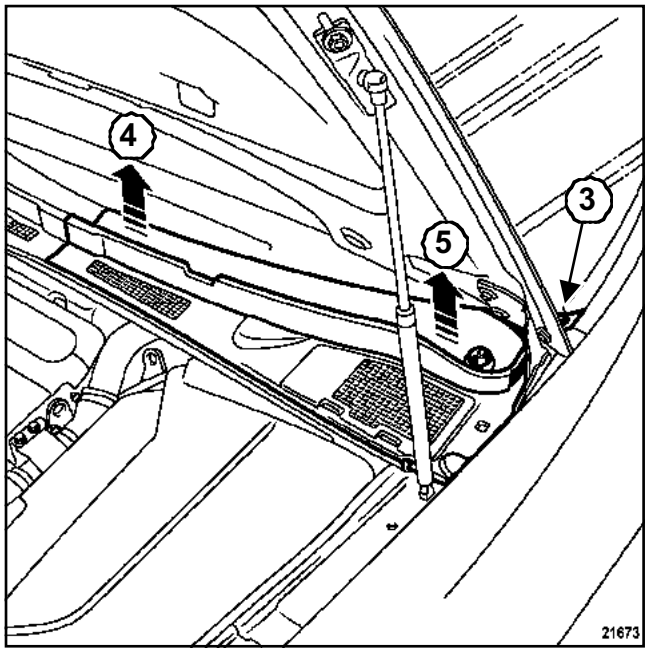

21673

Отверните на четверть оборота держатель (**3**).

Слегка приподнимите решетку (**4**).

Снимите решетку по направлению к передней части автомобиля, чтобы освободить фиксаторы под ветровым стеклом.

Извлеките решетку (**5**).

Действуйте так же при снятии правой решетки ниши воздухозабора.

УСТАНОВКА

Примечание:

Перед установкой решетки проверьте чистоту ветрового стекла и решетки ниши воздухозабора.

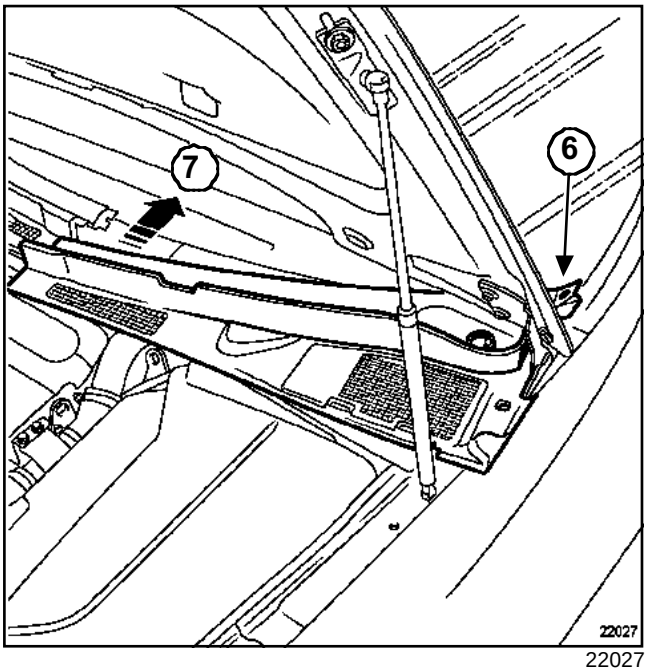

22027

Наденьте решетку на штифт крыла (**6**).

Продвиньте решетку (**7**) так, чтобы фиксаторы оказались под ветровым стеклом.

ВНИМАНИЕ!
Не допускайте, чтобы фиксаторы касались ветрового стекла.

Повторите операции для решетки с левой стороны.

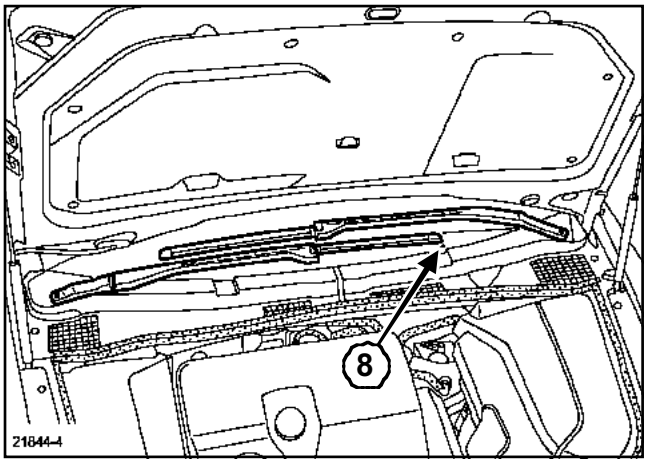

21844-4

Установите нижний правый рычаг по метке (**8**) на ветровом стекле.

Установите верхний левый рычаг параллельно нижнему рычагу.

Затяните требуемым моментом **гайки крепления рычагов стеклоочистителя ((12 Нбм))**.

Наденьте колпачки на гайки крепления рычагов стеклоочистителя.

СНЯТИЕ

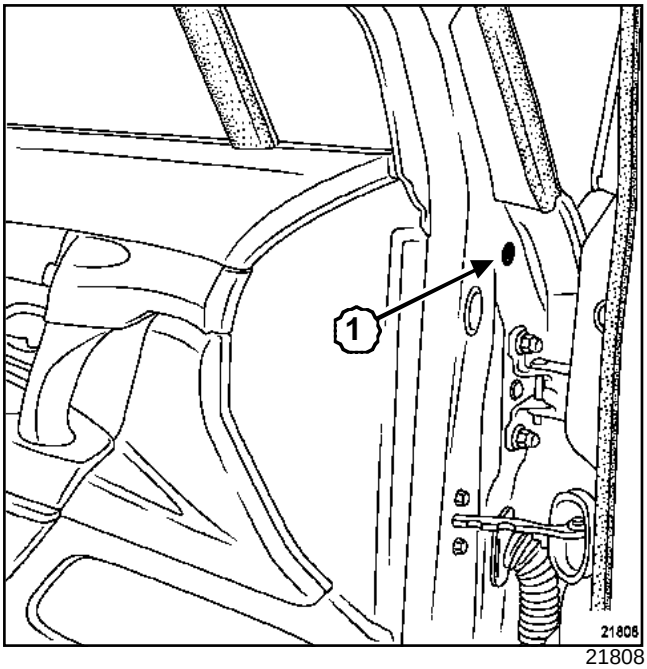

21808

Снимите заглушку и защитный винт (**1**).

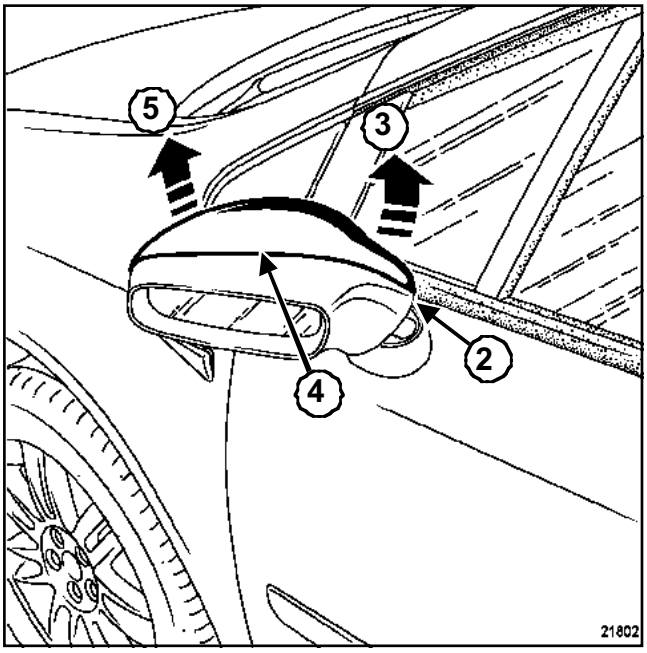

21802

Переместите корпус зеркала вперед.

Вставьте палец в нижнее отверстие (**2**).

Частично отсоедините корпус (**3**).

Слегка нажмите в направлении (**4**).

Отсоедините корпус (**5**).

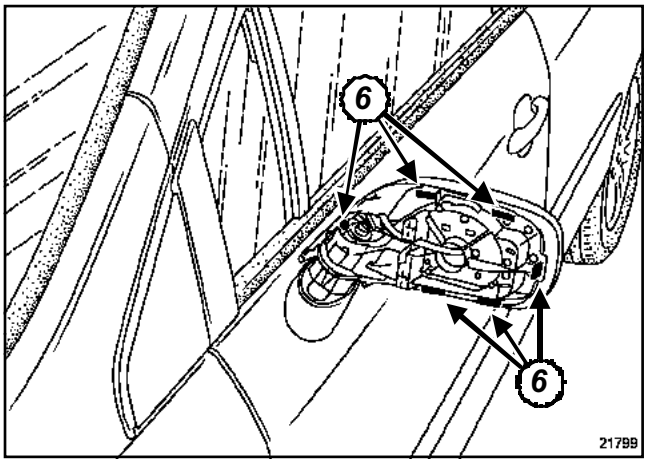

21799

Отсоедините фиксаторы (**6**).

Аккуратно снимите уплотнитель зеркала.

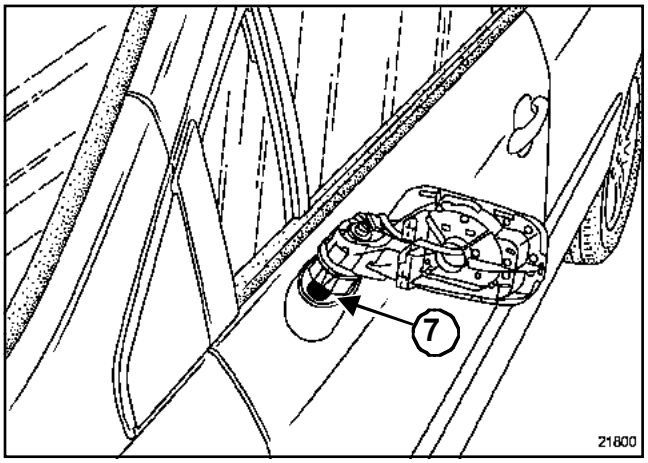

21800

Снимите две заглушки и отверните два винта (**7**).

Снимите зеркало.

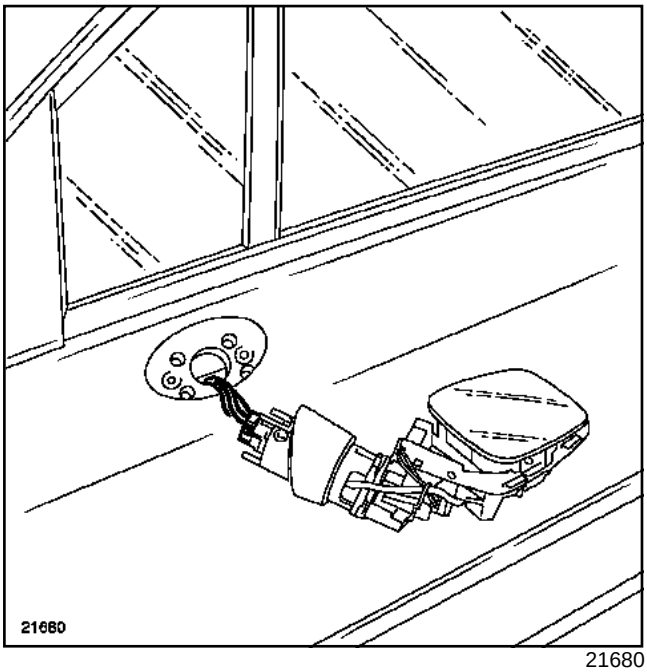

21680

Разъедините разъем.

Примечание:

Чтобы жгут проводов не упал в короб двери, закрепите его клейкой лентой.

УСТАНОВКА

Установка производится в порядке обратном снятию.

СНЯТИЕ

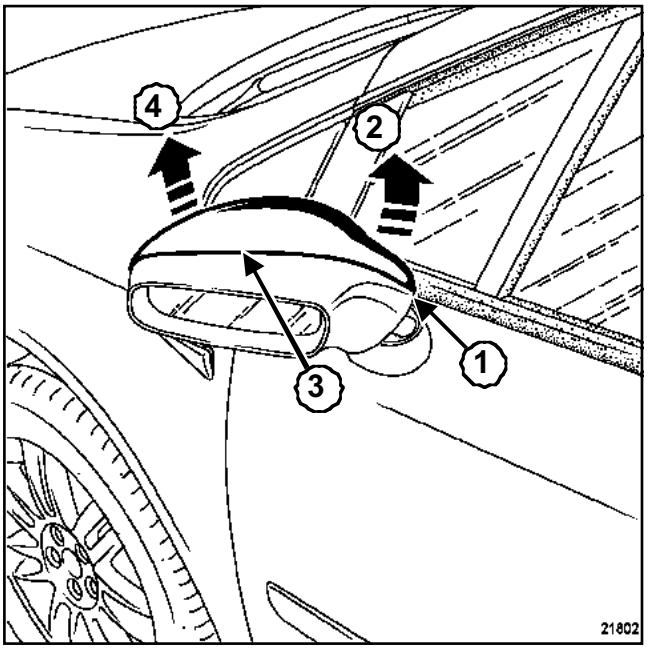

21802

Переместите корпус зеркала вперед.

Вставьте палец в нижнее отверстие (**1**).

Частично отсоедините корпус (**2**).

Слегка надавите в направлении (**3**).

Отсоедините корпус, отжав пружинные фиксаторы.

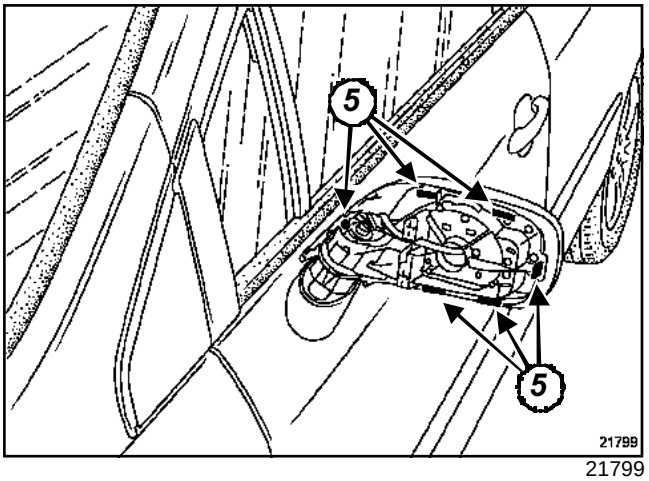

21799

Отсоедините фиксаторы (**5**).

Осторожно снимите уплотнитель зеркала.

УСТАНОВКА

Установка производится в порядке обратном снятию.

Примечание:

В отличие от стандартного зеркало с электрохромовым покрытием снабжено пластмассовой окантовкой.

I - СНЯТИЕ СТАНДАРТНОГО ЗЕРКАЛА

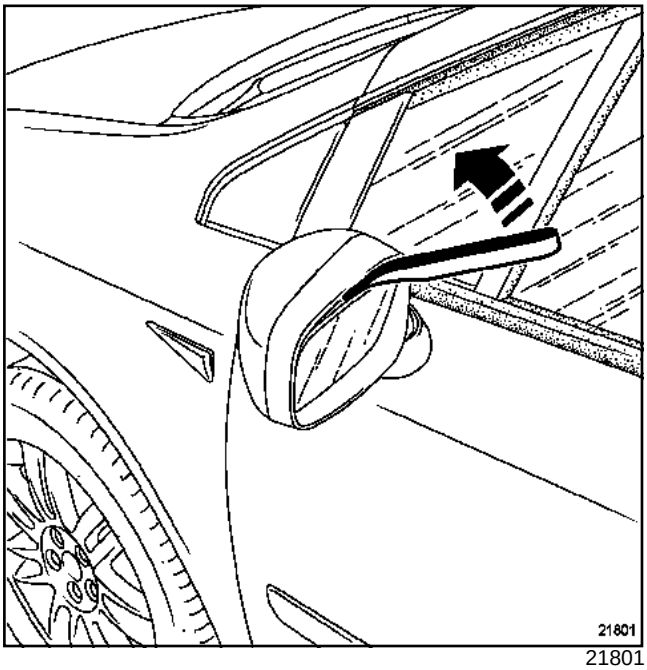

21801

Защитите верхнюю кромку зеркала заднего вида предохранительной лентой.

Для отсоединения зеркала, действуйте рычагом, как показано на рисунке.

Отсоедините провода от клеммы элемента обогрева зеркала заднего вида.

II - СНЯТИЕ ЗЕРКАЛА С ЭЛЕКТРОХРОМОВЫМ ПОКРЫТИЕМ

Снимите корпус и окантовку зеркала заднего вида (см. главу **56A**, **Наружные принадлежности, Снятие и установка корпус наружного зеркала заднего вида**).

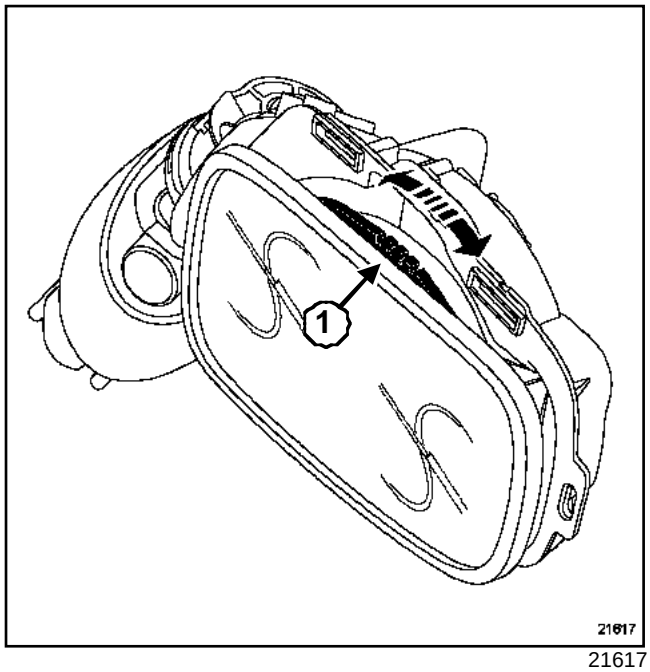

21617

Двигайте против часовой стрелки до освобождения байонетного стопора (**1**) (методика одинакова для левой и правой стороны).

III - УСТАНОВКА

Установка производится в порядке обратном снятию.

Примечание:

Для снятия решетки облицовки радиатора снимать бампер не требуется.

СНЯТИЕ

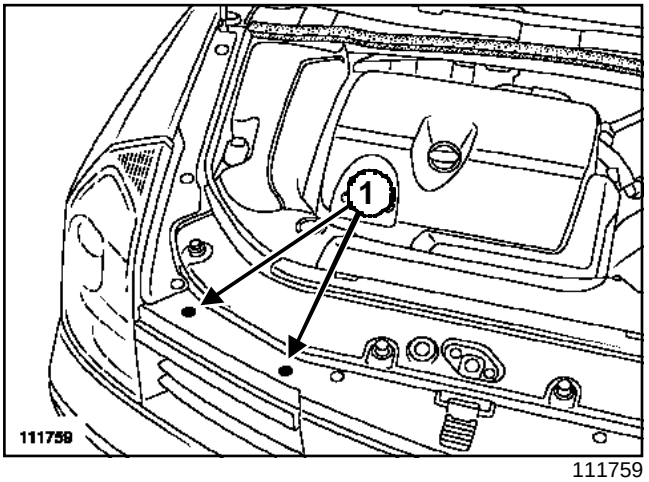

111759

Снимите держатели (**1**).

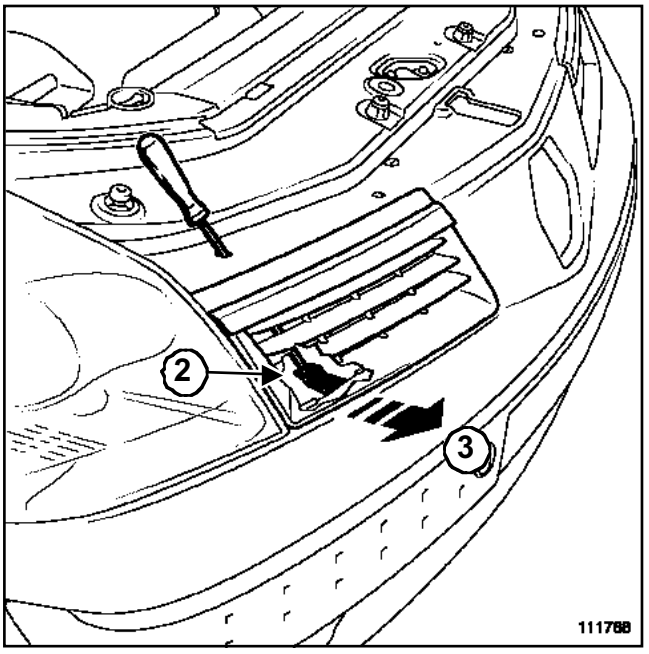

111768

Вставьте длинную отвертку с плоским лезвием в отверстие держателя ***(1)***.

Нажмите на держатель (**2**), немного оттягивая решетку облицовки радиатора (**3**).

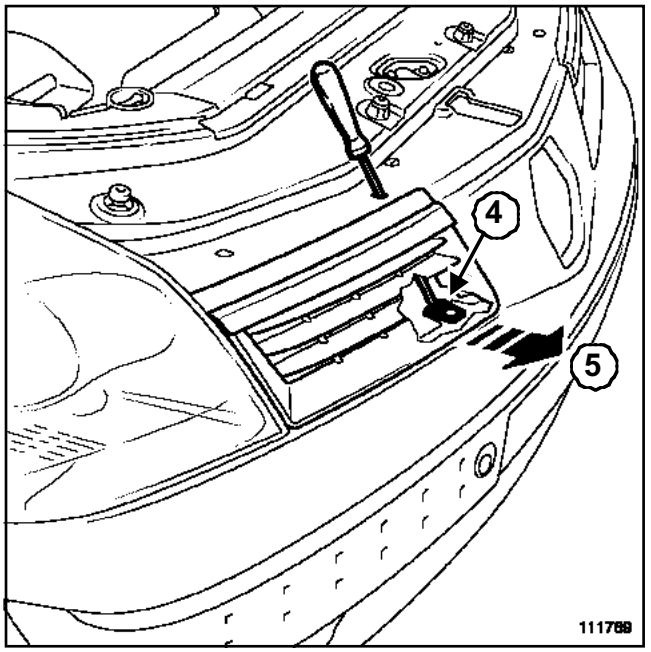

111769

Вставьте длинную отвертку с плоским лезвием в отверстие держателя ***(1)***.

Нажмите на держатель (**4**), немного оттягивая решетку облицовки радиатора (**5**).

Снимите решетку облицовки радиатора.

УСТАНОВКА

Установите решетку облицовки радиатора.

Закрепите решетку облицовки радиатора.

Установите держатели решетки облицовки радиатора.

СНЯТИЕ

Снимите наружный подоконный уплотнитель передней двери (см. главу **66A, Уплотнение стекол, Снятие и установка наружного подоконного уплотнителя передней двери**).

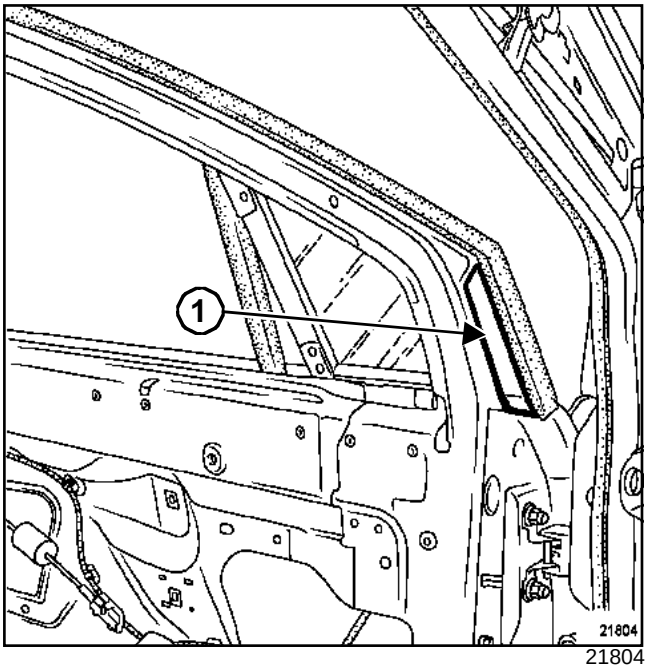

21804

Отсоедините крышку, отжав пружинные защелки.(**1**)

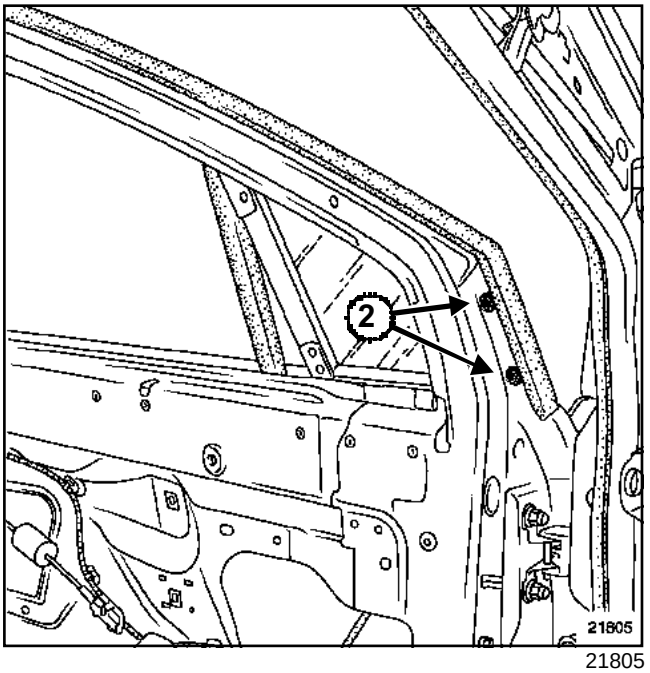

21805

Отверните два винта крепления (**2**).

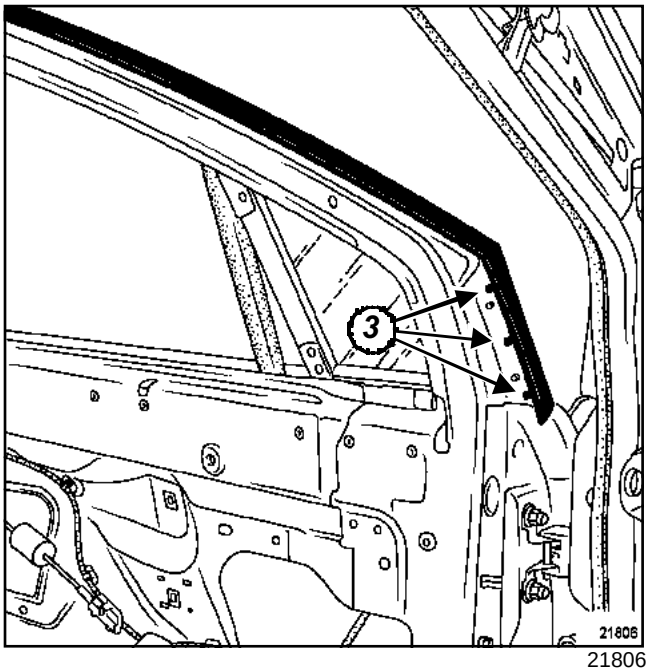

21806

Освободите три держателя уплотнителя дверного проема (**3**).

Снимите переднюю часть наружной декоративной накладки.

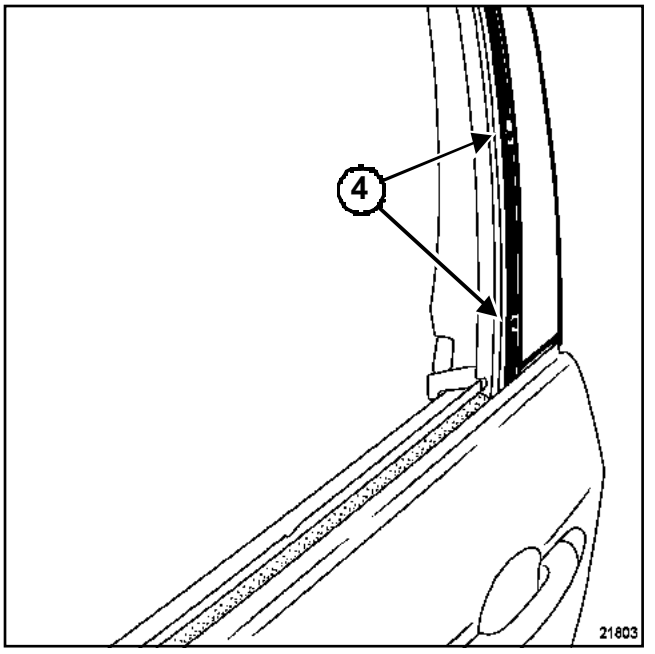

21803

Снимите:

- частично желобок,

- детали крепления (**4**).

Снимите заднюю часть наружной декоративной накладки.

УСТАНОВКА

Установка производится в порядке обратном снятию.

СНЯТИЕ

Снимите наружный подоконный уплотнитель (см. главу **66A, Уплотнение стекол, Снятие и установка наружного подоконного уплотнителя задней двери**).

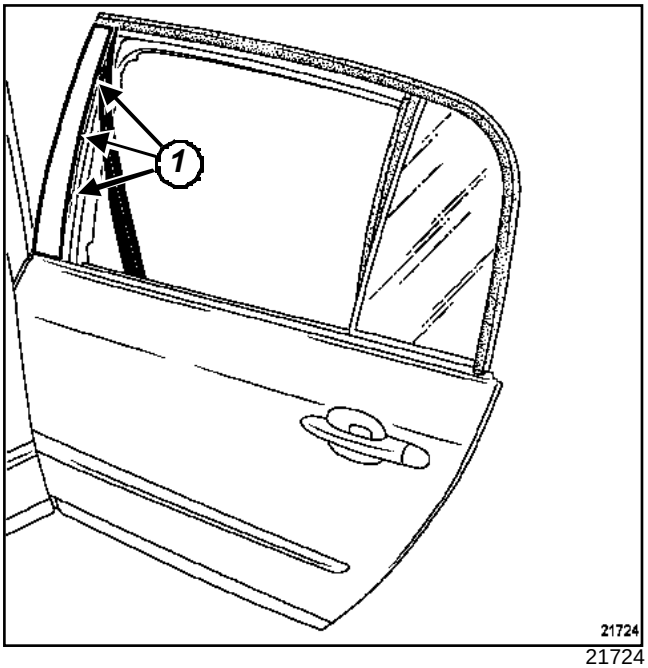

21724

Снимите:

- частично направляющий желобок стекла,
- детали крепления (**1**),
- наружную декоративную накладку стойки задней двери.

УСТАНОВКА

Установка производится в порядке обратном снятию.

Необходимые приспособления и специнструмент	
Car. 1363	Съемник облицовок

СНЯТИЕ

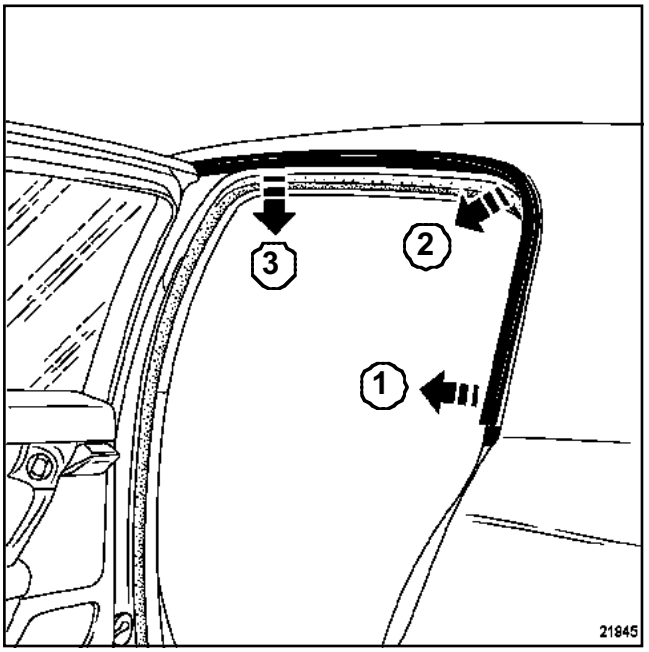

21945

Отсоедините заднюю часть декоративной накладки движениями (**1**), (**2**) и (**3**) с помощью приспособления **(Car. 1363)**.

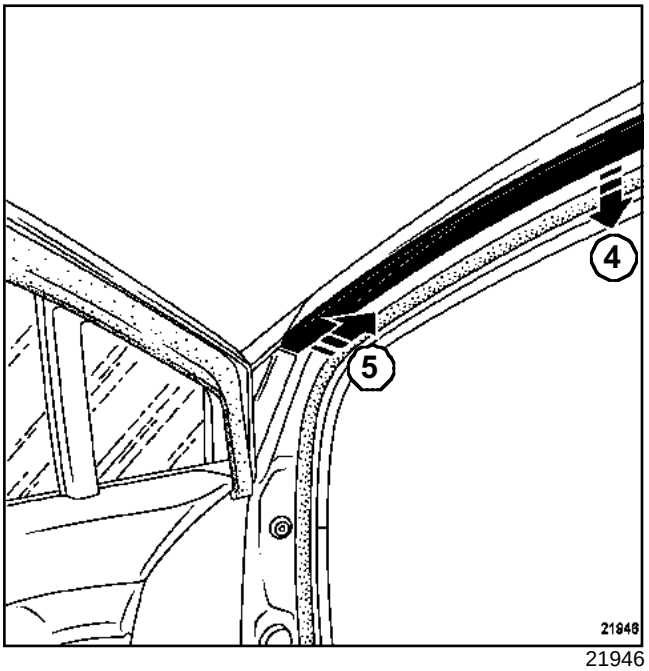

21946

Отсоедините декоративную накладку (**4**).

Отсоедините декоративную накладку(**5**).

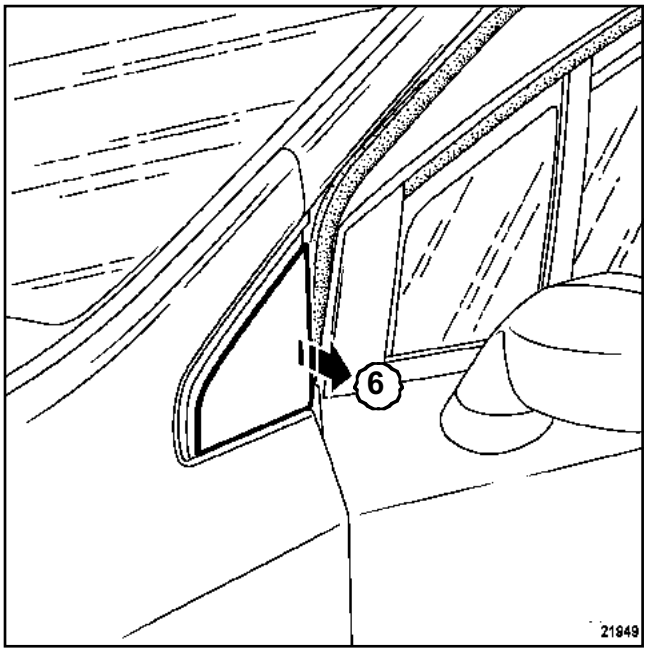

21949

Отсоедините декоративную накладку переднего крыла (**6**).

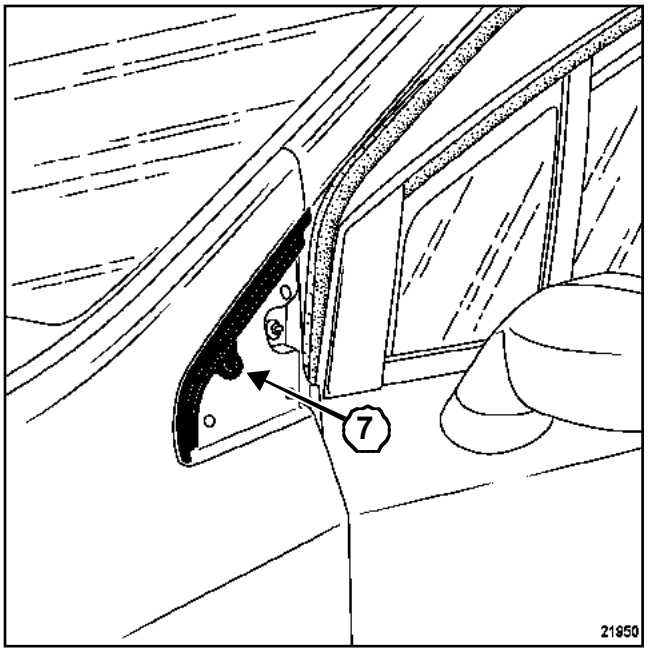

21950

Снимите держатель (**7**).

Снимите хромированную планку.

УСТАНОВКА

Замените держатели декоративной накладки боковины кузова.

Установка производится в порядке обратном снятию.

Необходимые приспособления и специнструмент	
Ms. 1373	Съемник для аудиосистемы Philips
Ms. 1639	Съемник для аудиосистемы и ченджера компакт-дисков
Mot. 1608	Динамометрическая отвертка

Необходимое оборудование
Диагностический прибор

Моменты затяжки ▽	
фиксатор крепления фронтальной подушки безопасности пассажира	**2 Н·м**
болт крепления рулевого колеса	**(44 Н·м)**
наконечники проводов аккумуляторной батареи	**12 да(Н·м)**

ВАЖНОЕ ЗАМЕЧАНИЕ!

Перед любыми работами с элементами системы безопасности обязательно заблокируйте ЭБУ подушек безопасности с помощью**Диагностический прибор** (см. **Руководство по ремонту 353, 88C, Подушки безопасности и преднатяжители ремней безопасности, Процедура блокировки ЭБУ подушек безопасности**). При этом все электрические цепи в оспламенения блокируются и на щитке приборов загорается постоянным с ветом с оответствующая сигнальная лампа (при включенном зажигании).

ВАЖНОЕ ЗАМЕЧАНИЕ!

Ни в коем случае не работайте с пиротехническими системами (подушками безопасности и преднатяжителями ремней безопасности) вблизи источника тепла или открытого пламени, чтобы не допустить их срабатывания.

Примечание:

При блокировке ЭБУ подушек безопасности также отпирается электрический замок рулевой колонки.

I - СНЯТИЕ

Отсоедините провода от клемм аккумуляторной батареи, начиная с минусовой клеммы (см. **Руководство по ремонту 353, главу 80A, Снятие и установка аккумуляторной батареи**).

Снимите:

- облицовки стоек проема ветрового стекла (см. главу **71A, Внутренняя отделка кузова, Снятие и установка облицовки стойки проема ветрового стекла:**),
- центральную консоль (см. главу **57A, Принадлежности салона, Снятие и установка центральной консоли**),
- аудиосистему с помощью приспособления **(Ms. 1373)** или **(Ms. 1639)** (в зависимости от уровня комплектации).
- центральный коммуникационный блок с помощью приспособления **(Ms. 1373)**.

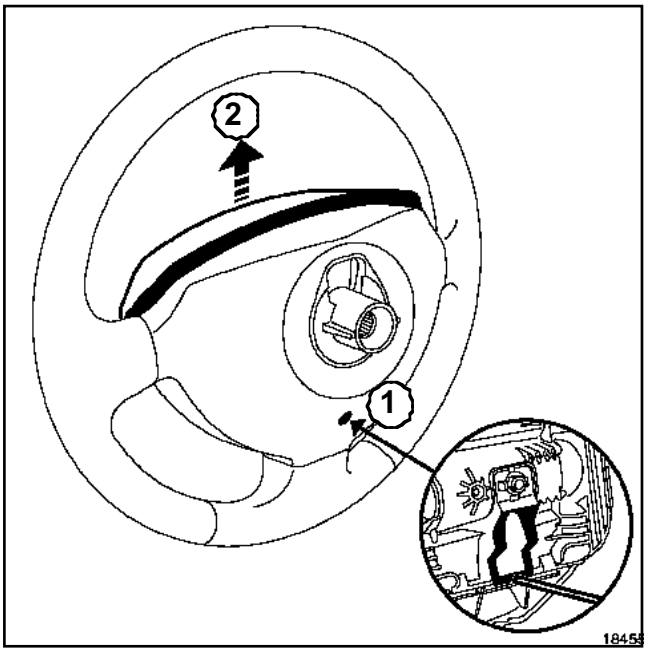

18455

Вставьте отвертку в отверстие (**1**).

Надавите на отвертку.

Отсоедините фронтальную подушку безопасности водителя (**2**).

Разъедините:

- разъемы от фронтальной подушки безопасности водителя,
- разъемы выключателей регулятора скорости.

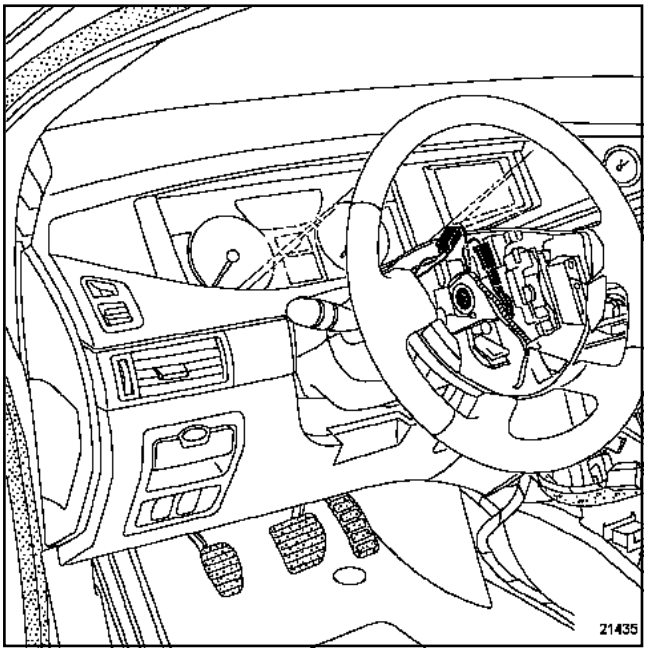

21435

Снимите:

- болт крепления рулевого колеса;
- рулевое колесо, предварительно установив колеса в положение для движения по прямой,

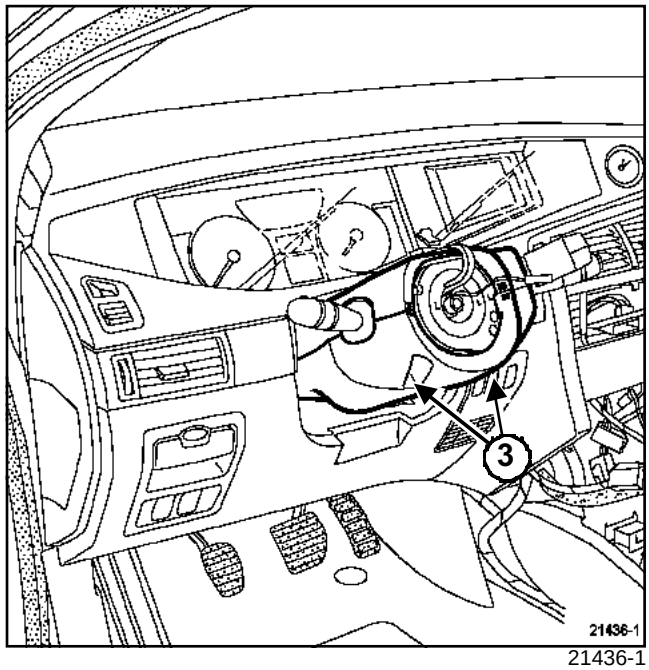

21436-1

Снимите:

- винты (**3**),
- верхний и нижний подрулевые кожухи.

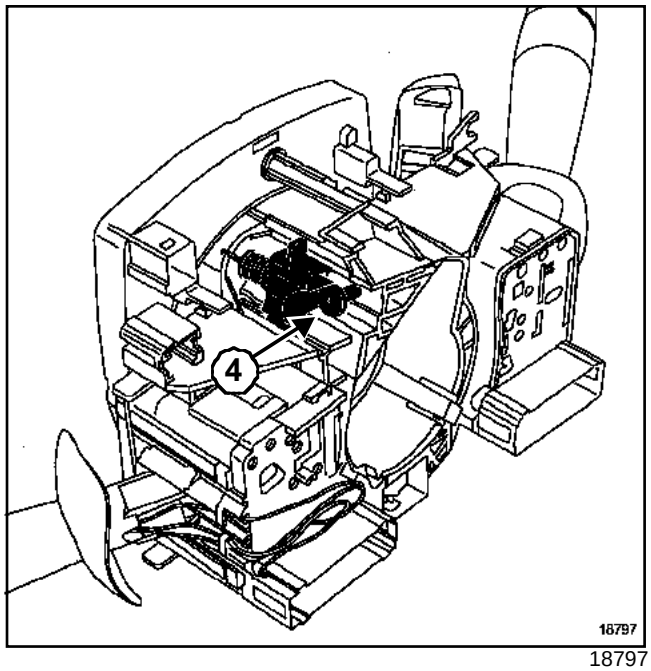

18797

Отверните винт (**4**), не снимая его.

Частично снимите контактный диск в сборе.

Разъедините разъемы.

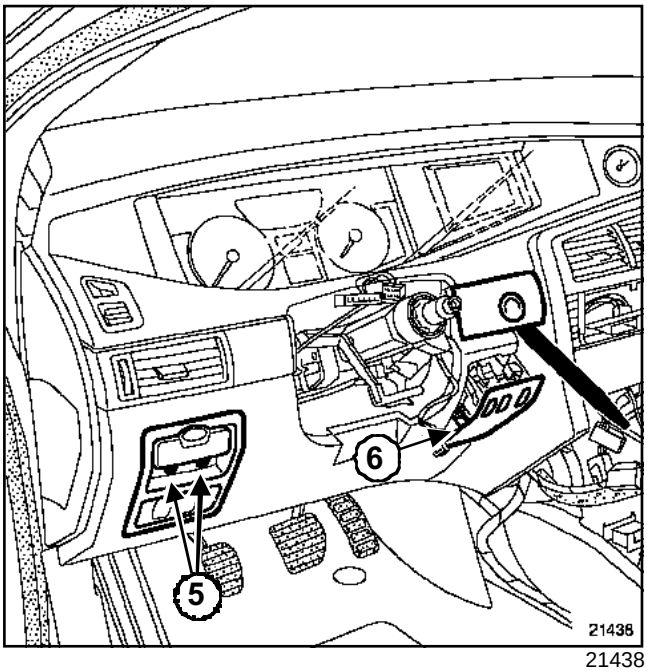

21438

Снимите:

- панель кнопки запуска двигателя,
- винты (**5**) крепления ручки управления автоматическим стояночным тормозом, предварительно сняв крышку,
- панель выключателей (**6**).

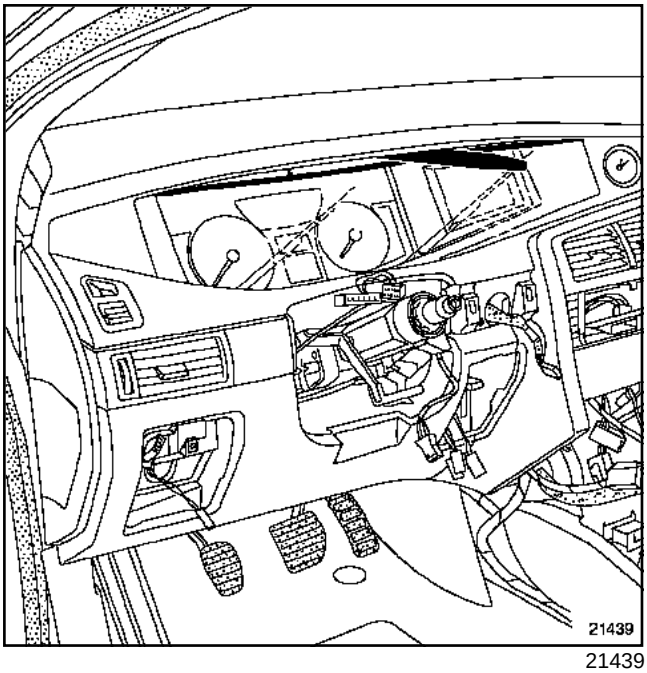

21439

Отсоедините верхнюю облицовку щитка приборов.

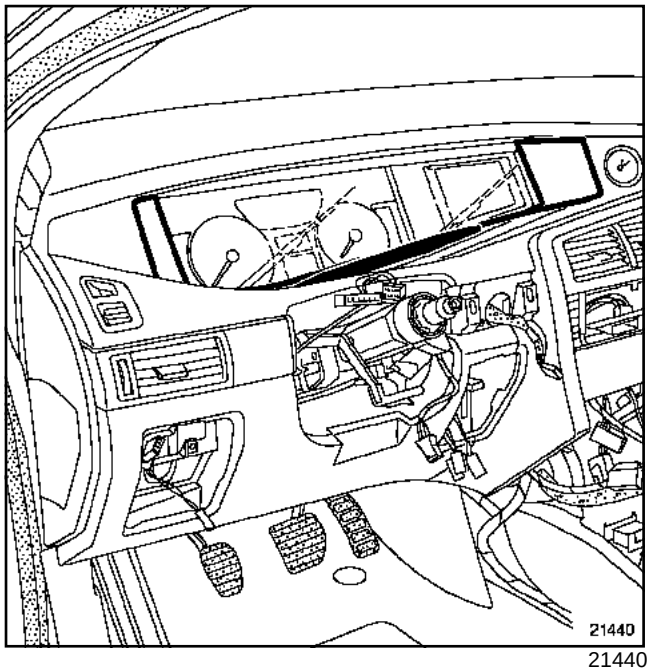

21440

Отсоедините нижнюю облицовку щитка приборов.

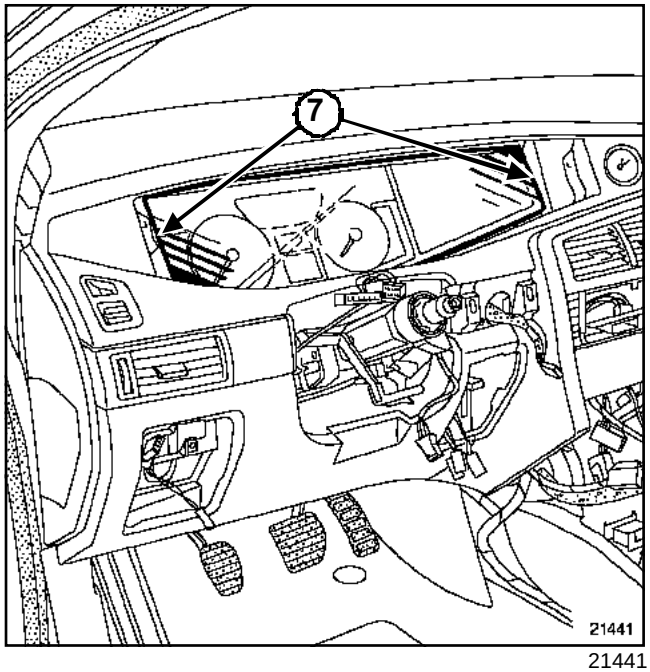

21441

Снимите:

- винты (**7**),
- щиток приборов.

Разъедините разъемы щитка приборов.

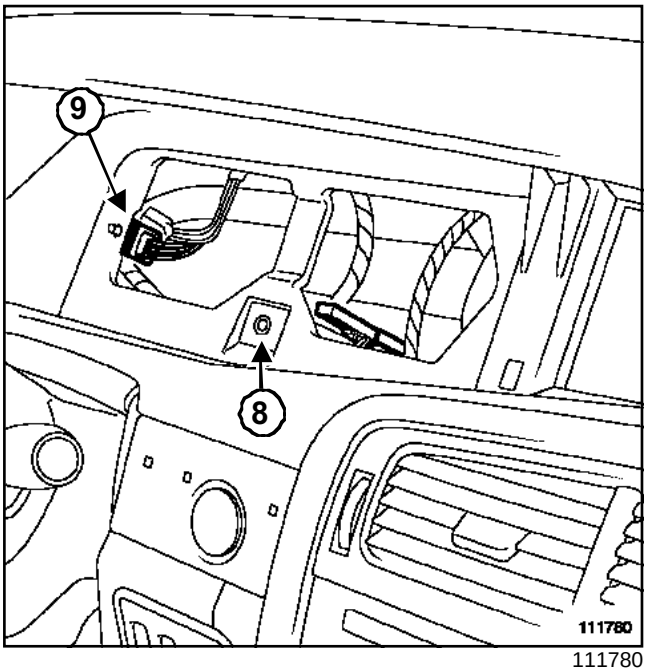

111780

Отверните (**8**)винт.

Разъедините разъем(**9**).

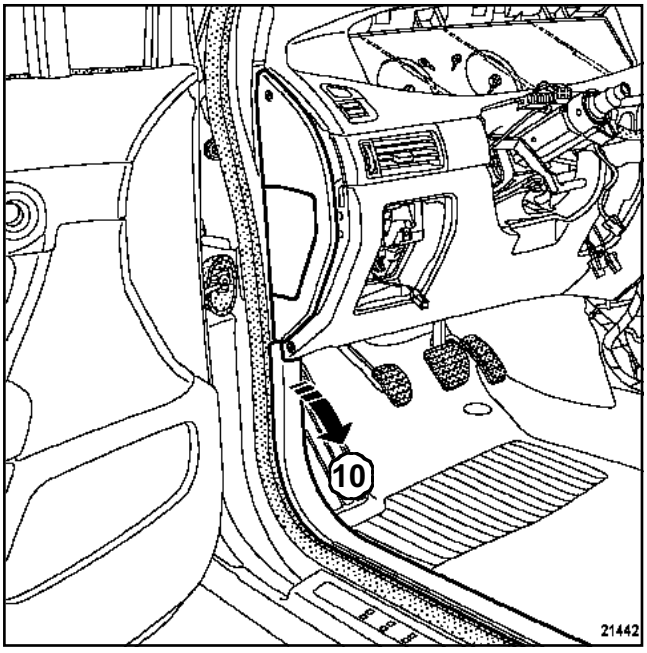

21442

Отсоедините переднюю часть облицовки порога передней двери (**10**).

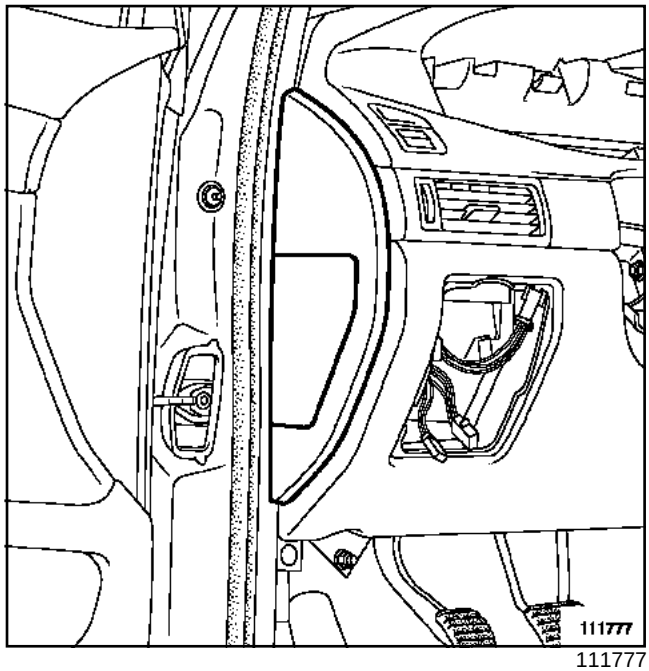

111777

Снимите боковой щиток приборной панели, отжав пружинные защелки.

Данная операция должна быть выполнена с обеих сторон приборной панели.

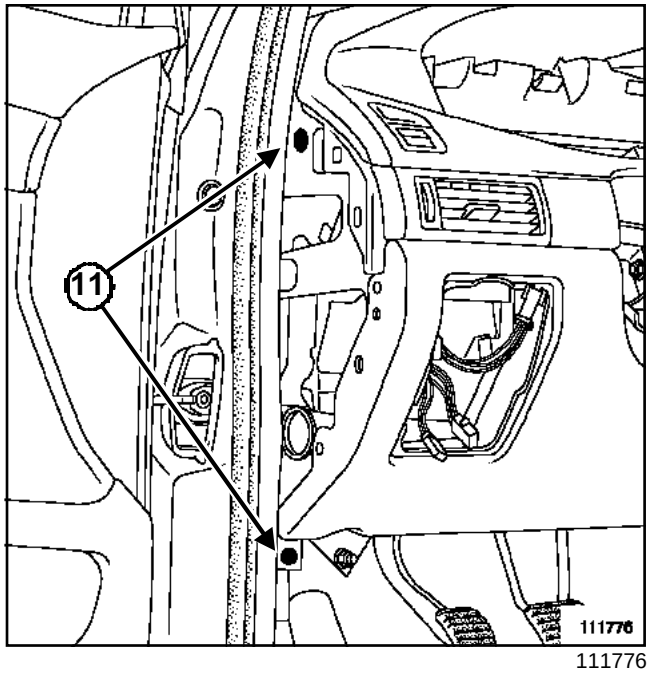

111776

Отверните болты (**11**).

Данная операция должна быть выполнена с обеих сторон приборной панели.

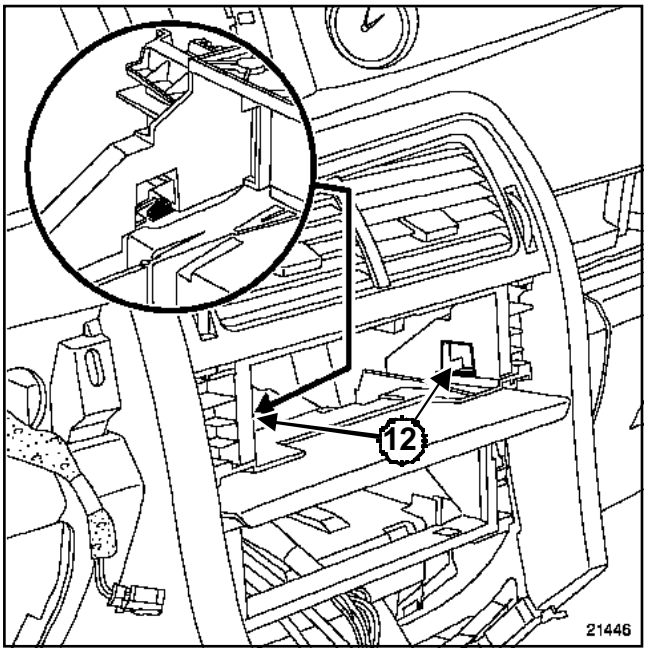

21446

Освободите два фиксатора (**12**).

Снимите крышку центрального коммуникационного блока или вещевой ящик (в зависимости от уровня комплектации).

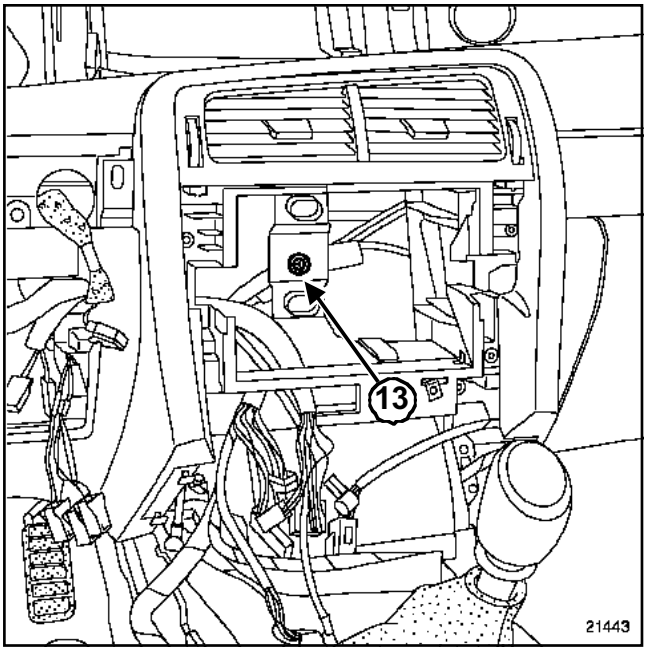

21443

Отверните (**13**)винт.

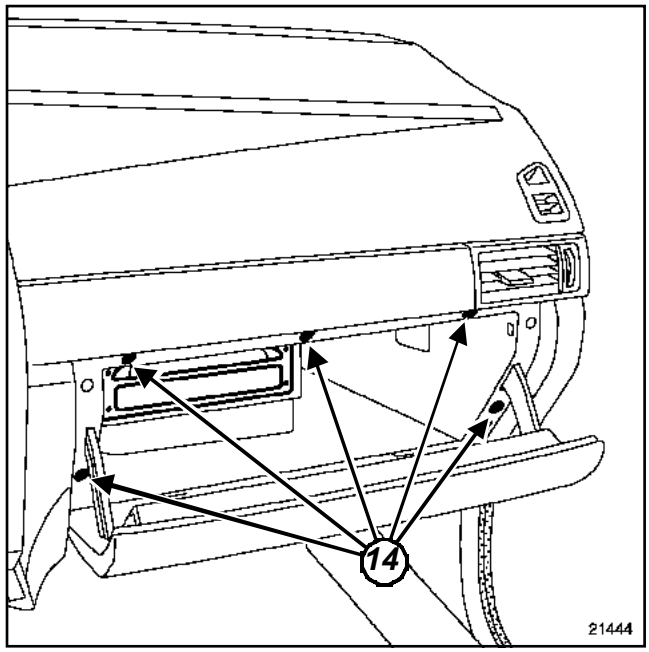

21444

Снимите:

- проигрыватель компакт-дисков с помощью приспособления **(Ms. 1373)**,
- винты (**14**),
- вещевой ящик.

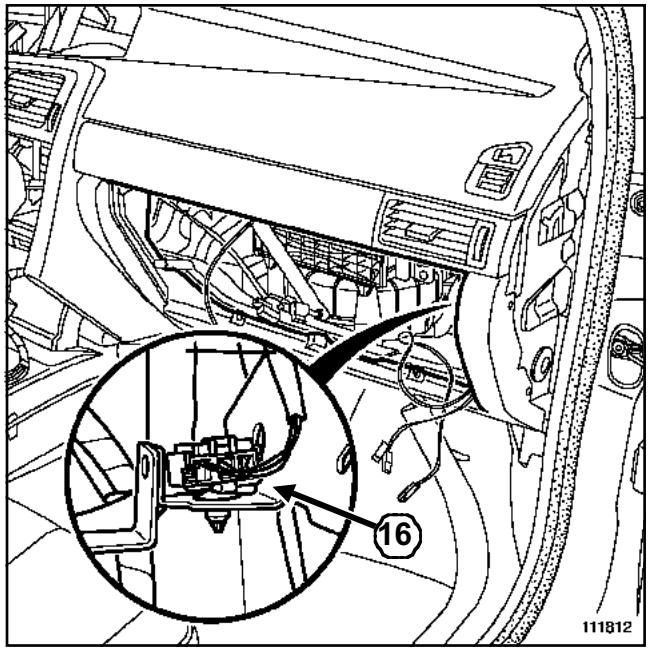

111812

Разъедините разъем(**16**).

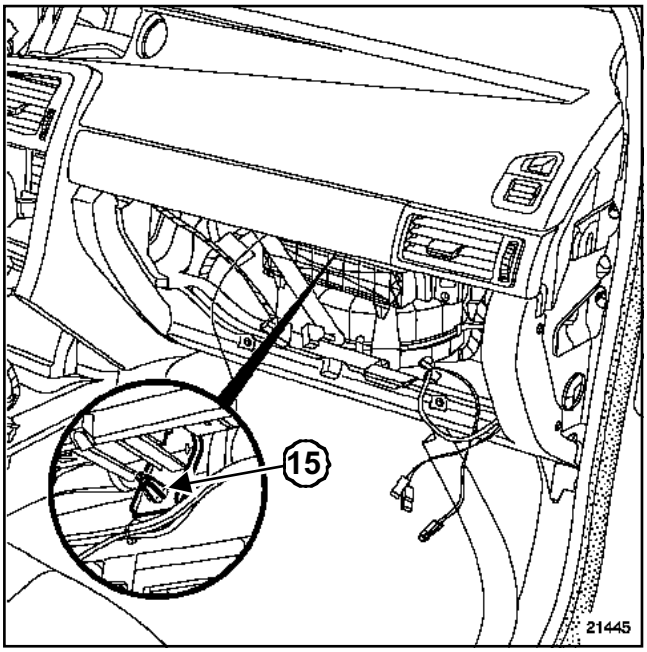

21445

Установите накидной ключ на **13 мм** на фиксатор (**15**).

Нажмите на ключ, чтобы разблокировать фиксатор.

Слегка потяните приборную панель, чтобы освободить от защелки лапку крепления фронтальной подушки безопасности пассажира.

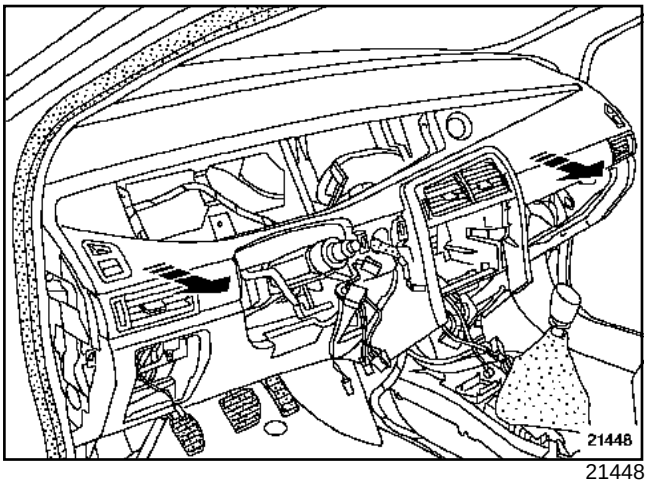

21448

Старайтесь не повредить жгут проводов.

Частично высвободите приборную панель.

Разъедините разъемы двух громкоговорителей для воспроизведения верхних частот.

Извлеките приборную панель из автомобиля.

Эта операция выполняется вдвоем с помощником.

II - УСТАНОВКА

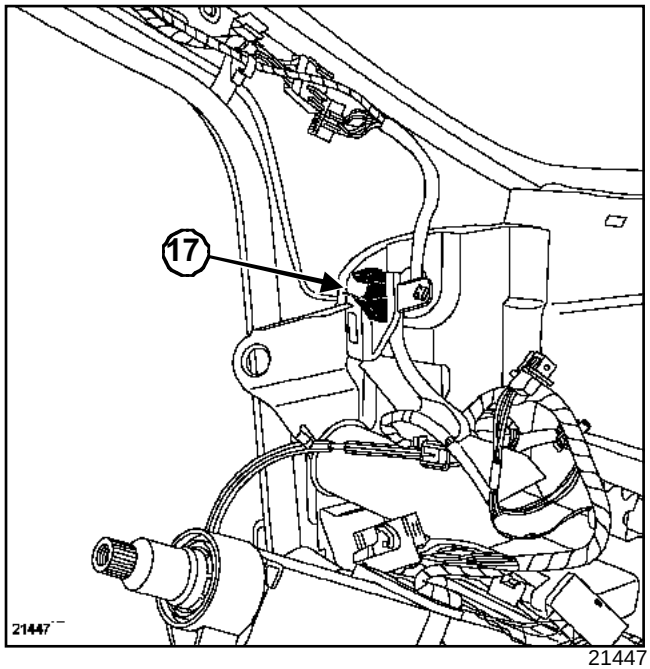

21447

Проверьте состояние держателей (**17**).

При необходимости замените фиксаторы (**17**).

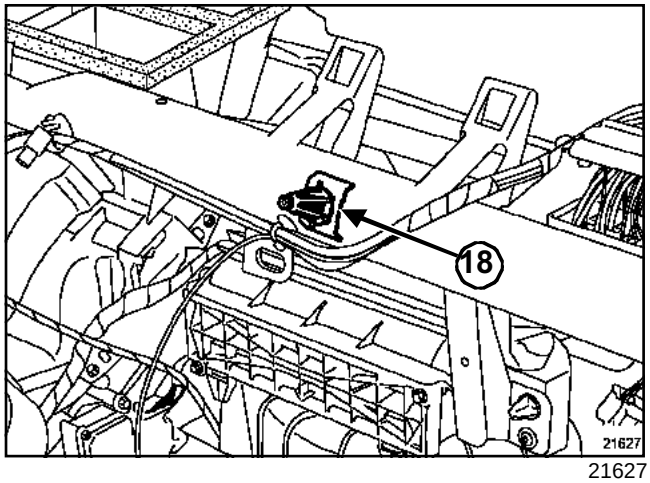

21627

ВАЖНОЕ ЗАМЕЧАНИЕ!
Обязательно заменяйте фиксатор (**18**) после каждого снятия.

Затяните требуемым моментом **фиксатор крепления фронтальной подушки безопасности пассажира (2 Нбм)** с помощью приспособления **(Mot. 1608)**.

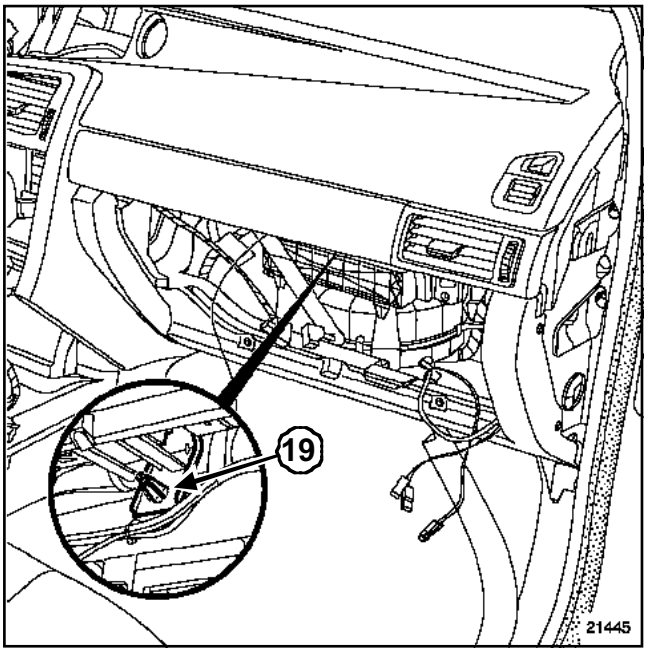

21445

Проверьте надежность крепления фронтальной подушки безопасности пассажира фиксатором (**19**).

1 - Особенности фронтальной подушки безопасности пассажира

21249

ВАЖНОЕ ЗАМЕЧАНИЕ!

При замене приборной панели обязательно приклейте со стороны приборной панели предупредительную этикетку, показанную на рисунке выше.

2 - Особенности контактного диска

ВНИМАНИЕ!

Перед установкой контактного диска в сборе убедитесь, что передние колеса установлены в положение движения по прямой.

3 - Особенности рулевого колеса

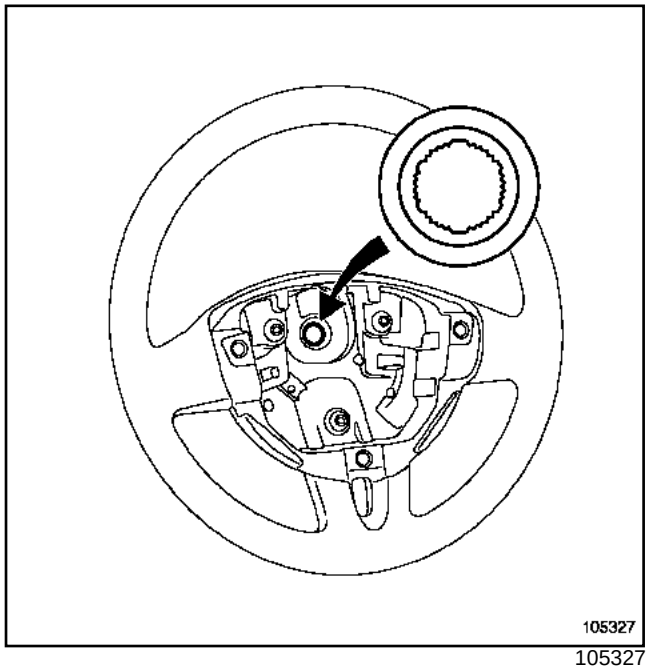

105327

ВНИМАНИЕ!

- Рулевое колесо должно свободно надевается на шлицы (шлицы имеют установочные участки).

- Старайтесь не повредить установочные участки шлицов.

Обязательно замените болт крепления после каждого снятия рулевого колеса.

Затяните требуемым моментом **болт крепления рулевого колеса ((44 Нбм))**.

4 - Особенности фронтальной подушки безопасности водителя

ВАЖНОЕ ЗАМЕЧАНИЕ!

При подключении фронтальной подушки безопасности водителя сначала подключите провод соединения с "массой", а затем соедините оба разъема.

ВНИМАНИЕ!

Присоедините провода к клеммам аккумуляторной батареи, начиная с плюсовой клеммы; выполните необходимое программирование (см. **Руководство по ремонту 353, глава 80A, Снятие и установка аккумуляторной батареи**).

Затяните требуемым моментом **наконечники проводов аккумуляторной батареи (12 да(Н·м))**.

ВАЖНОЕ ЗАМЕЧАНИЕ!

Разблокируйте ЭБУ с помощью **Диагностический прибор** (см. **Руководство по ремонту 353, 88C, Подушки безопасности и преднатяжители ремней безопасности, Процедура блокировки ЭБУ подушек безопасности**).

Моменты затяжки ▽	
винты крепления фронтальной подушки безопасности пассажира	**8 Н·м**

РАЗБОРКА

Снимите:

- приборную панель (см. главу **57A, Принадлежности салона, Снятие и установка приборной панели**) (Соблюдайте правила безопасности),
- вещевой ящик (см. главу **57A, Принадлежности салона, Снятие и установка вещевого ящика**).

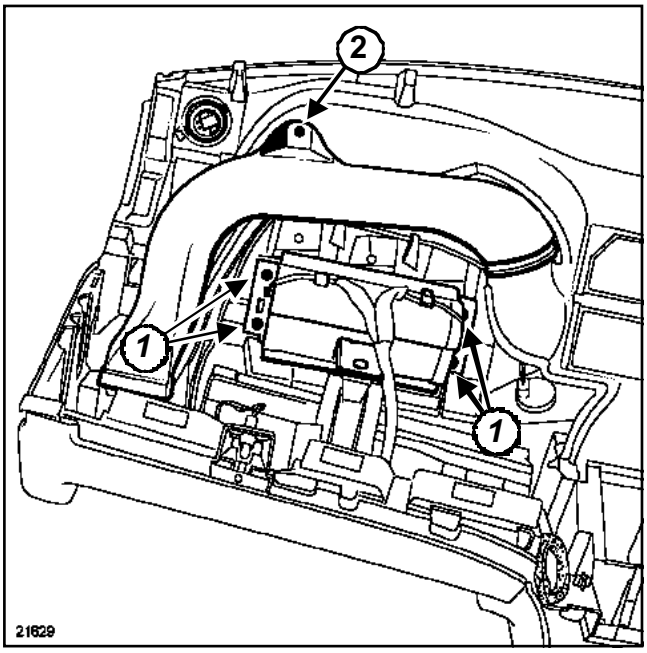

21629

Снимите:

- винты (**1**),
- фронтальную подушку безопасности пассажира,
- винт (**2**),
- воздушный патрубок.

Отметьте расположение жгута проводов.

Снимите жгут проводов приборной панели.

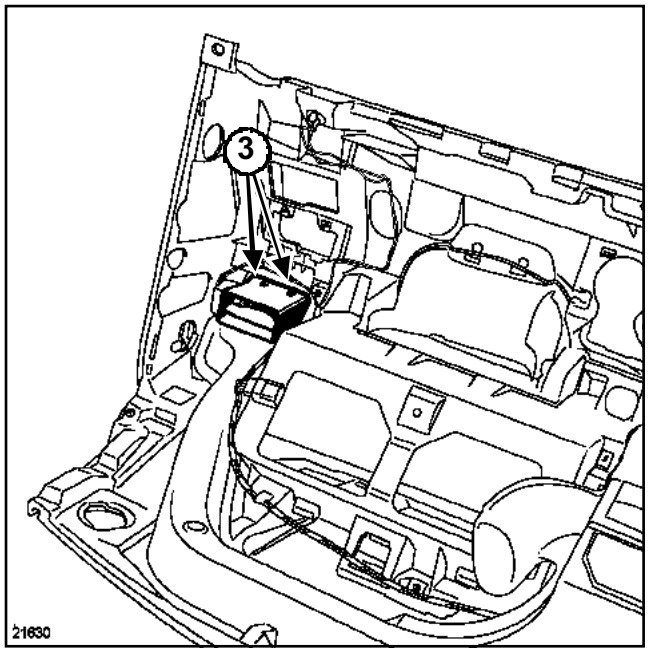

21630

Освободите четыре фиксатора (**3**).

Снимите боковое сопло вентиляции.

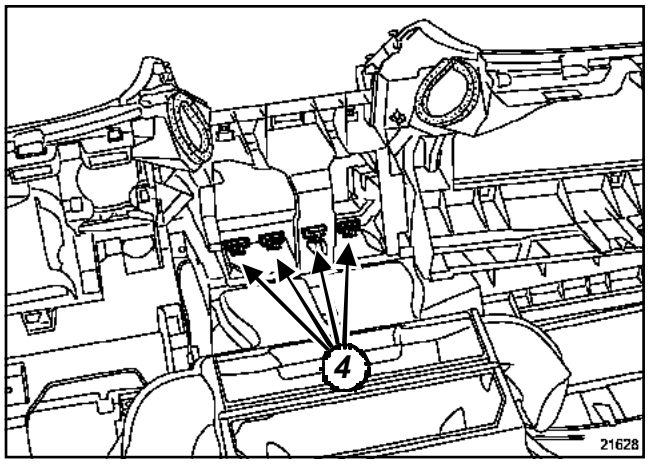

21628

Отожмите защелки (**4**).

Снимите центральное сопло вентиляции.

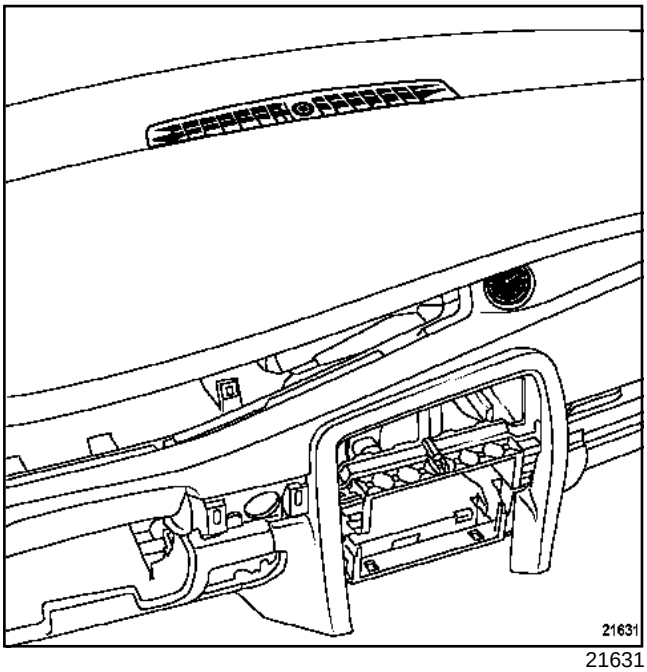

21631

Снимите:

- датчик освещенности,
- часы.

СБОРКА

Установку производите в порядке, обратном снятию.

Затяните требуемым моментом **винты крепления фронтальной подушки безопасности пассажира (8 Н·м)**.

I - СНЯТИЕ ОТДЕЛЕНИЯ ДЛЯ МЕЛКИХ ПРЕДМЕТОВ

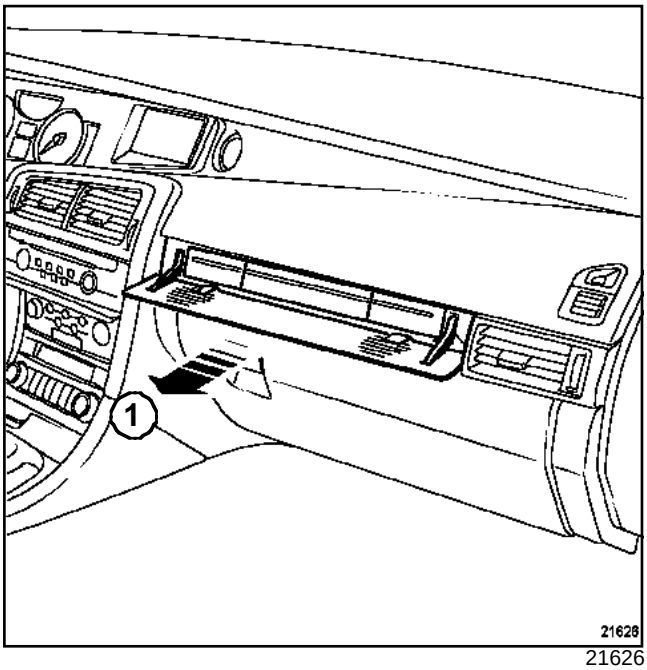

21626

Откройте крышку отделения для мелких предметов.

Частично освободите отделение для мелких предметов от фиксаторов (**1**).

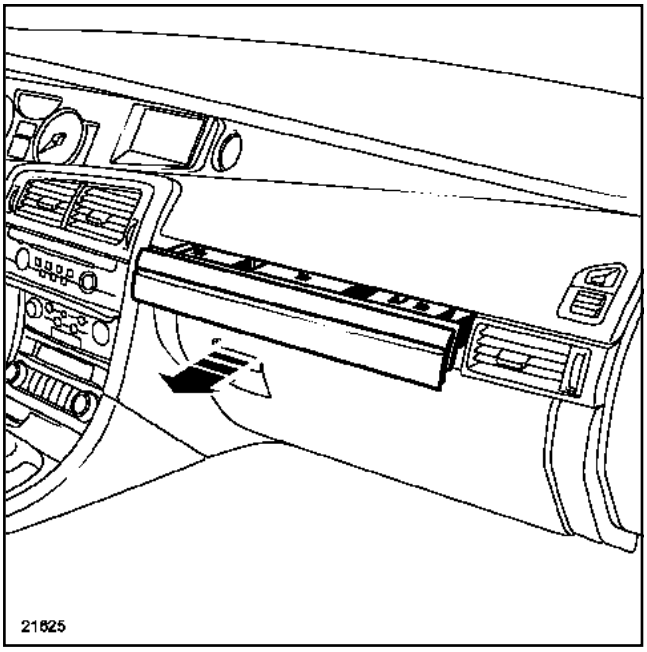

21625

Закройте крышку.

Извлеките отделение для мелких предметов из приборной панели.

II - УСТАНОВКА ОТДЕЛЕНИЯ ДЛЯ МЕЛКИХ ПРЕДМЕТОВ

Закройте крышку отделения для мелких предметов.

Защелкните отделение для мелких предметов в фиксаторах.

I - СНЯТИЕ

Сдвиньте передние сиденья к приборной панели.

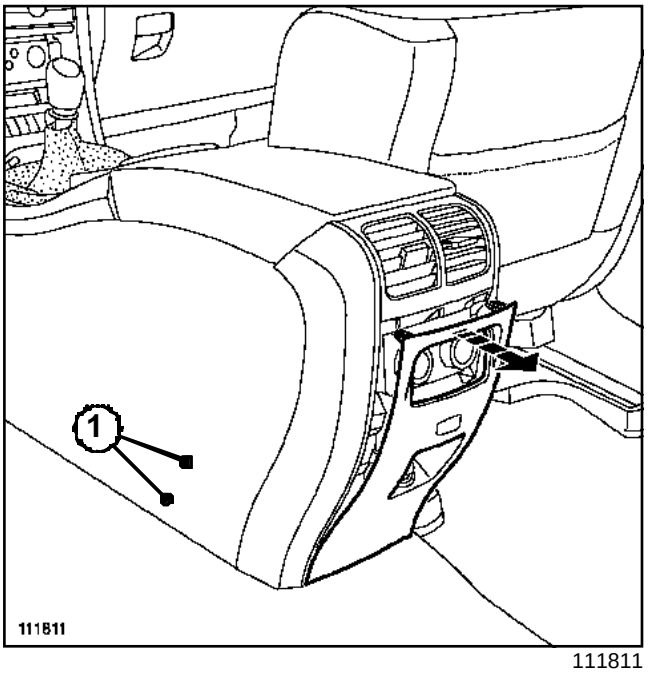

111811

Отверните винты (**1**).

Снимите держатель прикуривателя.

Отодвиньте передние сиденья назад.

Отсоедините провода от клемм аккумуляторной батареи, начиная с минусовой клеммы (см. **Руководство по ремонту 353, главу 80A, Снятие и установка аккумуляторной батареи**).

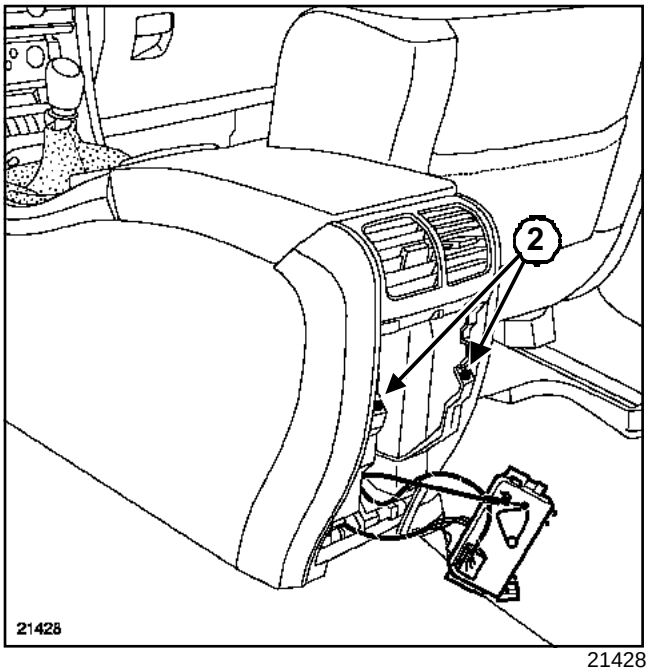

21428

Отсоедините панель управления климатической установкой.

Отверните винты (**2**).

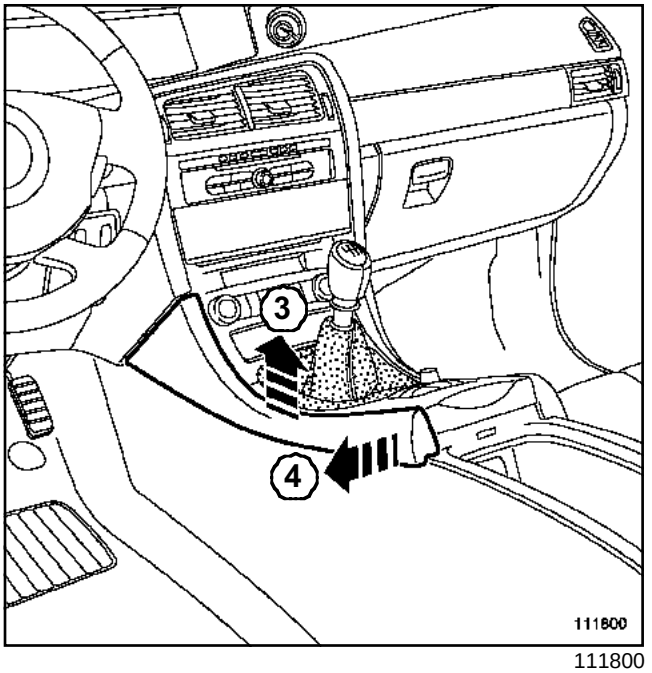

111800

Отсоедините заднюю часть облицовки, слегка потянув в направлениях (**3**) и (**4**).

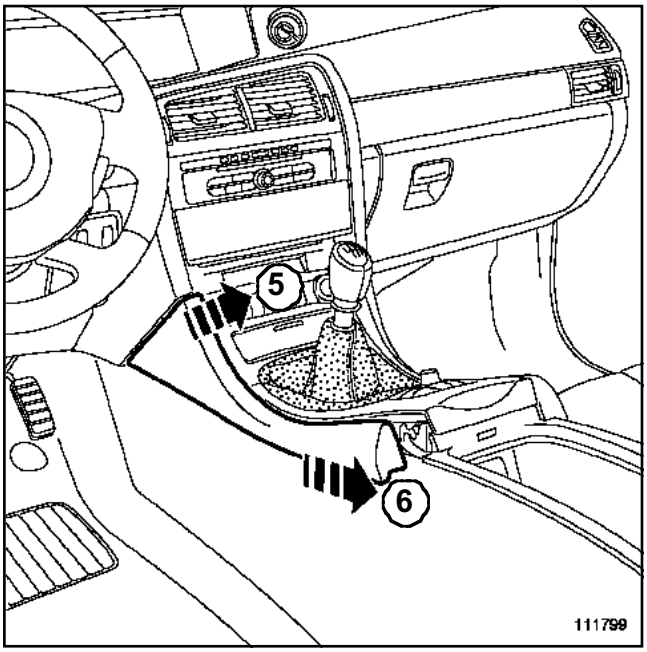

111799

Отсоедините переднюю часть облицовки движениями (**5**) и (**6**).

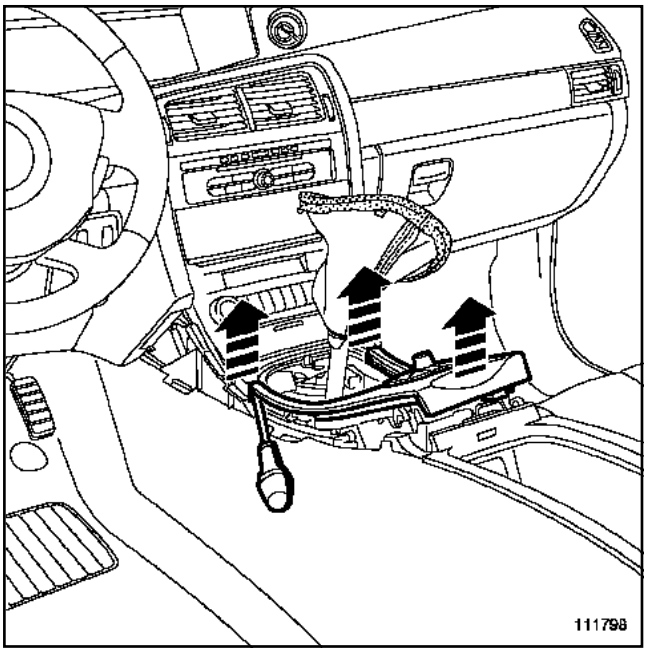

111798

Отсоедините:

- чехол рычага переключения передач,
- панель считывающего устройства карточек сначала в передней, затем в задней части.

Разъедините разъемы.

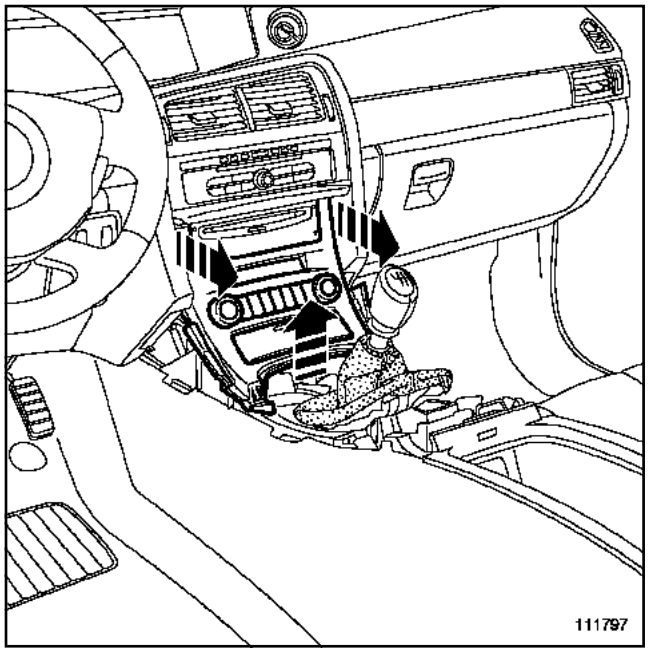

111797

Отсоедините держатель пепельницы сначала в верхней, затем в нижней части.

Разъедините разъемы.

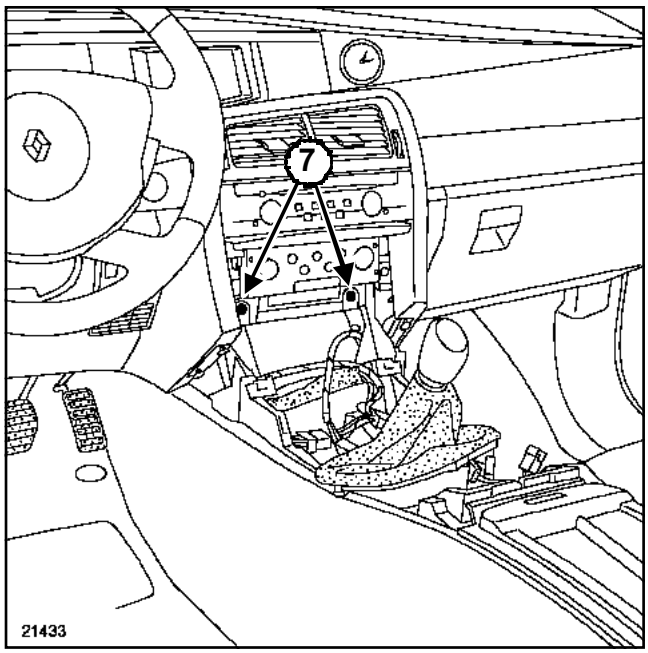

21433

Отверните винты (**7**).

Разъедините разъемы.

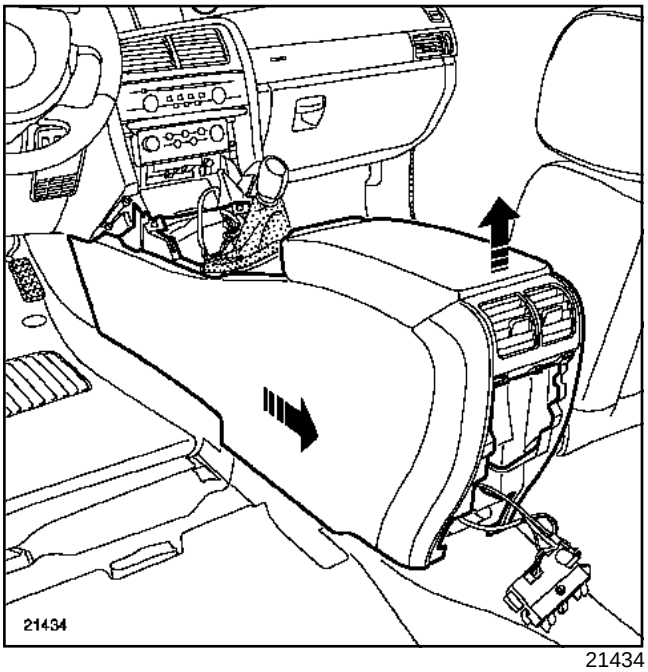

21434

Слегка приподнимите заднюю часть центральной консоли.

Сдвиньте центральную консоль в сторону задней части автомобиля.

II - УСТАНОВКА

Установка производится в порядке обратном снятию.

ВНИМАНИЕ!

Присоедините провода к клеммам аккумуляторной батареи, начиная с плюсовой клеммы; выполните необходимое программирование (см. **Руководство по ремонту 353, глава 80A, Снятие и установка аккумуляторной батареи**).

III - ОСОБЕННОСТЬ СНЯТИЯ РЫЧАГА СЕЛЕКТОРА АВТОМАТИЧЕСКОЙ КОРОБКИ ПЕРЕДАЧ

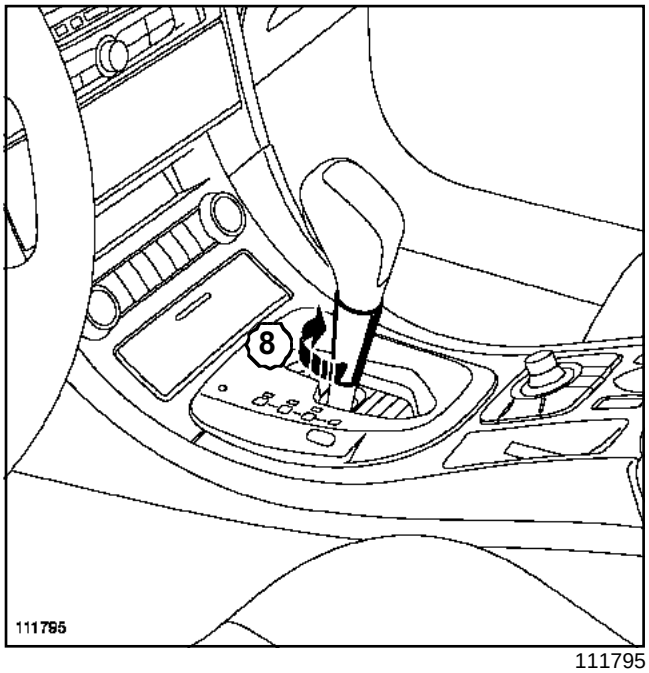

111795

Поверните нижнюю часть (**8**).

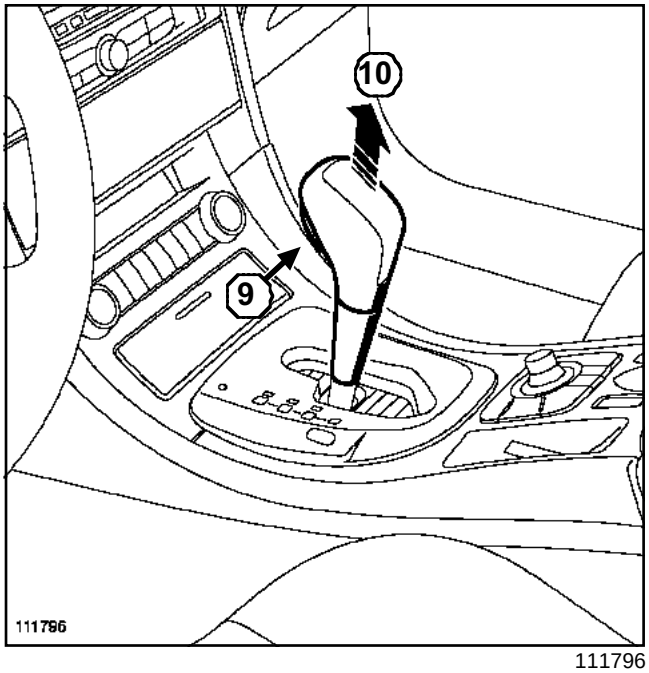

111796

Нажмите на кнопку блокировки (**9**).

Отсоедините рычага (**10**).

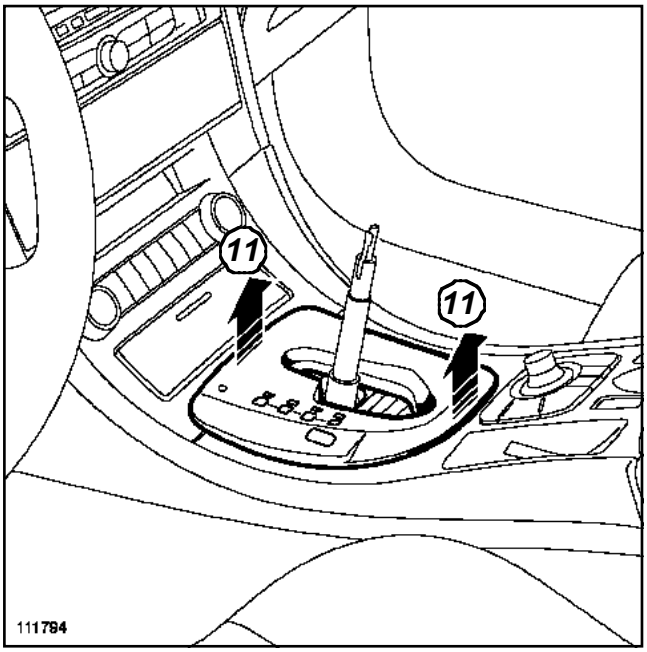

111794

Отсоедините панель рычага селектора (**11**).

IV - УСТАНОВКА РЫЧАГА СЕЛЕКТОРА АВТОМАТИЧЕСКОЙ КОРОБКИ ПЕРЕДАЧ

Установите панель рычага селектора.

Соедините две части рычага.

Закрепите узел фиксаторами.

СНЯТИЕ

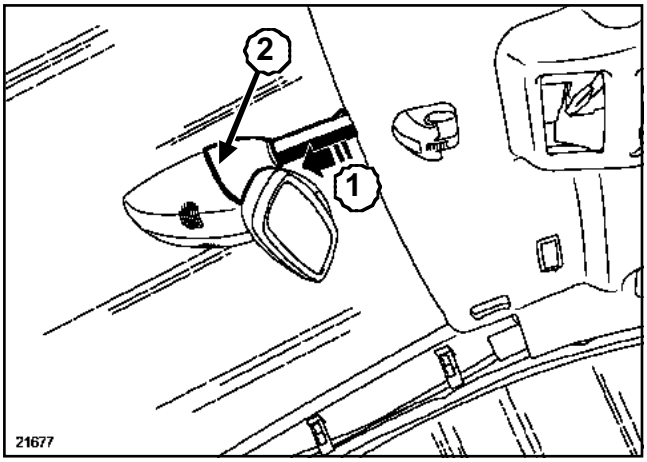

21677

Сдвиньте желобок для проводов на обивке (**1**).

Нажмите на облицовку (**2**).

Снимите облицовку.

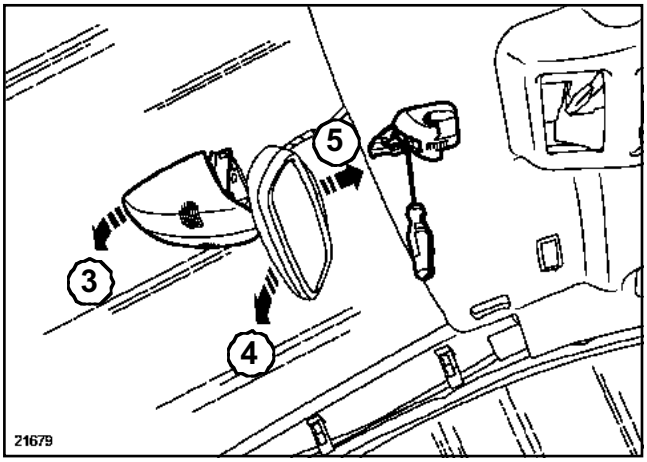

21679

Отсоедините облицовку (**3**),

Разъедините разъемы.

Слегка нажмите в направлении (**4**).

Снимите зеркало заднего вида (**5**).

УСТАНОВКА

Установка производится в порядке обратном снятию.

СНЯТИЕ

Снимите обивку задней двери (см. главу **72A, Обивка боковых открывающихся элементов кузова, Снятие и установка обивки задней боковой двери**).

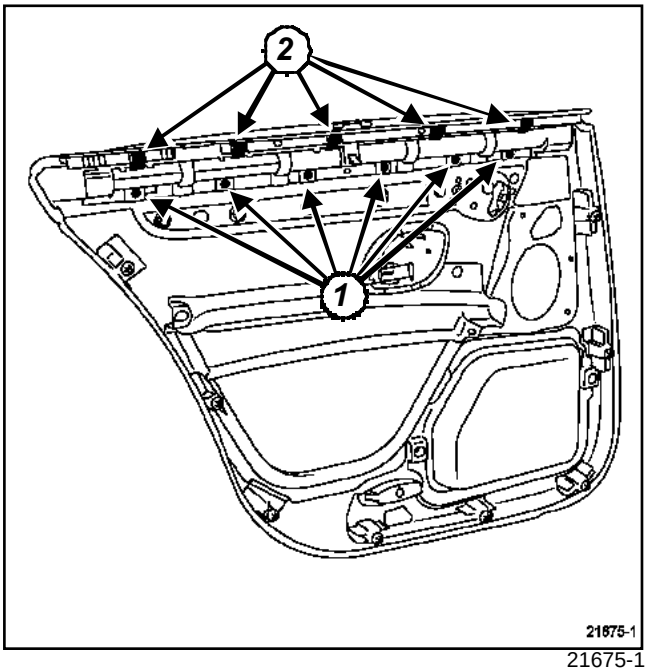

21675-1

Снимите крепления (**1**).

Отсоедините фиксаторы (**2**).

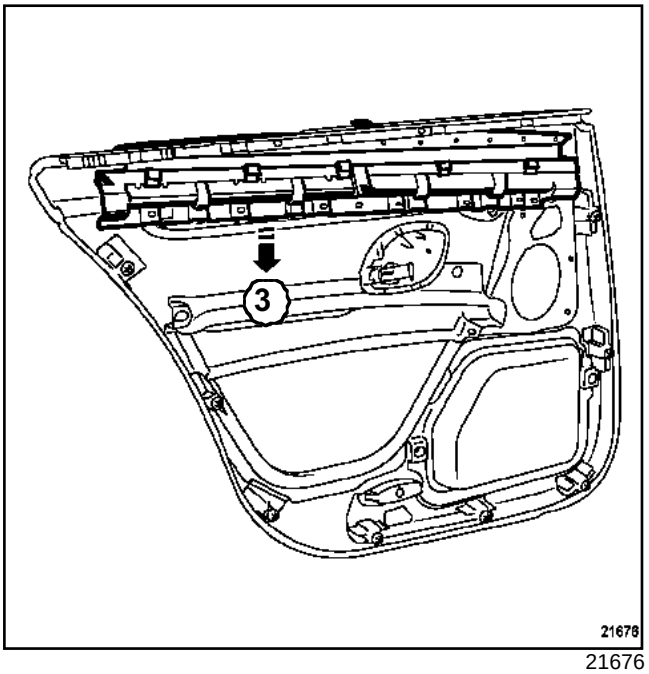

21676

Слегка отклоните верхнюю часть обивки двери.

Снимите солнцезащитную шторку задней двери (**3**).

УСТАНОВКА

Установка производится в порядке обратном снятию.

Ремень безопасности на переднем сиденье: Снятие и установка

Необходимое оборудование
Диагностический прибор

Моменты затяжки ▽	
винт крепления катушки ремня безопасности	**21 Н·м**
винт крепления преднатяжителя ремня безопасности	**21 Н·м**
наконечники проводов аккумуляторной батареи	**12 да (Н·м)**

ВАЖНОЕ ЗАМЕЧАНИЕ!

Перед любыми работами с элементами системы безопасности необходимо заблокировать ЭБУ подушек безопасности при помощи диагностического прибора (см. **Диагностический приборРуководство по ремонту 353, 88C, Подушки безопасности и преднатяжители ремней безопасности, Процедура блокировки ЭБУ подушек безопасности**). При этом все электрические цепи воспламенения блокируются и на щитке приборов загорается постоянным светом соответствующая сигнальная лампа (при включенном зажигании).

ВАЖНОЕ ЗАМЕЧАНИЕ!

Категорически запрещается работать с пиротехническими системами вблизи источников тепла или открытого пламени, чтобы не допустить их срабатывания.

ВАЖНОЕ ЗАМЕЧАНИЕ!

Методика замены элементов системы безопасности после удара приведена в **Руководстве по ремонту 353, 88C, Подушки безопасности и преднатяжители ремней безопасности, Общие сведения**).

СНЯТИЕ

Отсоедините провода от клемм аккумуляторной батареи, начиная с минусовой клеммы (см. **Руководство по ремонту 353, главу 80A, Снятие и установка аккумуляторной батареи**).

Снимите:

- соответствующее переднее сиденье (см. главу **75A, Каркас и салазки переднего сиденья, Снятие и установка переднего сиденья в сборе**),
- нижние кожухи переднего сиденья (см. главу **77A, Обивка переднего сиденья, Снятие и установка нижнего кожуха переднего сиденья**),
- обивку спинки сиденья (см. **главу 77A, Обивка переднего сиденья, Снятие и установка обивки спинки переднего сиденья**).

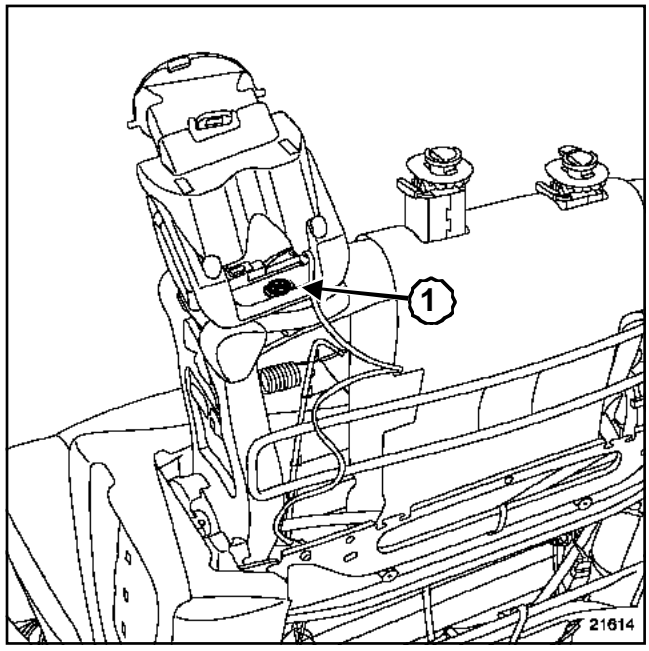

21614

ВАЖНОЕ ЗАМЕЧАНИЕ!

Обязательно разъедините разъем пиротехнической катушки ремня безопасности перед ее снятием с держателя.

Снимите:

- винт (**1**),
- катушку ремня безопасности.

УСТАНОВКА

Установка производится в порядке обратном снятию.

Затяните требуемым моментом:

- **винт крепления катушки ремня безопасности (21 Н·м)**,
- **винт крепления преднатяжителя ремня безопасности (21 Н·м)**.

ВНИМАНИЕ!

Присоедините провода к клеммам аккумуляторной батареи, начиная с плюсовой клеммы; выполните необходимое программирование (см. **Руководство по ремонту 353, глава 80A, Снятие и установка аккумуляторной батареи**).

Затяните требуемым моментом **наконечники проводов аккумуляторной батареи (12 да (Н·м))**.

ВАЖНОЕ ЗАМЕЧАНИЕ!

Разблокируйте ЭБУ подушек безопасности с помощью **Диагностический прибор** (см. **Руководство по ремонту 353, 88C, Подушки безопасности и преднатяжители ремней безопасности, Процедура блокировки ЭБУ подушек безопасности**).

Необходимое оборудование
Диагностический прибор

Моменты затяжки ▽	
винт крепления катушки ремня безопасности	**21 Н·м**
винт крепления замка ремня безопасности	**21 Н·м**
наконечники проводов аккумуляторной батареи	**12 да(Н·м)**

ВАЖНОЕ ЗАМЕЧАНИЕ!

Перед любыми работами с элементами системы безопасности необходимо заблокировать ЭБУ подушек безопасности при помощи диагностического прибора (см. **Диагностический приборРуководство по ремонту 353, 88C, Подушки безопасности и преднатяжители ремней безопасности, Процедура блокировки ЭБУ подушек безопасности**). При этом все электрические цепи воспламенения блокируются и на щитке приборов загорается постоянным светом соответствующая сигнальная лампа (при включенном зажигании).

ВАЖНОЕ ЗАМЕЧАНИЕ!

Категорически запрещается работать с пиротехническими системами вблизи источников тепла или открытого пламени, чтобы не допустить их срабатывания.

ВАЖНОЕ ЗАМЕЧАНИЕ!

Методика замены элементов системы безопасности после удара приведена в **Руководстве по ремонту 353, 88C, Подушки безопасности и преднатяжители ремней безопасности, Общие сведения**).

I - СНЯТИЕ

Снимите:

- верхнюю облицовку порога заднего дверного проема (см. главу **71A, Внутренняя отделка кузова, Снятие и установка облицовки порога задней двери**),
- облицовку боковины (см. **71A, Внутренняя отделка кузова, Снятие и установка обивки боковины**),
- Снимите облицовку колесной арки (см. главу **71A, Внутренняя отделка кузова, Снятие и установка облицовки колесной арки**).

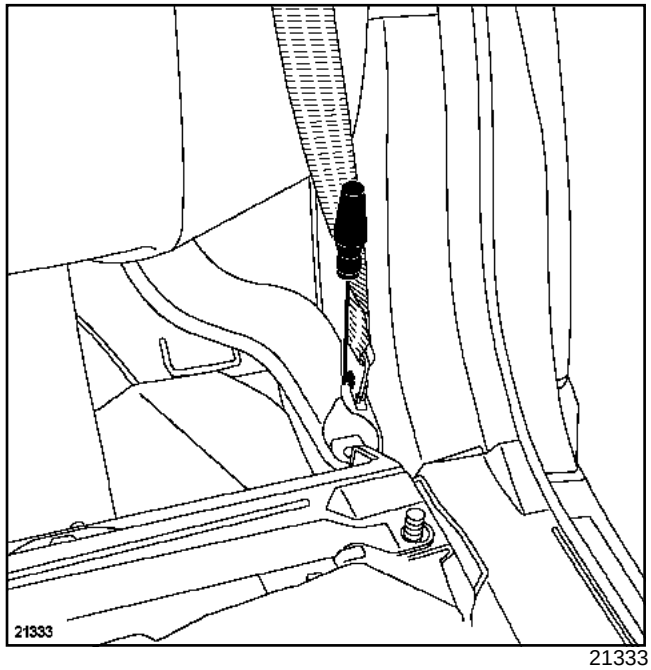

21333

Отсоедините нижнее крепление ремня безопасности отверткой с плоским лезвием.

Снимите болт верхнего крепления ремня безопасности (установлен под облицовкой боковины).

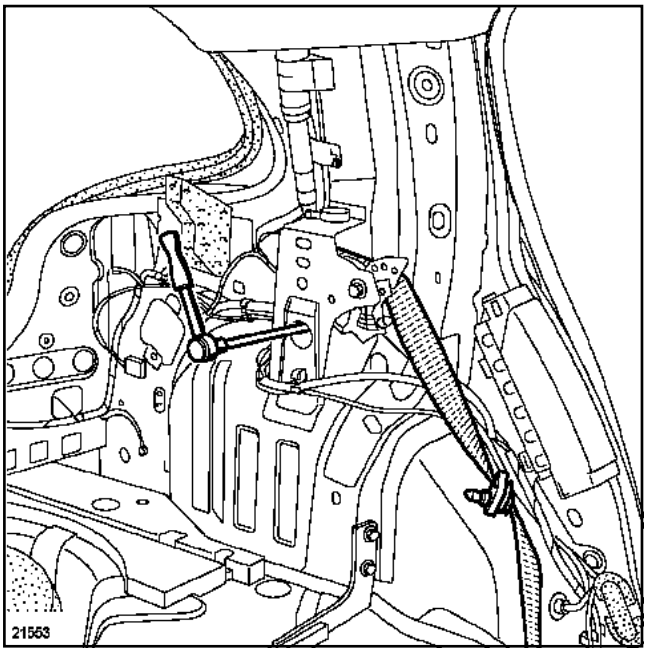

21553

ВАЖНОЕ ЗАМЕЧАНИЕ!
Обязательно разъедините разъем пиротехнической катушки ремня безопасности перед ее снятием с держателя.

Снимите:

- винт крепления катушки ремня безопасности,
- катушку ремня безопасности.

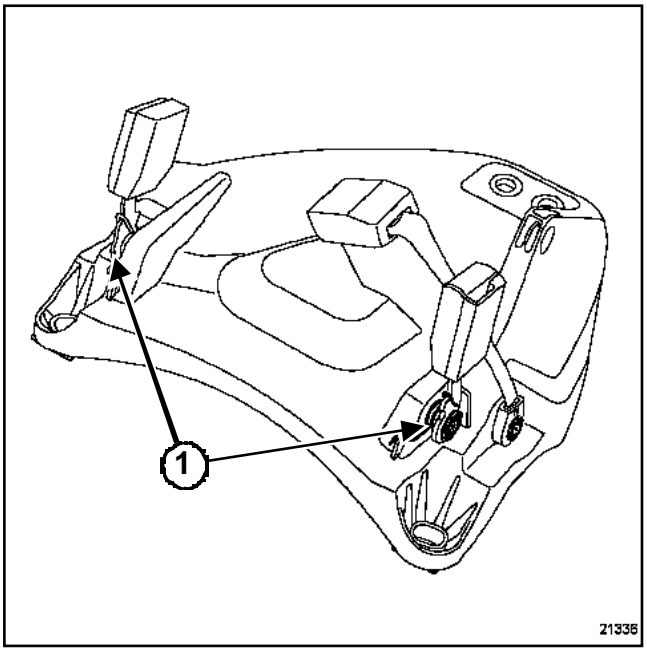

21336

Отверните винты (**1**).

Извлеките замки ремней безопасности.

II - УСТАНОВКА

Установка производится в порядке обратном снятию.

Затяните требуемым моментом:

- **винт крепления катушки ремня безопасности (21 Н·м)**,
- **винт крепления замка ремня безопасности (21 Н·м)**.

ВНИМАНИЕ!
Присоедините провода к клеммам аккумуляторной батареи, начиная с плюсовой клеммы; выполните необходимое программирование (см. **Руководство по ремонту 353, глава 80A, Снятие и установка аккумуляторной батареи**).

Затяните требуемым моментом **наконечники проводов аккумуляторной батареи (12 да(Н·м))**.

ВАЖНОЕ ЗАМЕЧАНИЕ!
Разблокируйте ЭБУ подушек безопасности с помощью **Диагностический прибор** (см. **Руководство по ремонту 353, 88C, Подушки безопасности и преднатяжители ремней безопасности, Процедура блокировки ЭБУ подушек безопасности**).

III - ОСОБЕННОСТИ БЫСТРОРАЗЪЕМНОГО ЗАМКА

ВАЖНОЕ ЗАМЕЧАНИЕ!
В случае срабатывания преднатяжителей задние ремни безопасности и быстроразъемный разъем подлежат обязательной замене, если они были пристегнуты. При малейшем сомнении в правильности прилегания ремня он подлежит замене.

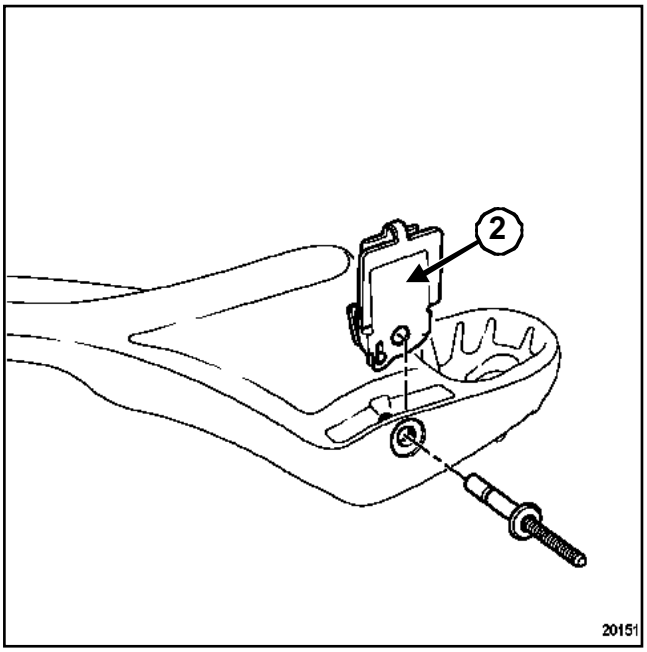

20151

Срежьте головку шлифовальным кругом и удалите заклепку.

Установите быстроразъемный разъем(**2**) в гнездо (Складской номер: **82 00 024 242**).

Закрепите разъем специальной заклепкой (Складской номер: **77 01 049 320**).

Моменты затяжки ▽	
винт крепления катушки ремня безопасности	**21 Н·м**
винт крепления замка ремня безопасности	**21 Н·м**

ВАЖНОЕ ЗАМЕЧАНИЕ!
Методика замены элементов системы безопасности после удара приведена в **Руководстве по ремонту 353, 88C, Подушки безопасности и преднатяжители ремней безопасности, Общие сведения**).

СНЯТИЕ

Снимите:

- спинку сиденья в сборе (см. главу **76A, Каркас и салазки заднего сиденья, Снятие и установка спинки сиденья в сборе**),
- обивку спинки сиденья (см. главу **78A, Обивка заднего сиденья, Снятие и установка обивки спинки сиденья**).

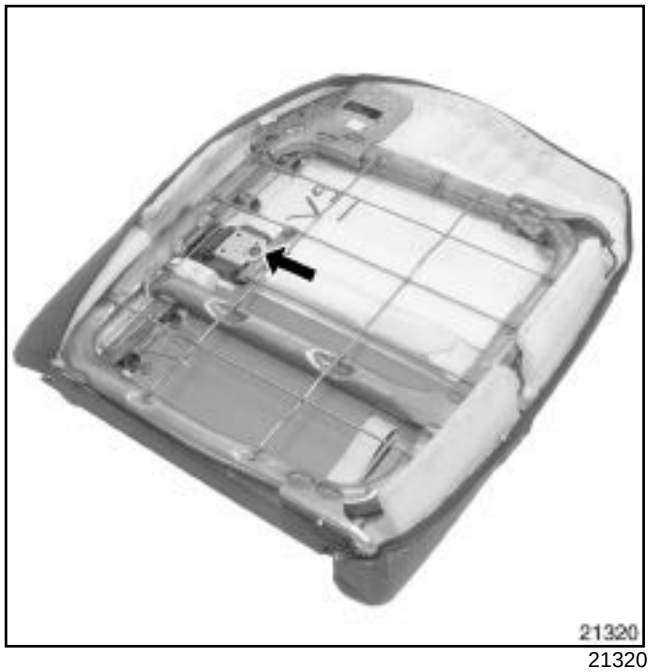

21320

Отверните винты крепления катушки ремня безопасности.

Отклоните катушку ремня безопасности, чтобы отсоединить изнутри крышку ремня безопасности.

Снимите ремень безопасности.

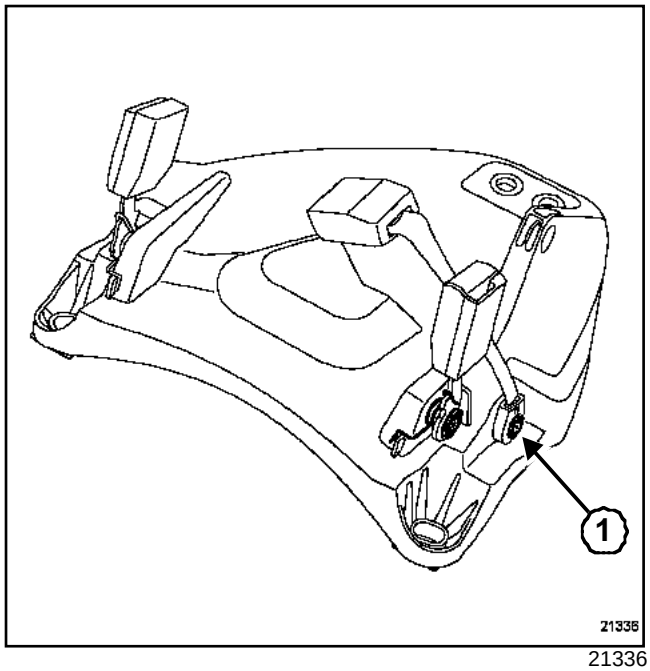

21336

Снимите:

- винт (**1**),
- замок ремня безопасности.

УСТАНОВКА

Установка производится в порядке обратном снятию.

Затяните требуемым моментом:

- **винт крепления катушки ремня безопасности (21 Н·м)**,
- **винт крепления замка ремня безопасности (21 Н·м)**.