RENAULT

6 Уплотнение и шумоизоляция

64A УПЛОТНЕНИЕ КУЗОВА

65A УПЛОТНЕНИЕ ОТКРЫВАЮЩИХСЯ ЭЛЕМЕНТОВ КУЗОВА

66A УПЛОТНЕНИЕ СТЕКОЛ

X73, u ФАЗА ДОКУМЕНТИРОВАНИЯ 2

ЯНВАРЬ 2005 **Edition Russe**

Методы ремонта, рекомендуемые изготовителем в настоящем документе, соответствуют техническим условиям, действительным на момент составления руководства.

В случае внесения конструктивных изменений в изготовление деталей, узлов, агрегатов автомобиля данной модели методы ремонта могут быть также соответственно изменены.

Все авторские права принадлежат Renault.

Воспроизведение или перевод, в том числе частичные, настоящего документа, равно как и использование системы нумерации запасных частей, запрещены без предварительного письменного разрешения RENAULT.

© Renault s.a.s. 2005

VEL SATIS ФАЗА II - Глава 6

Содержание

64A **УПЛОТНЕНИЕ КУЗОВА**

Звукоизоляция капота: Снятие и установка 64A-1

65A **УПЛОТНЕНИЕ ОТКРЫВАЮЩИХСЯ ЭЛЕМЕНТОВ КУЗОВА**

Уплотнительная пленка двери: Снятие и установка 65A-1

66A **УПЛОТНЕНИЕ СТЕКОЛ**

Направляющий желобок опускного стекла передней двери: Снятие и установка 66A-1

Наружный подоконный уплотнитель передней боковой двери: Снятие и установка 66A-3

Наружный подоконный уплотнитель задней боковой двери: Снятие и установка 66A-4

Направляющий желобок опускного стекла задней боковой двери: Снятие и установка 66A-5

Звукоизоляция капота: Снятие и установка

СНЯТИЕ

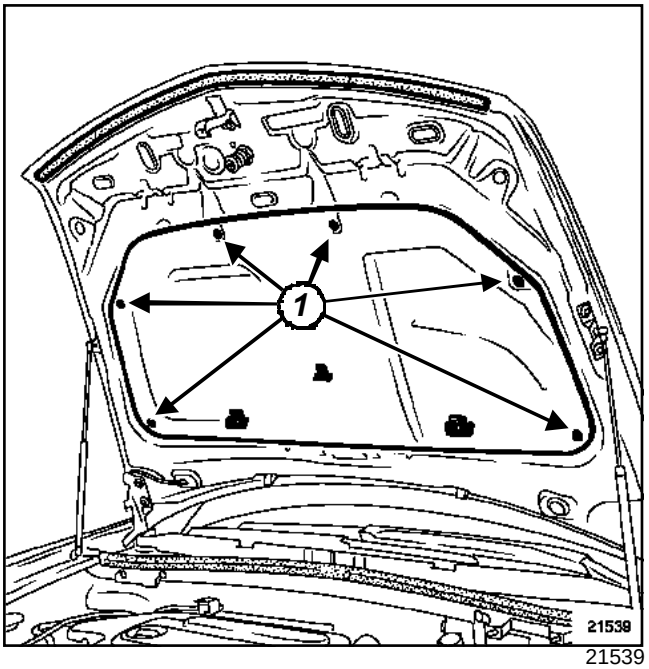

21539

При помощи щипцов для снятия держателей обивок и облицовок снимите держатели (**1**).

Снимите облицовку.

УСТАНОВКА

При необходимости замените держатели.

Установка производится в порядке обратном снятию.

СНЯТИЕ

I - СНЯТИЕ ГЕРМЕТИЗИРУЮЩЕЙ ПЛЕНКИ

1 - Передняя дверь

Снимите обивку двери (см. главу **72A, Обивка боковых открывающихся элементов кузова, Обивка боковой передней двери): Снятие и установка**).

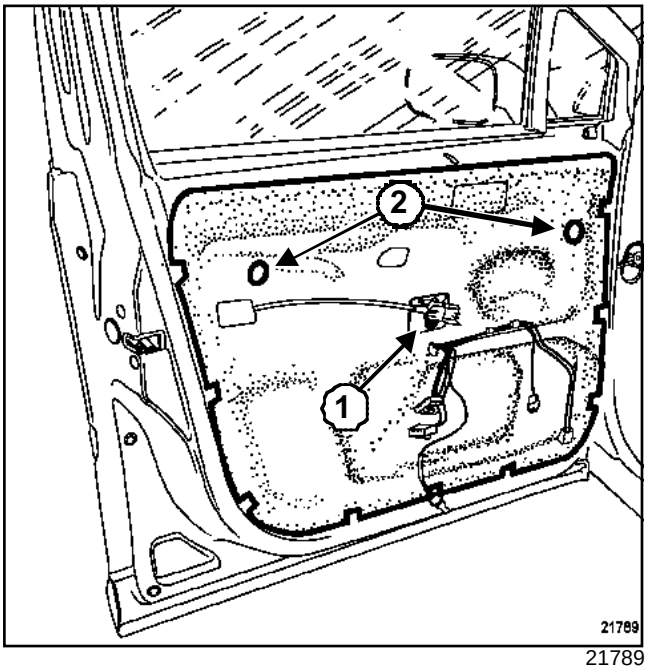

21789

Снимите:

- винт (**1**),

- держатель панели стеклоподъемника.

Отсоедините два держателя (**2**).

Аккуратно отклейте герметизирующую пленку.

> Примечание:
>
> При снятии герметизирующей пленки слой герметика должен остаться на герметизирующей пленке.

2 - Задняя дверь

Снимите обивку двери (см. главу **72A, Обивка боковых открывающихся элементов, Обивка боковой задней двери): Снятие и установка**).

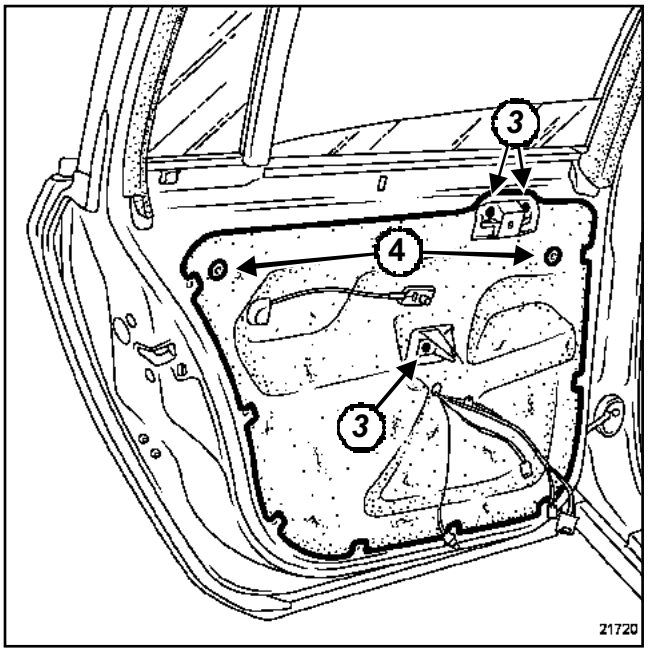

21720

Снимите:

- винты (**3**),

- два держателя внутренней ручки.

Отсоедините два держателя (**4**).

Аккуратно отклейте герметизирующую пленку.

> Примечание:
>
> При снятии герметизирующей пленки слой герметика должен остаться на герметизирующей пленке.

II - УСТАНОВКА ГЕРМЕТИЗИРУЮЩЕЙ ПЛЕНКИ

> Примечание:
>
> Удалите остатки клея с короба двери.
>
> Очистите поверхность короба двери гептаном с помощью сухой салфетки из неволокнистого материала.

> **ВНИМАНИЕ!**
>
> Поверхность двери должна быть чистой (без пыли, следов смазки или противоклеевых материалов), без следов загрязнения или конденсата.

Передняя дверь

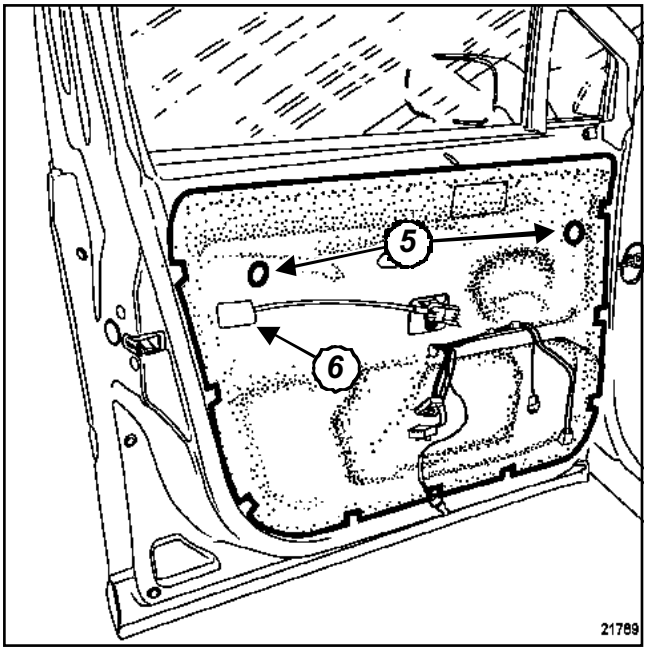

21789

Задняя дверь

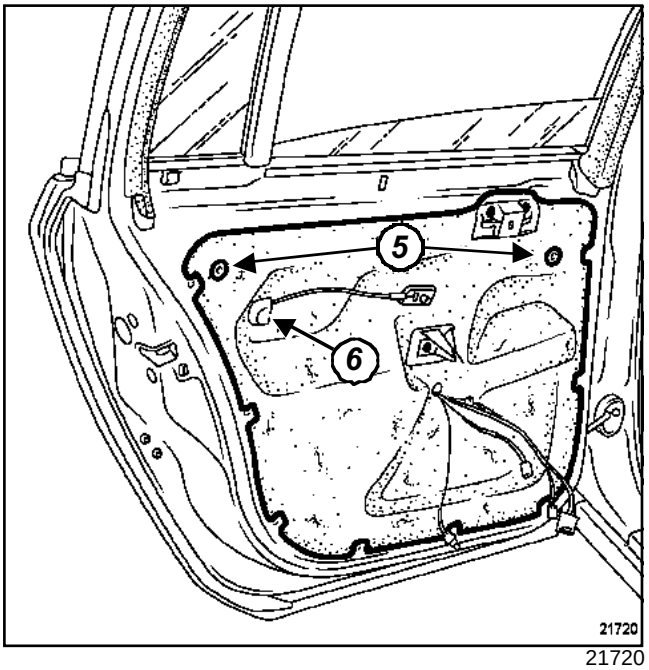

21720

Установите герметизирующую пленку, по месту с помощью держателей (**5**).

Вставьте трос привода замка от внутренней руки двери (**6**).

Плотно прижмите пленку по всему периметру.

Перед установкой обивки двери проверьте герметичность приклеенной пленки на воду.

Установка производится в порядке обратном снятию.

СНЯТИЕ

Снимите:

- обивку двери (см. главу **72A, Обивка боковых открывающихся элементов, Обивка боковой передней двери). Снятие и установка**).
- герметизирующую пленку двери (см. главу **65A, Герметизация боковых открывающихся элементов кузова, Герметизирующая пленка двери: Снятие и установка**).
- внутренний подоконный уплотнитель двери,
- опускное стекло с каретки стеклоподъемника (см. главу **54A, Остекление, Опускное стекло боковой передней двери: Снятие и установка**).
- наружные накладки стойки двери (см. главу **56A, Наружные принадлежности, Наружная накладка стойки передней двери: Снятие и установка**).

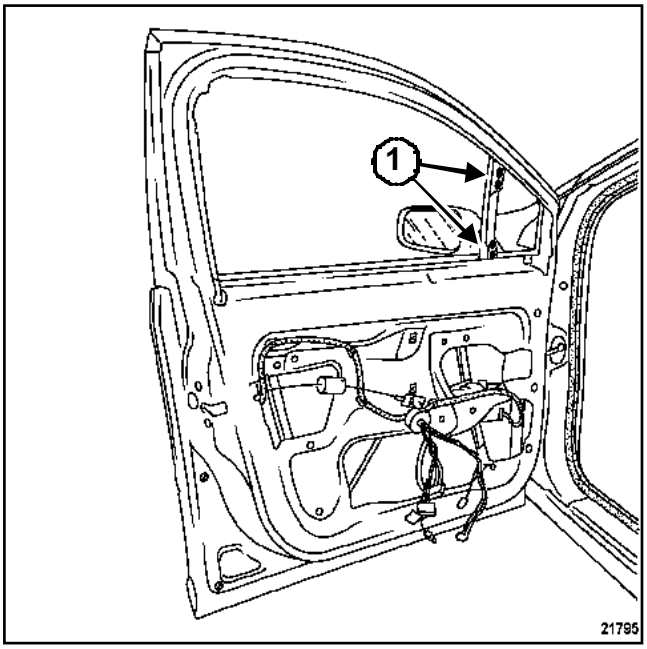

21795

Извлеките направляющий желобок из желобка неподвижной стойки.

Отверните болты (**1**).

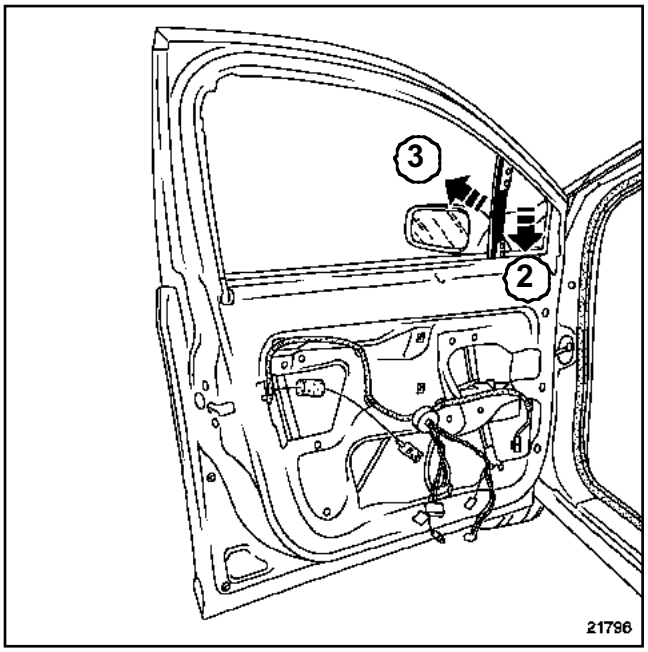

21796

Извлеките желобок неподвижной стойки движениями (**2**) и (**3**), стараясь не повредить при этом наружный подоконный уплотнитель двери.

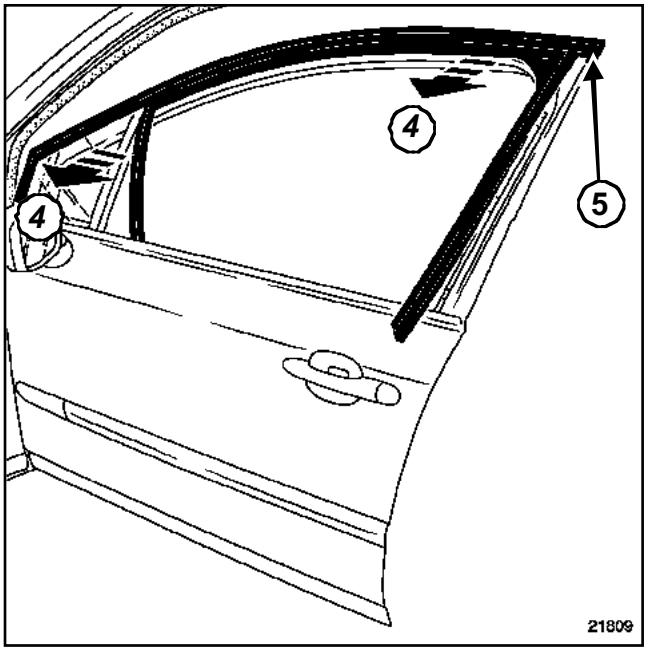

21809

Осторожно отсоедините направляющий желобок стекла (**4**).

УСТАНОВКА

Установите и вставьте направляющий желобок в угол ***(5)***.

Защелкните направляющий желобок по всей его длине.

Установка производится в порядке обратном снятию.

Необходимые приспособления и специнструмент	
Car. 1363	Съемник облицовок

СНЯТИЕ

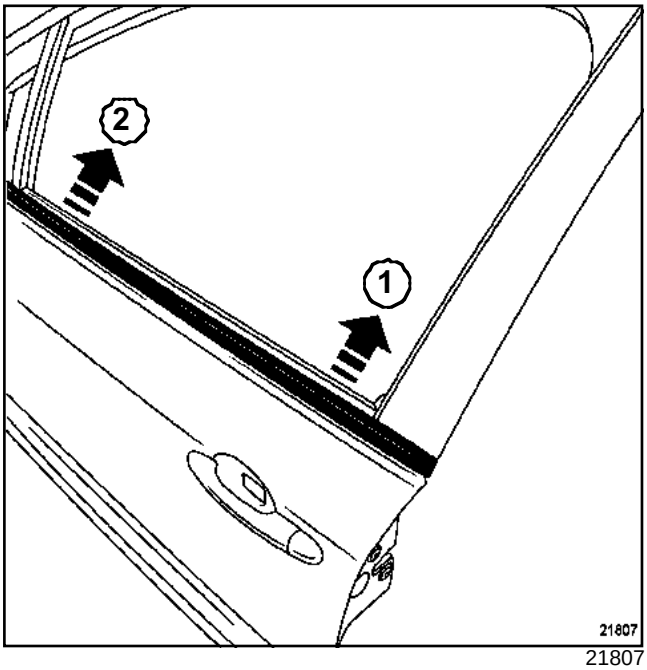

21807

Осторожно отсоедините подоконный уплотнитель в точках (**1**) и (**2**) с помощью приспособления **(Car. 1363)**.

> Примечание:
>
> в зоне неподвижного стекла уплотнитель установлен с натягом.

УСТАНОВКА

Установите подоконный уплотнитель в зоне неподвижного стекла.

Защелкните уплотнитель.

Необходимые приспособления и специнструмент	
Car. 1363	Съемник облицовок

СНЯТИЕ

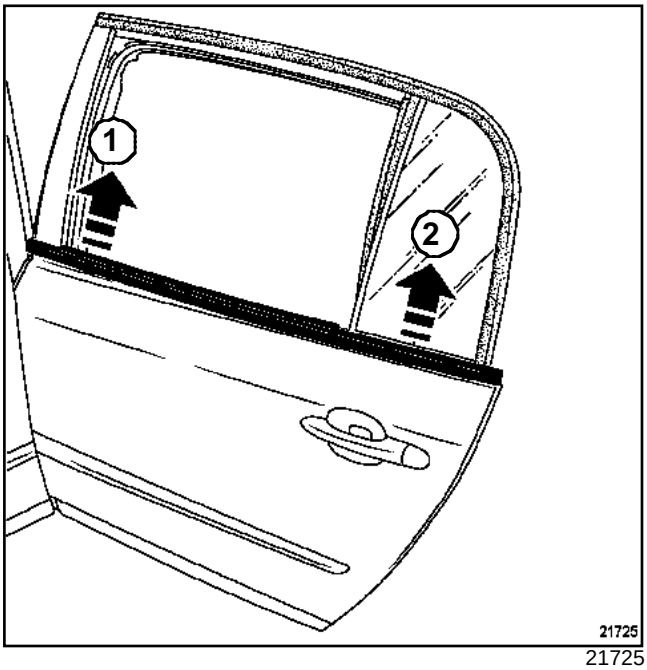

21725

Осторожно отсоедините подоконный уплотнитель в точках (**1**) и (**2**) с помощью приспособления **(Car. 1363)**.

> Примечание:
>
> в зоне неподвижного стекла уплотнитель установлен с натягом.

УСТАНОВКА

Установите подоконный уплотнитель в зоне неподвижного стекла.

Защелкните уплотнитель.

СНЯТИЕ

Снимите:

- обивку двери (см. главу **72A, Обивка боковых открывающихся элементов, Обивка боковой передней двери). Снятие и установка**),
- герметизирующую пленку двери (см. главу **65A, Герметизация открывающихся элементов кузова, Герметизирующая пленка двери: Снятие и установка**),
- внутренний подоконный уплотнитель двери,
- опускное стекло с каретки стеклоподъемника (см. главу **54A, Остекление, Опускное стекло боковой передней двери: Снятие и установка**),
- наружные накладки стойки задней двери (см. главу **56A, Наружные принадлежности, Наружная накладка стойки задней двери: Снятие и установка**).

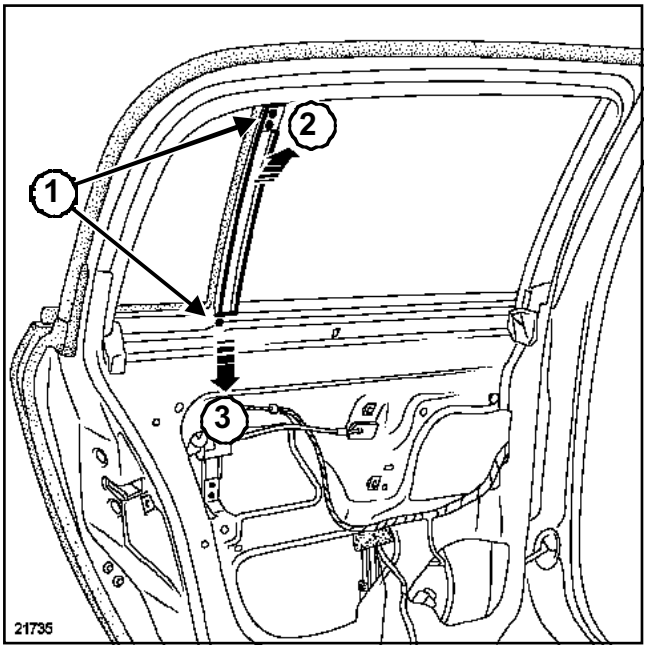

21735

Извлеките направляющий желобок из желобка неподвижной стойки.

Отверните болты (**1**).

Извлеките желобок неподвижной стойки движениями (**2**) и (**3**), стараясь не повредить при этом наружный подоконный уплотнитель двери.

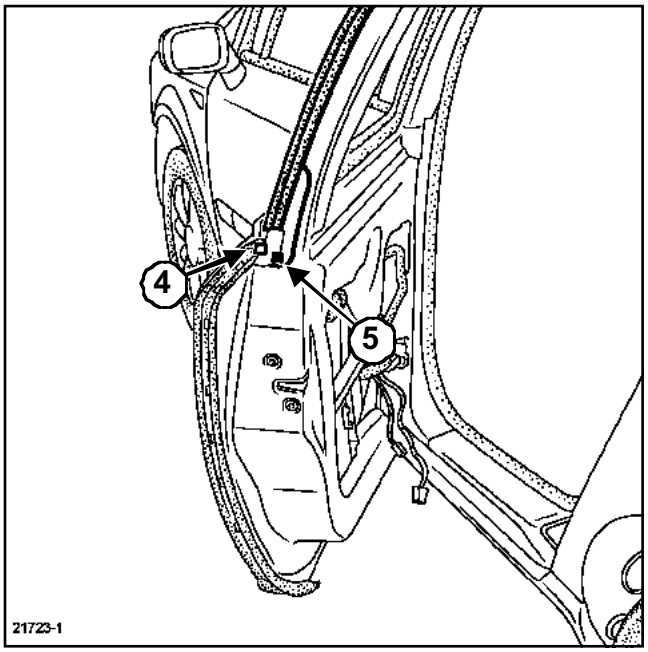

21723-1

Отсоедините верхнюю часть двойного уплотнителя панели двери (**4**).

Отклейте двухстороннюю ленту (**5**).

Снятая двусторонняя лента подлежит обязательной замене.

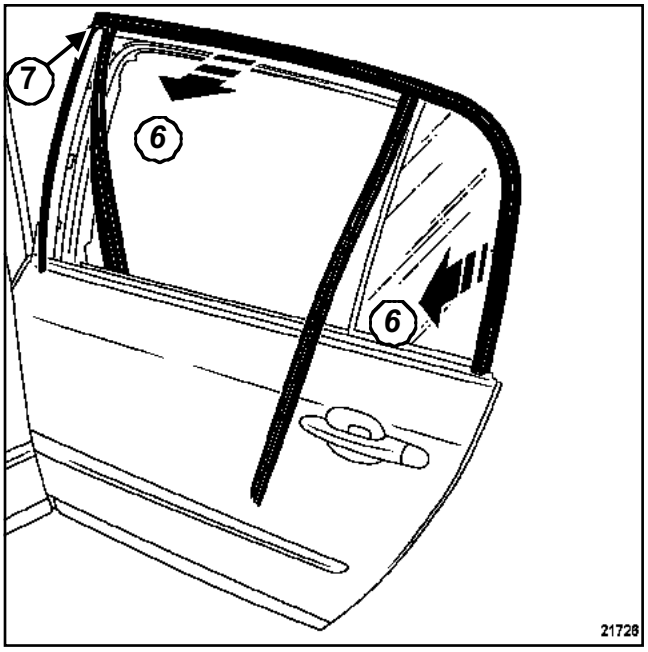

21726

Осторожно отсоедините направляющий желобок стекла (**6**).

УСТАНОВКА

Установите и вставьте желобок в угол ***(7)***.

Защелкните желобок по всей его длине.

Установка производится в порядке обратном снятию.