LOGAN

0 Общие сведения

01C ХАРАКТЕРИСТИКА КУЗОВА АВТОМОБИЛЯ

03B РЕМОНТ ПОВРЕЖДЕННОГО КУЗОВА

04E ОКРАСКА

05B ОБОРУДОВАНИЕ И СПЕЦИНСТРУМЕНТ ДЛЯ КУЗОВНЫХ РАБОТ

X90

АПРЕЛЬ 2004 **Edition Russe**

"Методы ремонта, рекомендуемые изготовителем в настоящем документе, соответствуют техническим условиям, действительным на момент составления руководства.

В случае внесения конструктивных изменений в изготовление деталей, узлов, агрегатов автомобиля данной модели методы ремонта могут быть также соответственно изменены".

Все авторские права принадлежат Renault.

Воспроизведение или перевод, в том числе частичные, настоящего документа, равно как и использование системы нумерации запасных частей, запрещены без предварительного письменного разрешения RENAULT.

© Renault s.a.s. 2004

L90 - Глава 0

Содержание

01C ХАРАКТЕРИСТИКА КУЗОВА АВТОМОБИЛЯ

Габаритные размеры 01C-1

Двигатели и коробки передач 01C-2

Двухстоечный подъемник: Меры безопасности 01C-3

Передвижной домкрат - Подставки 01C-5

Буксировка 01C-6

Идентификация 01C-7

03B РЕМОНТ ПОВРЕЖДЕННОГО КУЗОВА

Боковой удар: Наименование деталей

Фронтальный удар: Наименование деталей

Задний удар: Наименование деталей

Столкновение: Диагностика

Устройства безопасности: Описание

04E ОКРАСКА

Антикоррозионные составы для нанесения после сборки: Использование 04E-1

05B ОБОРУДОВАНИЕ И СПЕЦИНСТРУМЕНТ ДЛЯ КУЗОВНЫХ РАБОТ

Стенд для ремонта кузова: Описание 05B-1

Специальные приспособления 05B-3

Оборудование для кузовного ремонта: Технические характеристики 05B-5

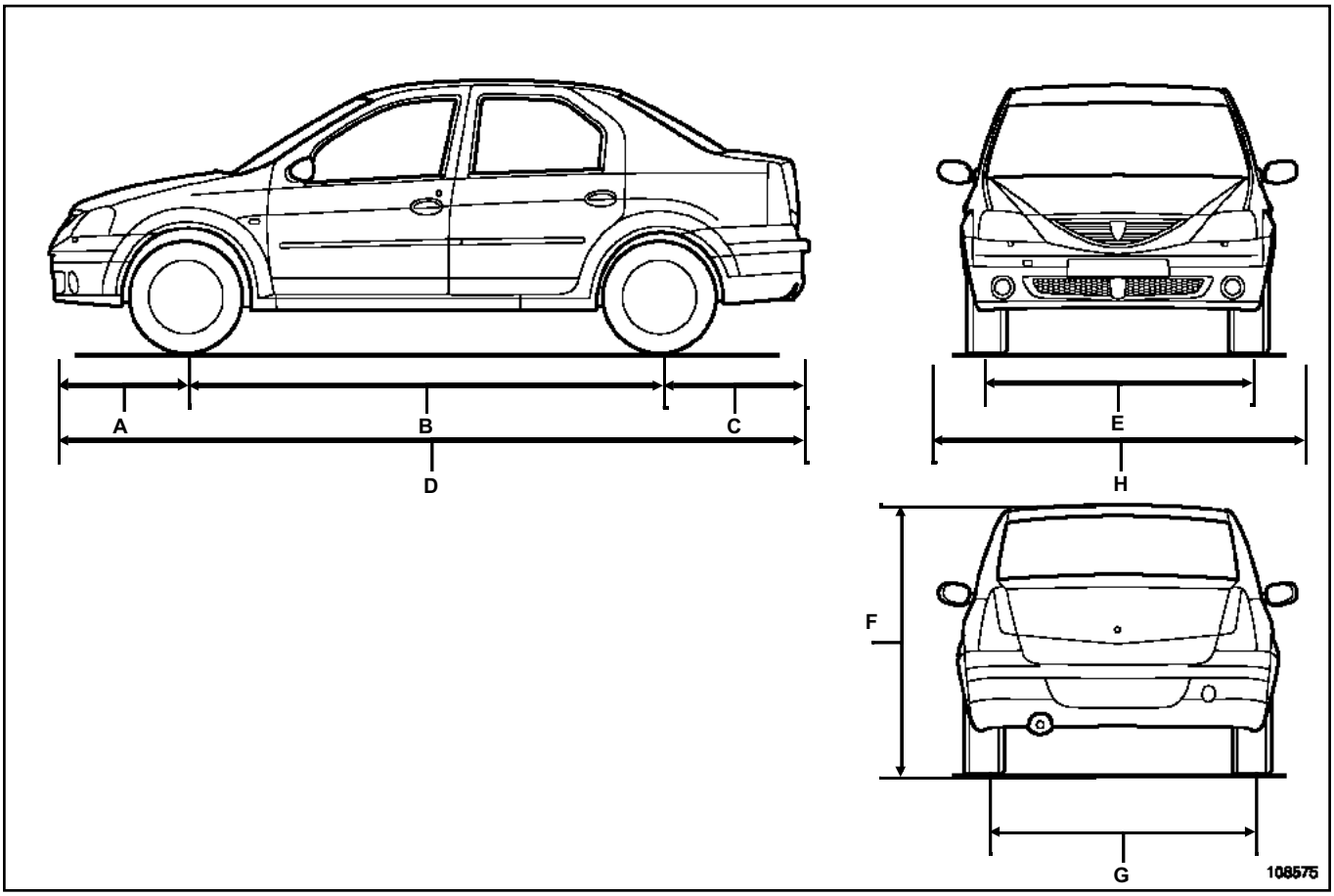

108575

Габаритные размеры даны в метрах	
A	0,774
B	2,630
C	0,843
D	4,247
E	1,480
F	1,534
G	1,470
H	1,740

Тип автомобиля	Двигатель		Коробка передач
	Модель	Рабочий объем, см^3	Тип
LS0A	K7J 710	**1390**	JH1
LS0C			
LS0E			
LS0G			
LS0B	K7M 710	**1598**	JH3
LS0D			
LS0F			
LS0H			

ИДЕНТИФИКАЦИОННЫЕ ДАННЫЕ АВТОМОБИЛЯ

Пример:

- LS0C

• L: Тип кузова (седан),

• S: Код проекта,

• 0C: Индекс двигателя.

L90

I -УСТАНОВКА РЫЧАГОВ ПОДЪЕМНИКА

В передней части

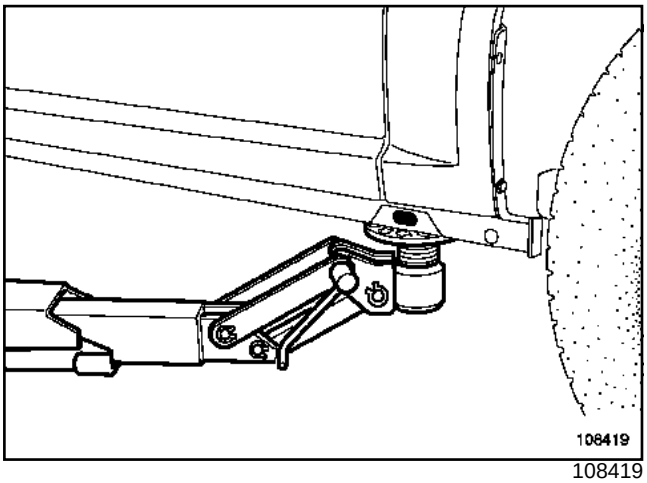

108419

В задней части

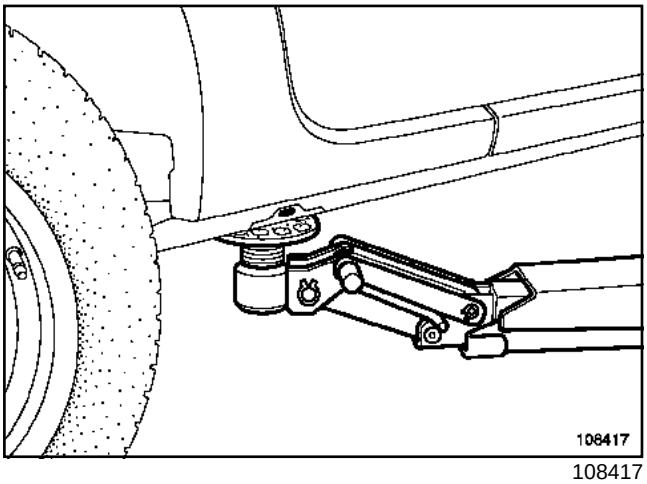

108417

II - ПРАВИЛА ТЕХНИКИ БЕЗОПАСНОСТИ

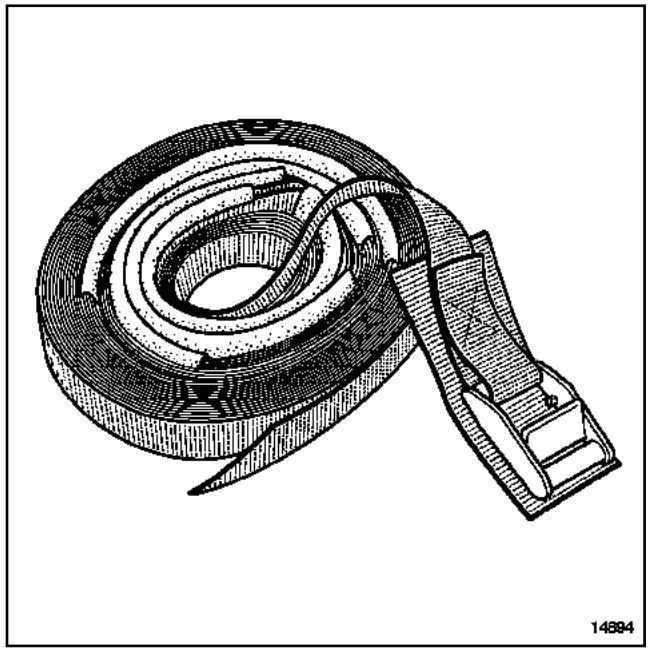

14894

Для снятия с автомобиля тяжелых агрегатов предпочтительно использование четырехстоечного подъемника.

Использование двухстоечного подъемника после снятия некоторых крупных агрегатов таких как силовой агрегат, задний мост, топливный бак и т. п. может привести к опрокидыванию автомобиля.

Если автомобиль поднят на двухстоечном подъемнике с подхватом под кузов, установите **ремень безопасности** складской номер **77 11 172 554** который поставляется в запасные части.

L90

Пример закрепления передней части автомобиля

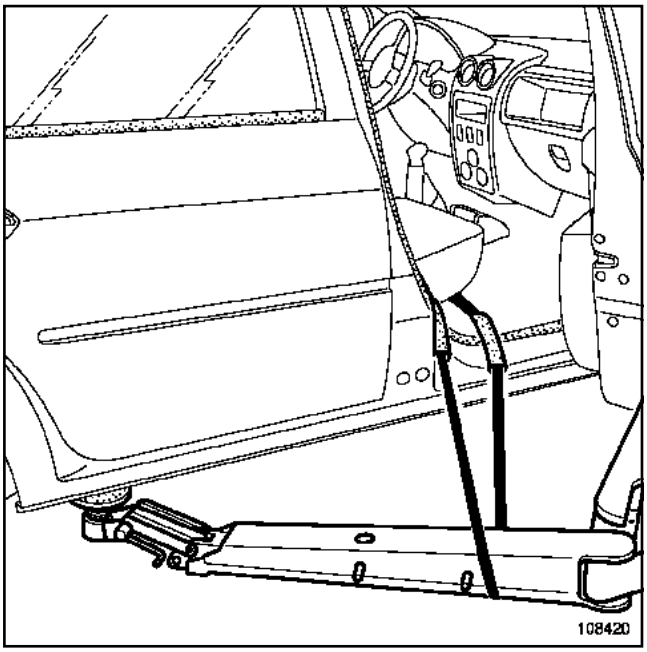

108420

Для обеспечения безопасности ремни всегда должны быть в безупречном состоянии; заменяйте их в случае повреждения.

При установке ремней убедитесь, что защитные элементы правильно установлены на сиденья и уязвимые места автомобиля.

Установите ремни под рычагами подъемника и пропустите их через салон автомобиля туда и обратно.

При этом не затягивайте ремни слишком сильно.

ВАЖНОЕ ЗАМЕЧАНИЕ!

Применение передвижного домкрата требует обязательной установки под автомобиль соответствующих подставок.

ВНИМАНИЕ!

- Несущее основание кузова данного автомобиля защищено специальными составами, которые обеспечивают гарантию от сквозной коррозии в течение 6 лет.
- Используйте только оборудование, имеющее обрезиненные подкладки, чтобы не повредить заводское антикоррозийное покрытие.
- Запрещается поднимать автомобиль, заводя рычаг домкрата под рычаги передней подвески или под балку задней подвески.
- Чтобы поднять переднее или заднее колесо используйте точки опоры в местах ***1***.

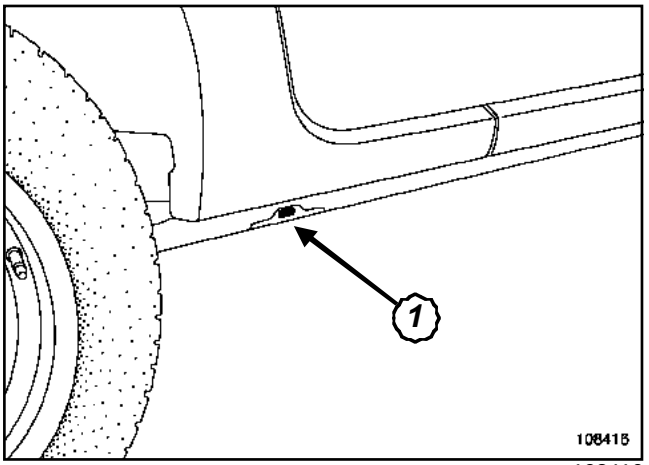

108416

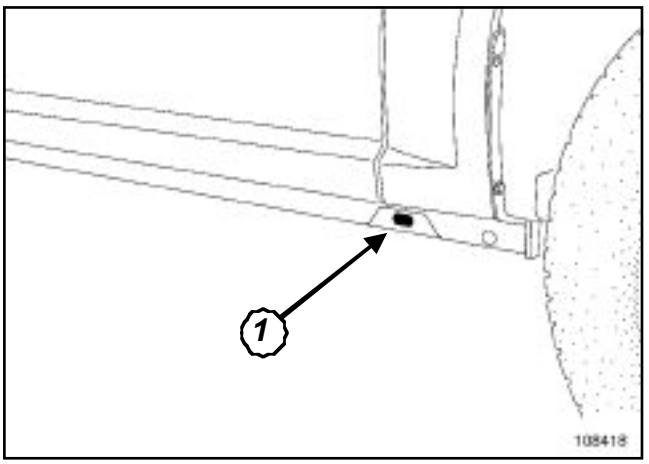

108418

Для установки автомобиля на подставки поднимите автомобиль с одной стороны и установите подставки обязательно под усилителями, предусмотренными для установки штатного домкрата **1**.

L90

ВНИМАНИЕ!

- При буксировке руководствуйтесь правилами, действующими в Вашей стране.
- Ни в коем случае не закрепляйте буксировочный трос за валы привода колес.
- Буксировочные проушины могут быть использованы только для буксировки автомобиля по дороге.
- Нельзя использовать проушины для вытягивания автомобиля или закюветами или прямым или косвенным образом для подъема автомобиля.
- Перед буксировкой вверните и заблокируйте буксировочную проушину.

Автомобили с автоматической коробкой передач:

- Желательно перевозить автомобиль на платформе или буксировать с поднятыми передними колесами. Если это невозможно, в исключительных случаях допускается буксировать автомобиль со скоростью **20 км/ч** и на расстояние не более **30 км** (рычаг селектора должен быть установлен в положение N).

I -ПЕРЕДНЯЯ БУКСИРОВОЧНАЯ ПРОУШИНА

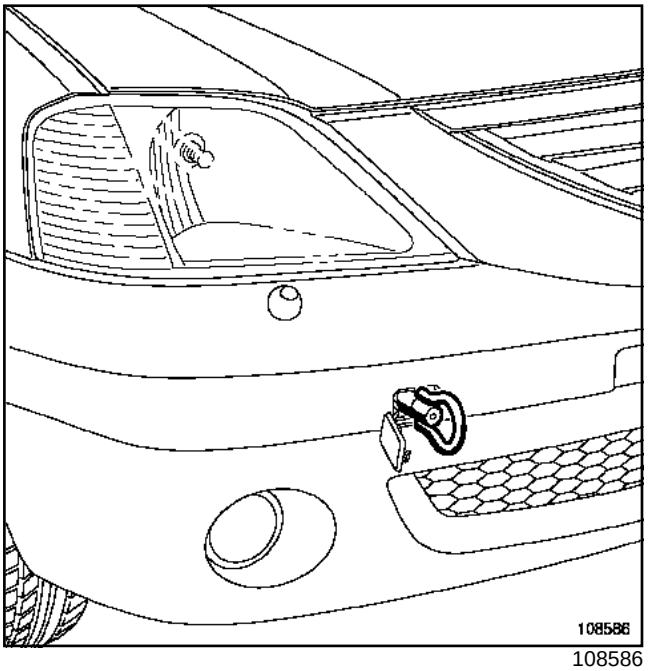

108586

II - ЗАДНЯЯ БУКСИРОВОЧНАЯ ПРОУШИНА

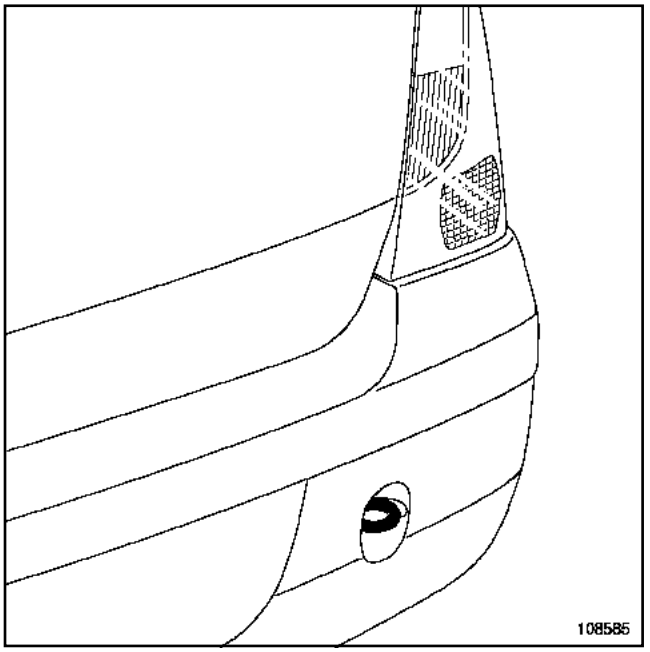

108585

L90

I -РАСПОЛОЖЕНИЕ НА АВТОМОБИЛЕ ИДЕНТИФИКАЦИОННОЙ ТАБЛИЧКИ

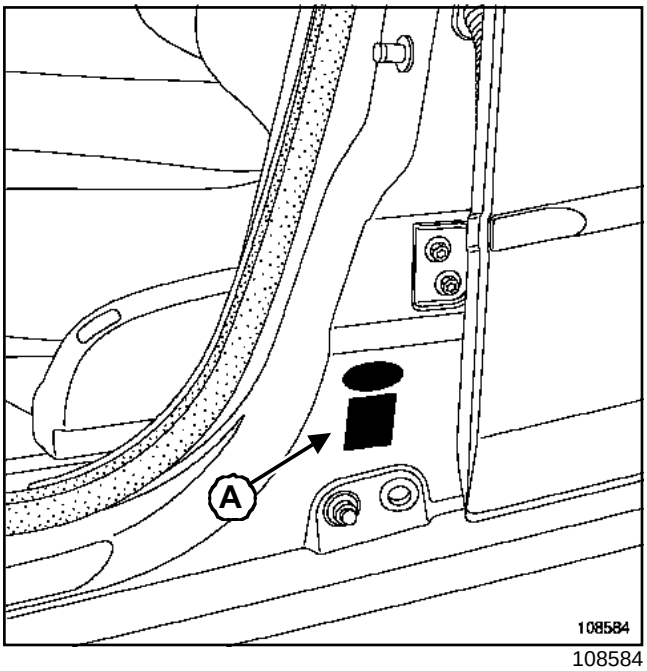

108584

С правой или левой стороны в зависимости от страны.

Описание идентификационной таблички

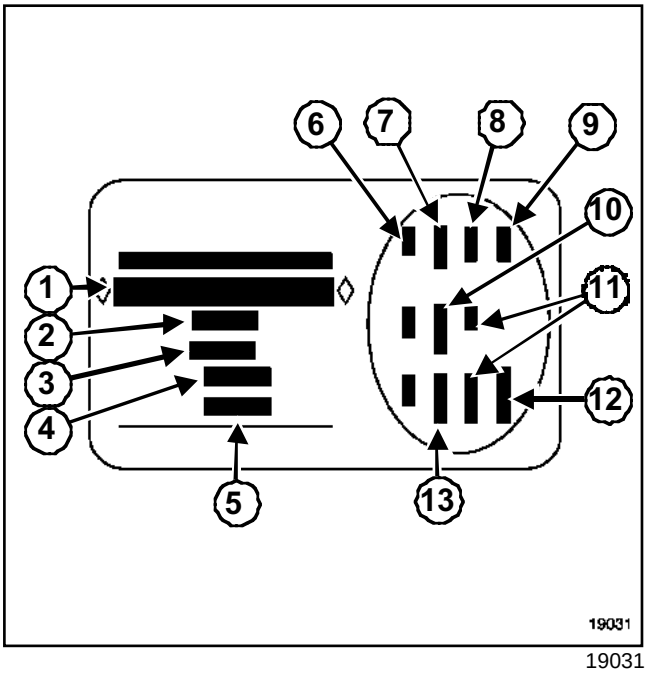

19031

1 Национальный тип автомобиля и номер типа; Эта информация также указывается в маркировке (B)

2 MTMA (максимальная разрешенная масса автомобиля)

3MTR (Максимально разрешенная масса полностью загруженного автомобиля с прицепом)

4MTMA (Максимально разрешенная нагрузка на переднюю ось)

5MTMA (Максимально разрешенная нагрузка на заднюю ось)

6 Технические характеристики автомобиля

7 Код краски кузова

8 Уровень комплектации

9 Тип автомобиля

10 Код обивки

11 Дополнение к комплектации оборудования

12 Заводской номер

13 Код отделки салона

II - МАРКИРОВКА КУЗОВА ХОЛОДНЫМ СПОСОБОМ

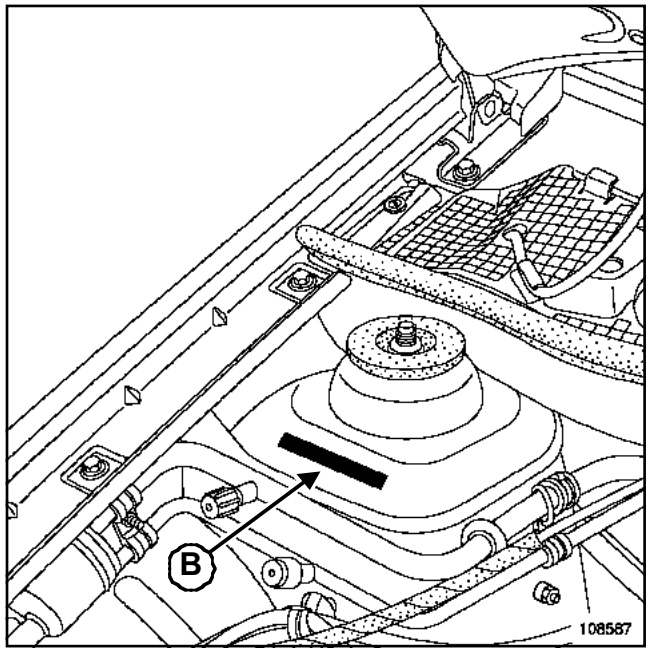

108587

Примечание:

При полной замене кузова маркировка должна быть выполнена согласно действующим нормативным документам.

L90

I -ТОЧКИ, РАСПОЛОЖЕННЫЕ ВНУТРИ КУЗОВА

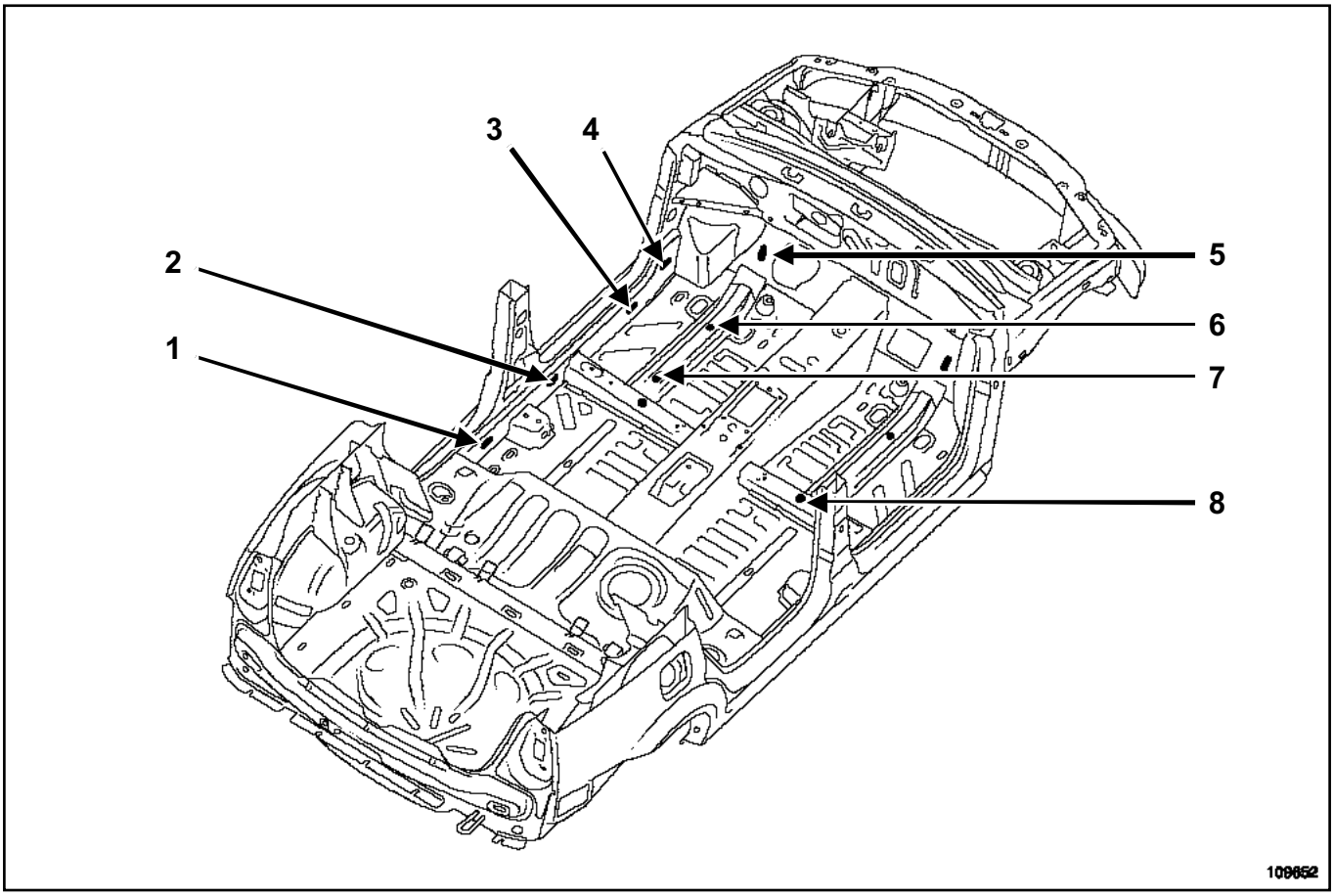

109652

Примечание:

Антикоррозийная обработка скрытых полостей изнутри к узова д олжна производиться после окраски и перед установкой обивок и облицовок.

Боковой удар:

- замена или ремонт панели порога:

  • защита соединения накладки панели порога с усилителем панели порога: впрыск воскообразного антикоррозионного состава в точках 1, 2, 3 и 4,

  • защита соединения панели порога с усилителем панели порога: впрыск воскообразного антикоррозионного состава в точках 12, 13 и 14.

- замена центрального пола

  • защита соединения пола усилителем лонжерона: впрыск воскообразного антикоррозионного состава в точках 5, 6, 7,

  • защита соединения пола с поперечиной крепления переднего сиденья: впрыск воскообразного антикоррозионного состава в точке 8.

- замена центрального лонжерона под полом:

  • впрыск воскообразного антикоррозионного состава в точках 19 и 20.

L90

II - ТОЧКИ, РАСПОЛОЖЕННЫЕ ПОД КУЗОВОМ

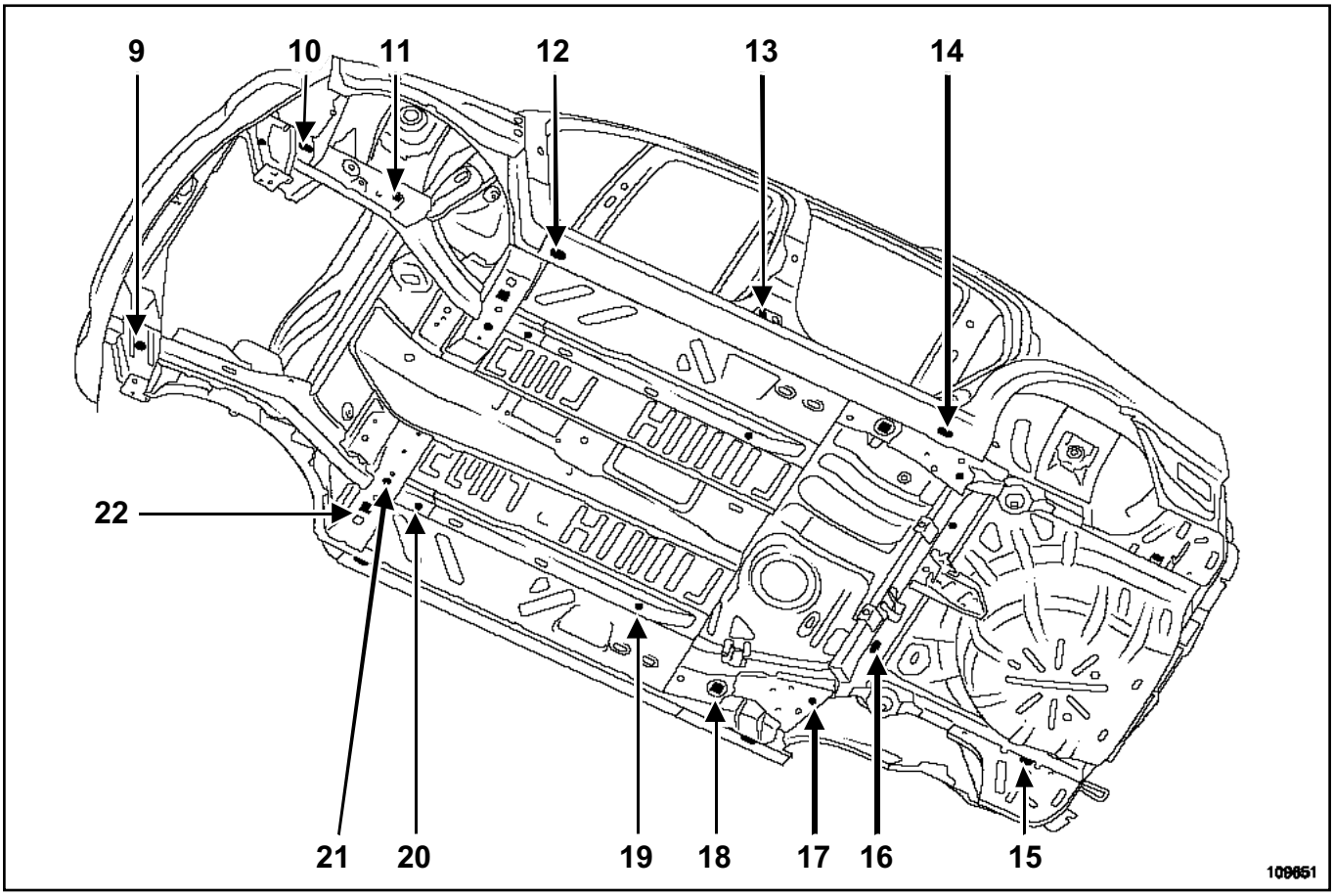

109651

Примечание:

Точки впрыска, расположенные под кузовом закрыты заглушками. При выполнении операции закрывайте заглушками все точки после впрыска воскообразного антикоррозионного состава. В случае деформации или повреждения заглушек замените их новыми.

Фронтальный удар:

- замена или ремонт переднего лонжерона, накладки переднего лонжерона или узла крепления переднего подрамника:
  - впрыск воскообразного антикоррозионного состава в точках 9, 10 и 11.
- замена передней боковой поперечины или переднего полу блока:
  - впрыск воскообразного антикоррозионного состава в точках 20, 21 и 22.

Задний удар:

- замена заднего лонжерона в сборе:
  - впрыск воскообразного антикоррозионного состава в точках 15, 16 и 17.

1 - Необходимые материалы и инструмент

Пистолет для впрыска

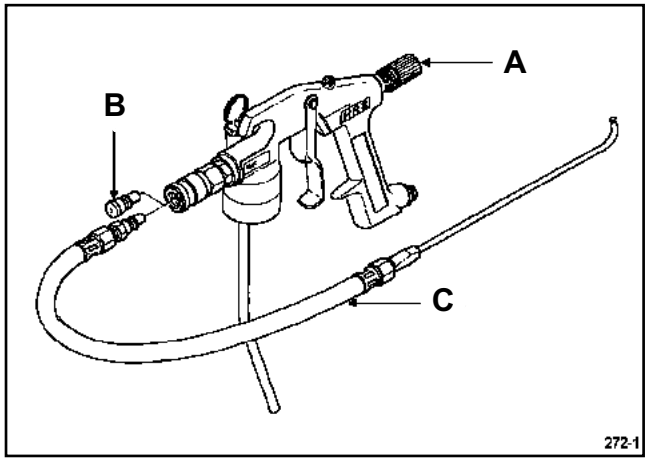

272-1

L90

A	Регулировка п одачи антикоррозионного состава
B	Наконечник быстроразъемного штуцера
C	Сменный шланг

Примечание:

Подбирайте ш л а н г, с оответствующий выполняемой операции.

Банка с воскообразным антикоррозионным составом

272

Складской номер: **77 11 172 672**

2 - Способ применения.

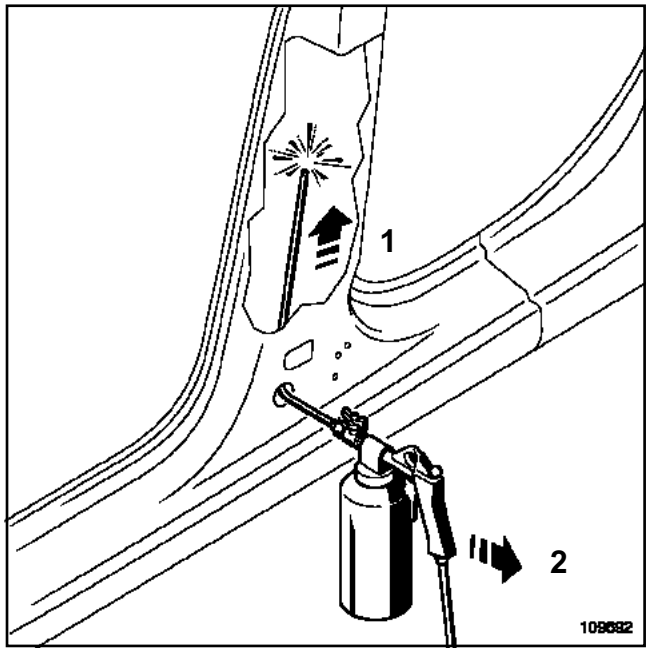

109692

1	введите шланг до упора в дно скрытой полости
2	производите впрыск по мере извлечения шланга из полости

L90

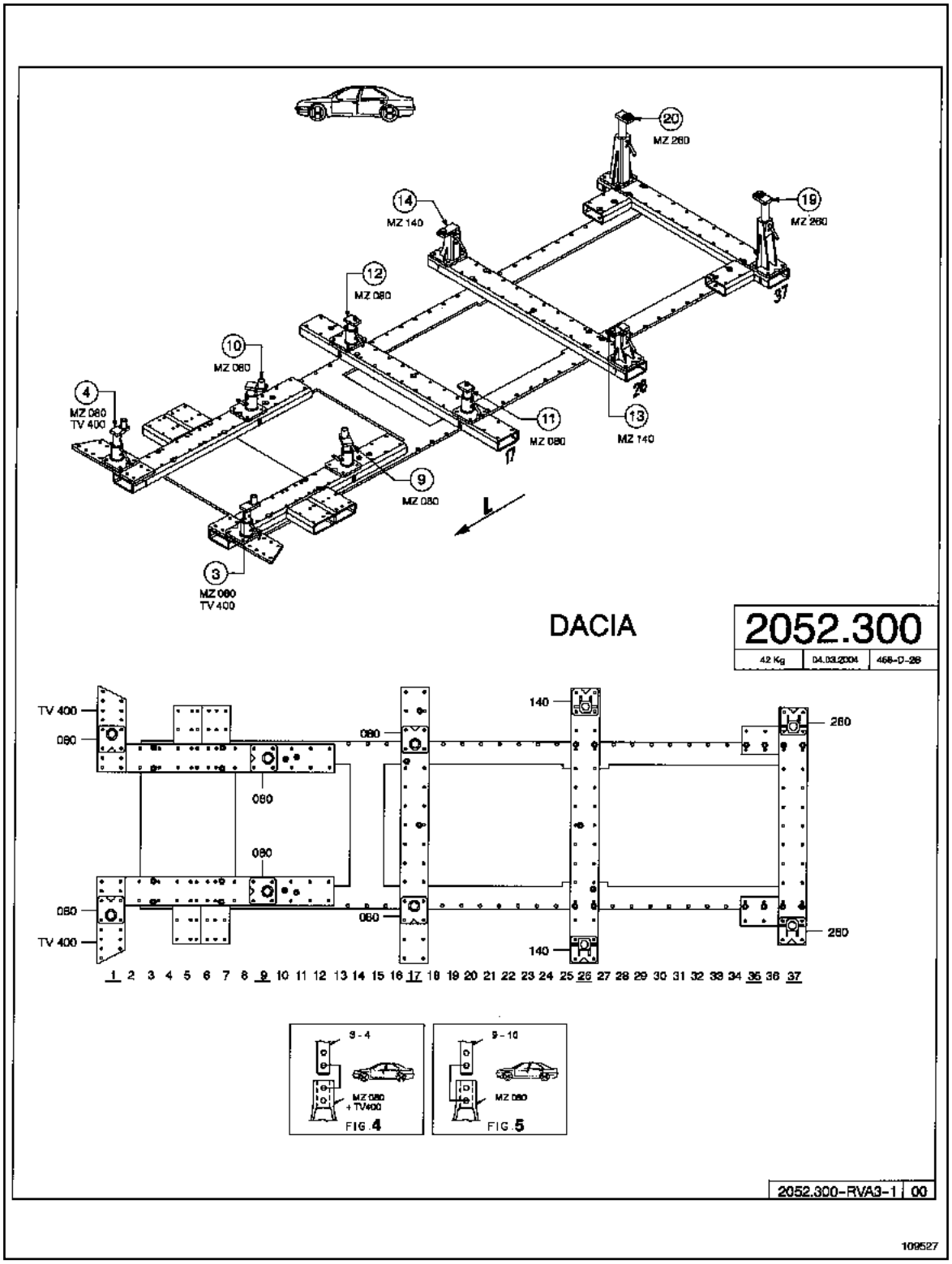
20
MZ 260
14
MZ 140
19
MZ 260
12
MZ 080
10
MZ 080
4
MZ 080
TV 400
11
MZ 080
13
MZ 140
9
MZ 080
L
3
MZ 080
TV 400
DACIA
2052.300
42 Kg
04.03.2004
468-D-28
TV 400
080
080
080
080
080
080
TV 400
140
140
260
260
1 2 3 4 5 6 7 8 9 10 11 12 13 14 15 16 17 18 19 20 21 22 23 24 25 26 27 28 29 30 31 32 33 34 35 36 37
3 - 4
MZ 080
+ TV400
FIG.4
9 - 10
MZ 080
FIG.5
2052.300-RVA3-1
00
109527

109527

L90

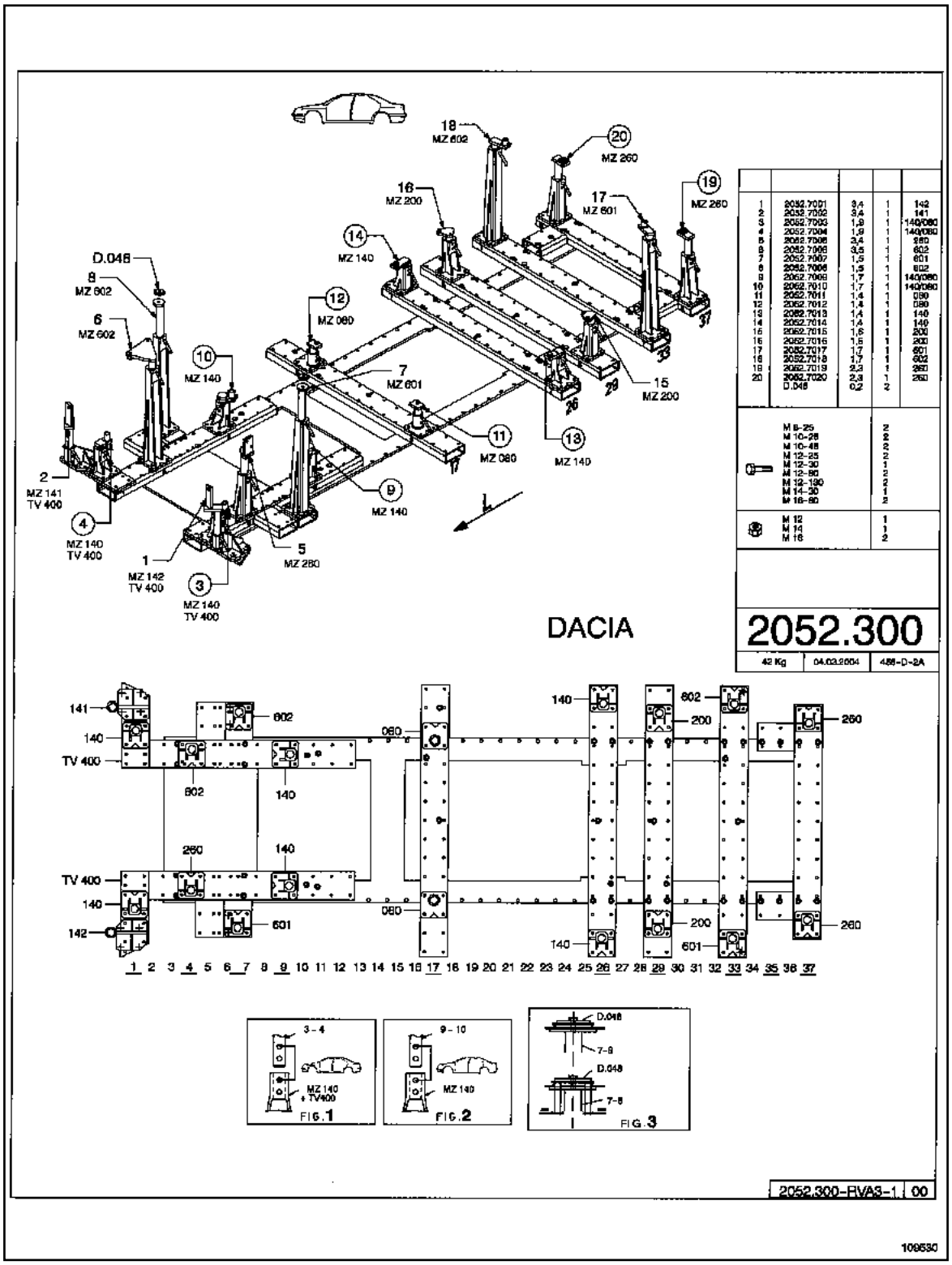
DACIA
2052.300
42 Kg
04.03.2004
486-D-2A
2052.300-RVA3-1
00
109530

109530

L90

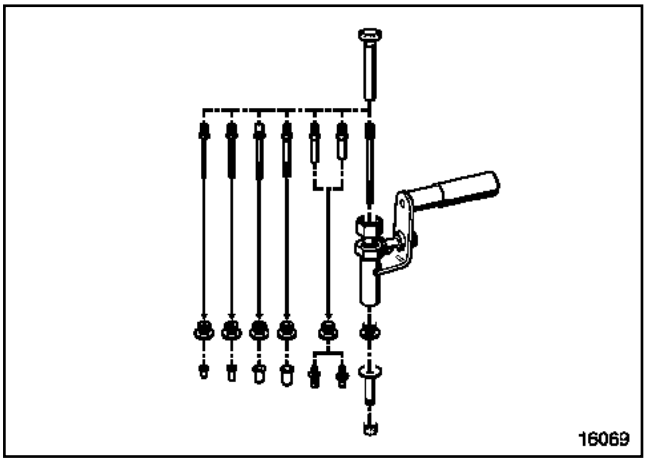

16069

I -ШАБЛОН ДЛЯ ПЕРЕДКА

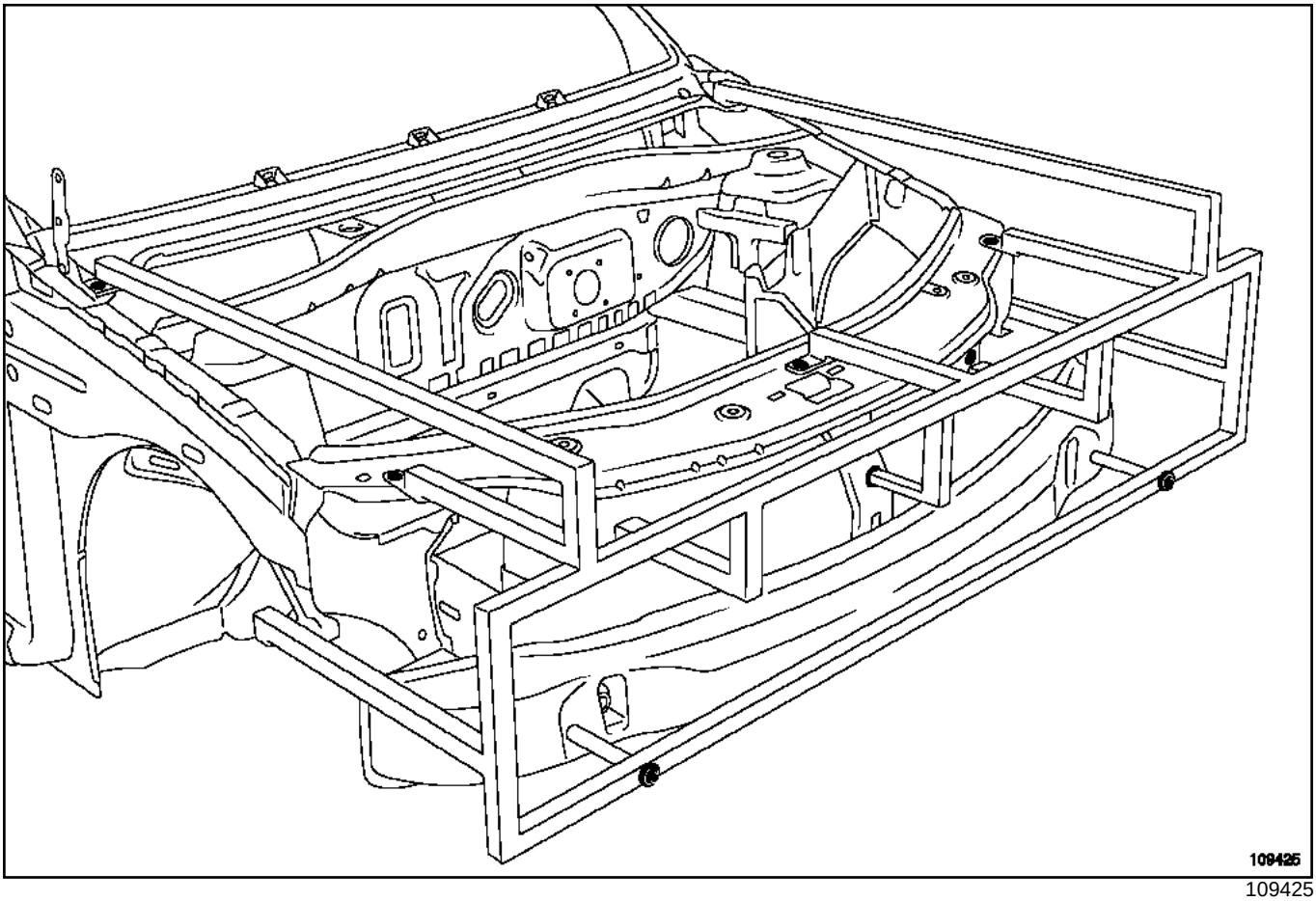

109425

L90

II - ЗАЩИТНАЯ НАКЛАДКА ПРИБОРНОЙ ПАНЕЛИ

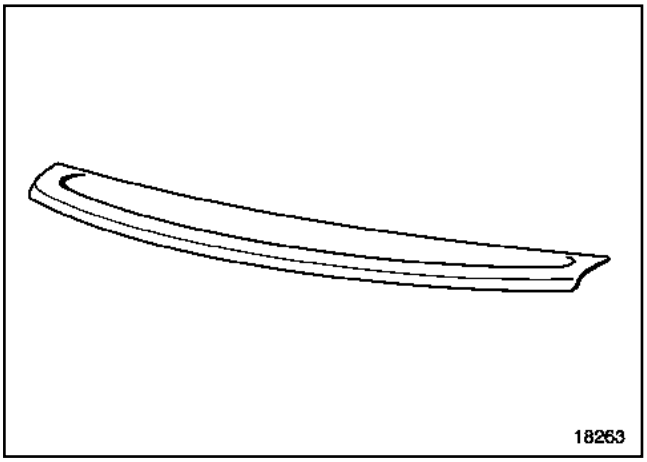

18263

L90

КОМПЛЕКТ ДЛЯ ВОССТАНОВЛЕНИЯ РЕЗЬБЫ

Складской номер: **HC TYPE 41 86 000 000**

Специально для продукции **RENAULT**

Поставщик: **BOLLHOFF - OTALU-SA**

Номер свидетельства об одобрении: 100900

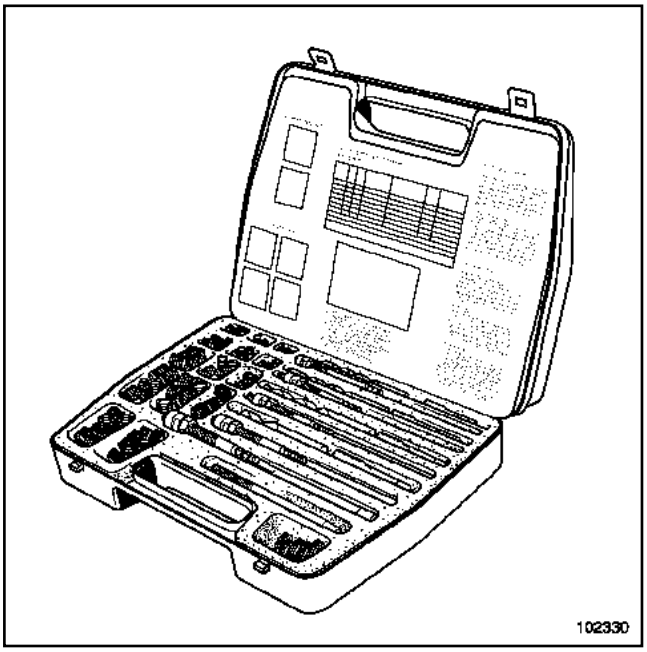

102330