RENAULT

5 Механизмы и принадлежности

51A МЕХАНИЗМЫ БОКОВЫХ ОТКРЫВАЮЩИХСЯ ЭЛЕМЕНТОВ КУЗОВА

52A МЕХАНИЗМЫ НЕБОКОВЫХ ОТКРЫВАЮЩИХСЯ ЭЛЕМЕНТОВ КУЗОВА

54A ОСТЕКЛЕНИЕ КУЗОВА

55A НАРУЖНЫЕ ЗАЩИТНЫЕ ЭЛЕМЕНТЫ

56A НАРУЖНЫЕ ПРИНАДЛЕЖНОСТИ КУЗОВА

57A ПРИНАДЛЕЖНОСТИ САЛОНА

59A ЭЛЕМЕНТЫ ПАССИВНОЙ БЕЗОПАСНОСТИ

X84, и B84 или C84

77 11 318 173 **СЕНТЯБРЬ 2004** **Edition Russe**

Методы ремонта, рекомендуемые изготовителем в настоящем документе, соответствуют техническим условиям, действительным на момент составления руководства.

В случае внесения конструктивных изменений в изготовление деталей, узлов, агрегатов автомобиля данной модели методы ремонта могут быть также соответственно изменены.

Все авторские права принадлежат Renault.

Воспроизведение или перевод, в том числе частичные, настоящего документа, равно как и использование системы нумерации запасных частей, запрещены без предварительного письменного разрешения RENAULT.

© Renault s.a.s. 2004

Mégane II - Глава 5

Содержание

51A **МЕХАНИЗМЫ БОКОВЫХ ОТКРЫВАЮЩИХСЯ ЭЛЕМЕНТОВ**

Цилиндр замка передней боковой двери: Снятие и установка 51A-1

Наружная ручка двери: Снятие и установка 51A-3

Замок передней боковой двери: Снятие и установка 51A-7

Замок задней боковой двери: Снятие и установка 51A-9

Механизм электростеклоподъемника передней боковой двери: Снятие и установка 51A-11

Механизм электростеклоподъемника задней боковой двери: Снятие и установка 51A-12

52A **МЕХАНИЗМЫ НЕБОКОВЫХ ОТКРЫВАЮЩИХСЯ ЭЛЕМЕНТОВ**

Наружная ручка двери задка: Снятие и установка 52A-1

Обивка двери задка: Снятие и установка 52A-3

Замок двери задка: Снятие и установка 52A-5

Электродвигатель очистителя заднего стекла: Снятие и установка 52A-6

Люк крыши: Снятие и установка 52A-9

Электродвигатель привода люка крыши Снятие и установка 52A-14

52A **МЕХАНИЗМЫ НЕБОКОВЫХ ОТКРЫВАЮЩИХСЯ ЭЛЕМЕНТОВ**

Подвижная панель люка крыши: Снятие и установка 52A-16

Дефлектор люка крыши: Снятие и установка 52A-17

Неподвижное стекло люка крыши: Снятие и установка 52A-18

Солнцезащитная шторка люка крыши: Снятие и установка 52A-20

54A **ОСТЕКЛЕНИЕ КУЗОВА**

Ветровое стекло 54A-1

Датчик дождя и освещенности Снятие и установка 54A-5

Опускное стекло передней боковой двери: Снятие и установка 54A-6

Опускное стекло задней боковой двери: Снятие и установка 54A-9

Неподвижное стекло задней боковой двери: Снятие и установка 54A-12

Стекло боковины кузова 54A-14

Заднее стекло: Снятие и установка 54A-15

Содержание

55A НАРУЖНЫЕ ЗАЩИТНЫЕ ЭЛЕМЕНТЫ

Передний бампер: Снятие и установка 55A-1

Задний бампер: Снятие и установка 55A-6

Экран передней колесной арки: Снятие и установка 55A-8

Экран задней колесной арки: Снятие и установка 55A-9

Декоративная накладка передней двери: Снятие и установка 55A-10

Декоративная накладка задней двери: Снятие и установка 55A-11

Защитная планка заднего крыла: Снятие и установка 55A-13

Решетка ниши воздухозабора: Снятие и установка 55A-14

Защитная накладка двери задка: Снятие и установка 55A-16

Защитная декоративная планка крыши: Снятие и установка 55A-20

56A НАРУЖНЫЕ ПРИНАДЛЕЖНОСТИ КУЗОВА

Наружное зеркало заднего вида Снятие и установка 56A-1

Стекло наружного зеркала заднего вида: Снятие и установка 56A-2

Корпус наружного зеркала заднего вида: Снятие и установка 56A-3

Декоративные накладки средних стоек: Снятие и установка 56A-5

57A ПРИНАДЛЕЖНОСТИ САЛОНА

Центральная консоль: Снятие и установка 57A-1

Приборная панель: Снятие и установка 57A-3

Фронтальная подушка безопасности водителя: Снятие и установка 57A-15

Фронтальная подушка безопасности пассажира: Снятие и установка 57A-17

Внутреннее зеркало заднего вида: Снятие и установка 57A-19

Поручень: Снятие и установка 57A-20

Солнцезащитный козырек: Снятие и установка 57A-21

59A ЭЛЕМЕНТЫ ПАССИВНОЙ БЕЗОПАСНОСТИ

Ремень безопасности на переднем сиденье: Снятие и установка 59A-1

Задний ремень безопасности 59A-7

Средний ремень безопасности на заднем сиденье: Снятие и установка 59A-13

СНЯТИЕ

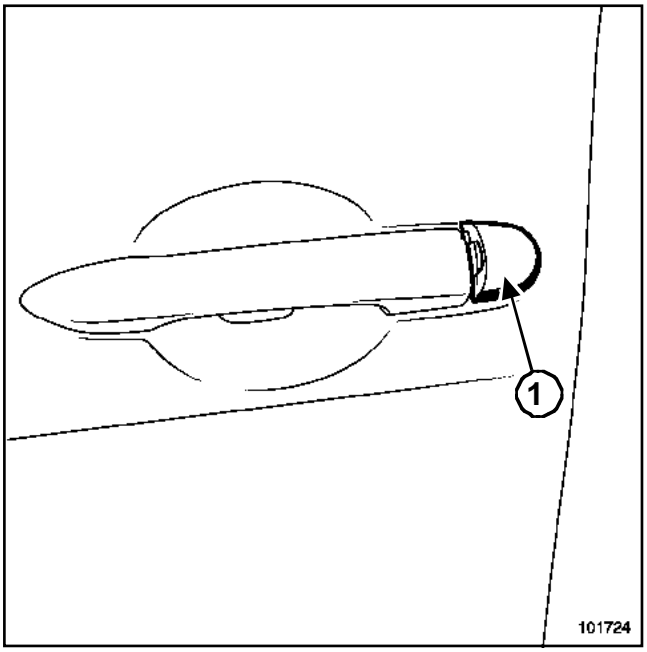

101724

Снимите облицовку цилиндра замка (**1**).

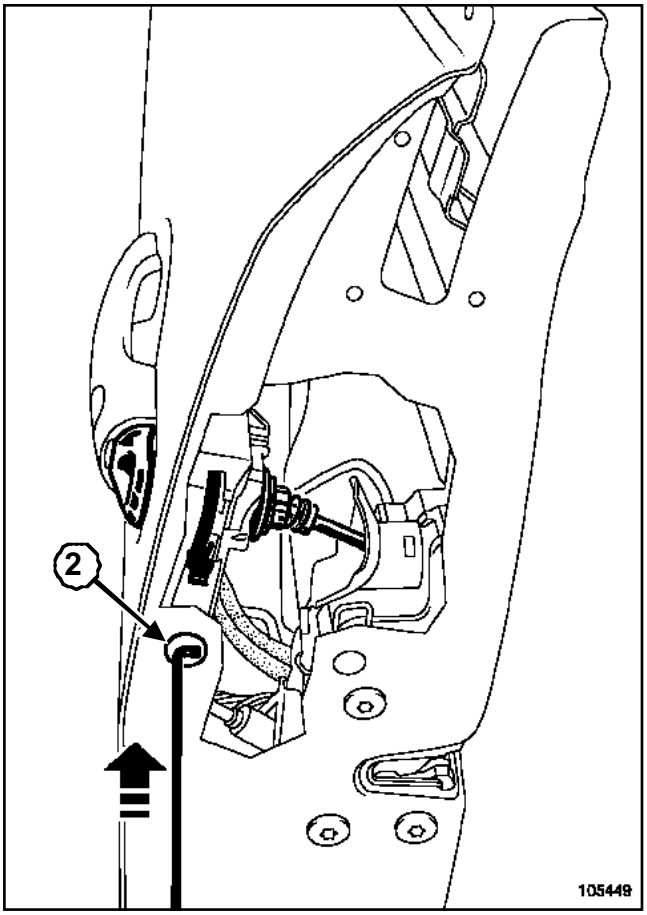

105449

Вставьте крючок (изготовленный из подручных материалов) в отверстие (**2**).

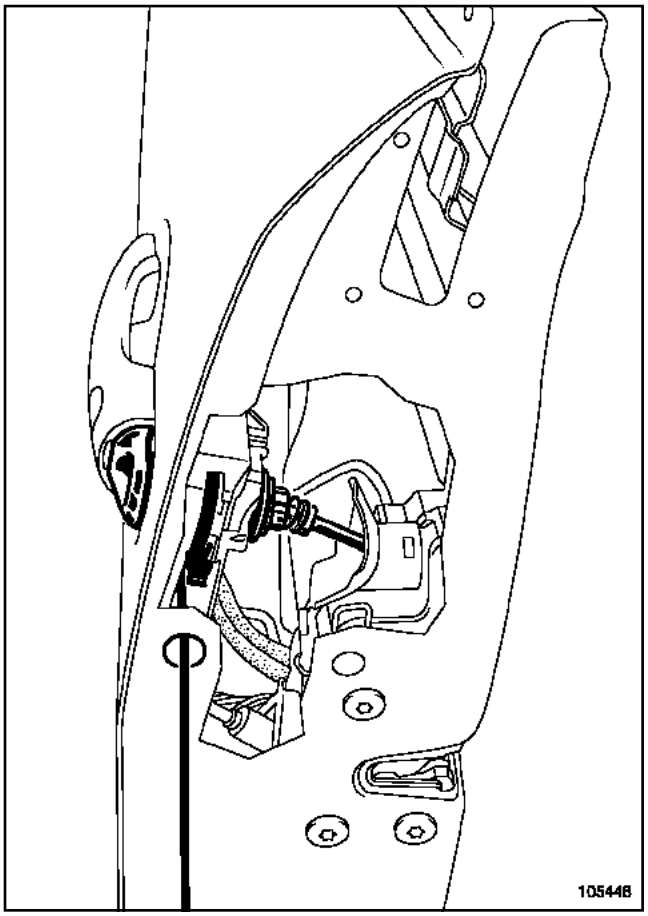

105448

Заведите крючок за стопорную планку цилиндра замка.

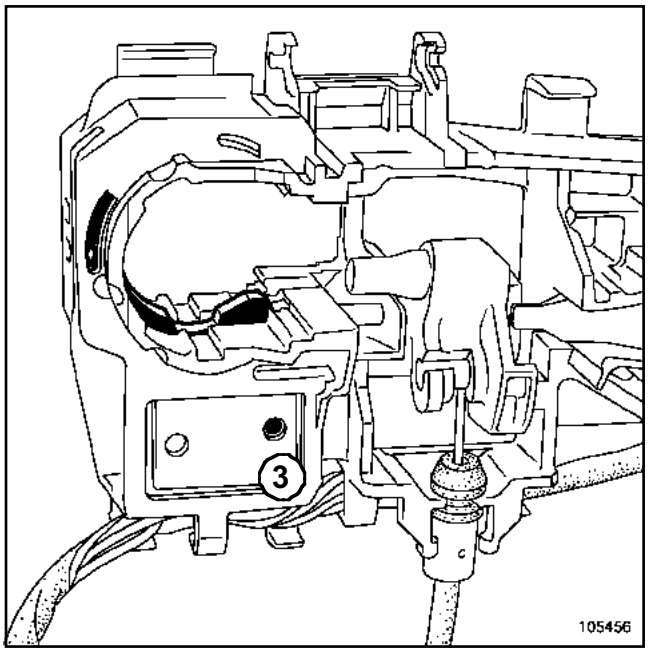

105456

Вид стопорной планки в заблокированном положении (**3**).

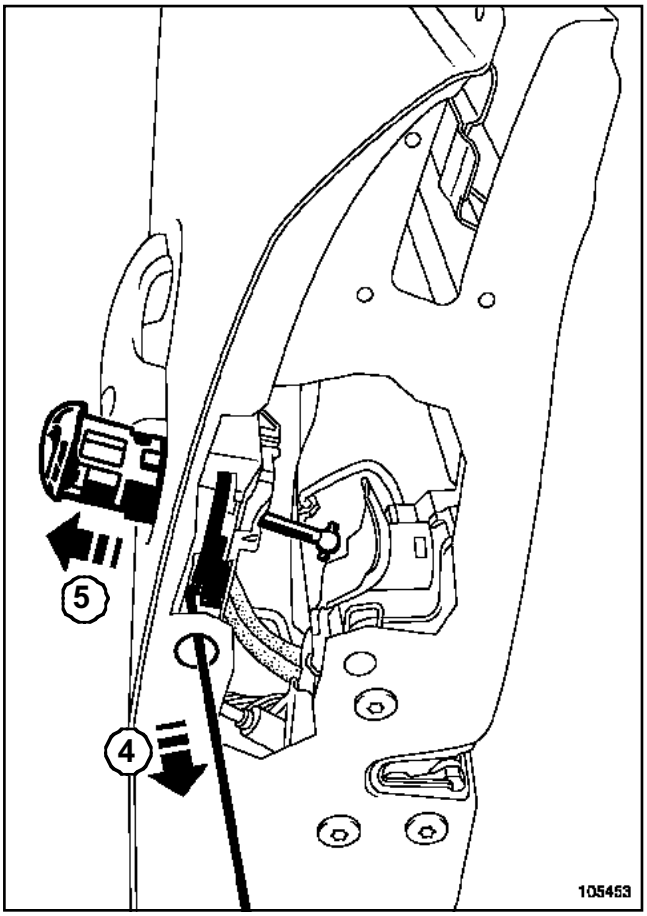

105453

Разблокируйте стопорную планку (**4**).

Снимите цилиндр замка (**5**).

УСТАНОВКА

ВНИМАНИЕ!

При установке цилиндра замка, прежде чем вставить его в гнездо, проверьте, что стопорная планка находится в разблокированном положении.

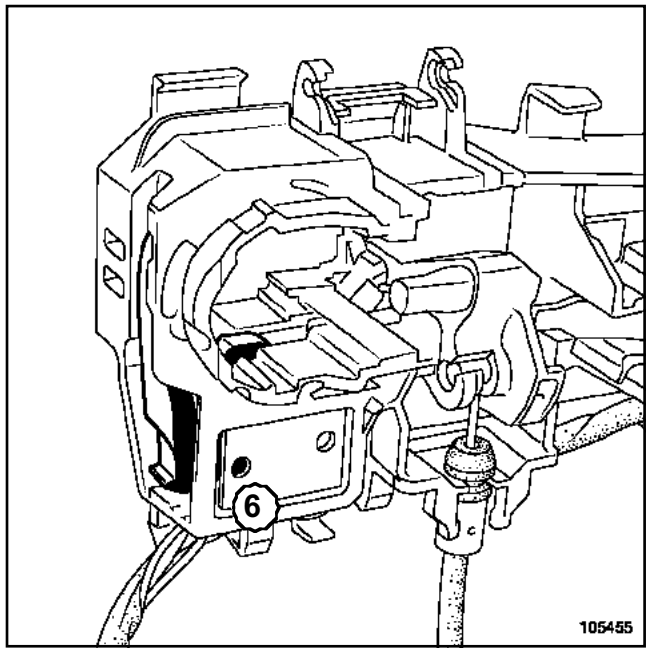

105455

Вид стопорной планки в разаблокированном положении (**6**).

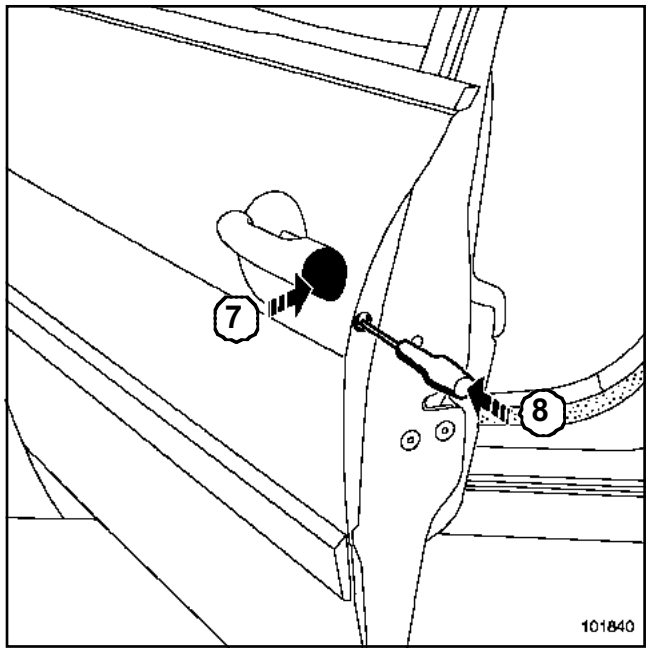

101840

Установите цилиндр замка по месту (**7**).

Заблокируйте стопорную планку цилиндра дверного замка отверткой (**8**).

Проверьте вручную работу цилиндра замка.

Установка производится в порядке, обратном снятию.

СНЯТИЕ

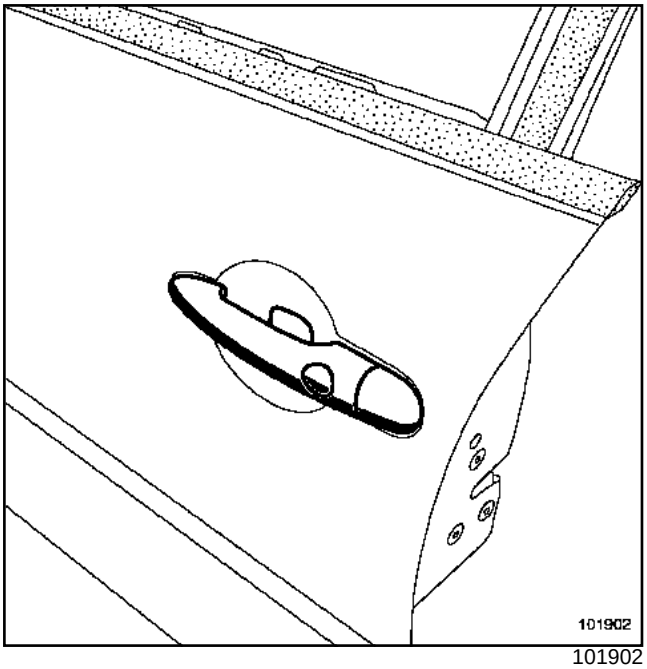

101902

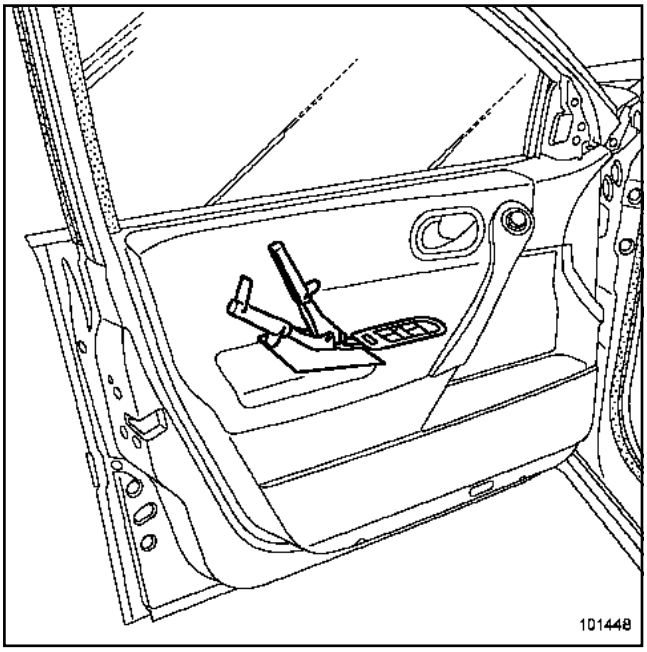

101448

Защитите обивку (например, ножом для удаления мастики).

Отсоедините панель переключателя стеклоподъемника (в задней части) при помощи щипцов для снятия держателей обивок и облицовок.

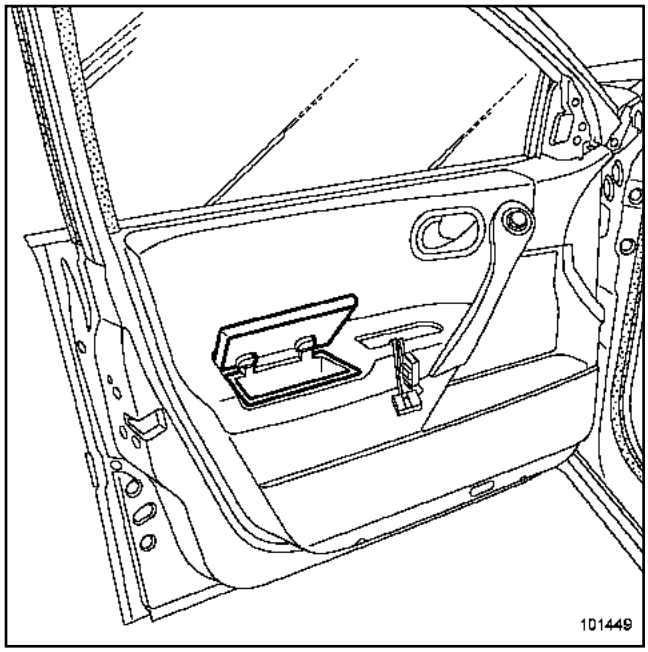

101449

Снимите держатели внутри вещевого ящика.

Отсоедините вещевой ящик двери, отжав пружинные защелки.

ВНИМАНИЕ!
Не тяните за крышку вещевого ящика двери.

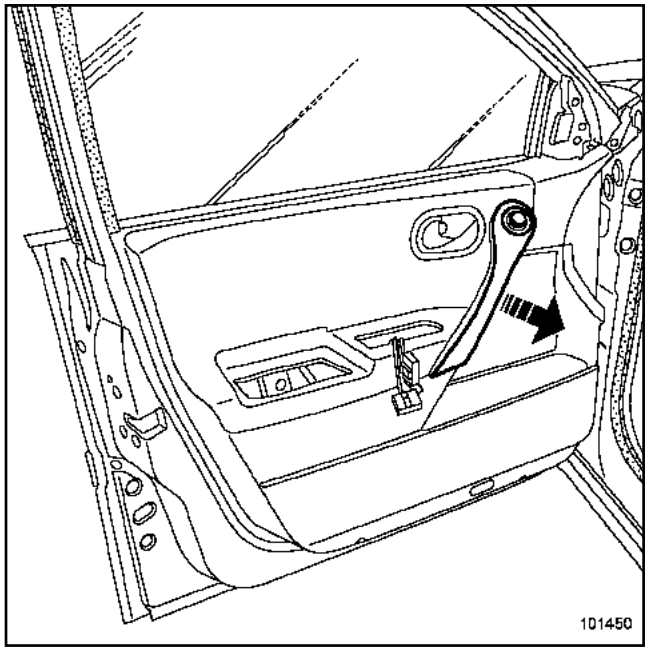

101450

Отсоедините накладку ручки подлокотника.

Разъедините разъем переключателя наружного зеркала заднего вида.

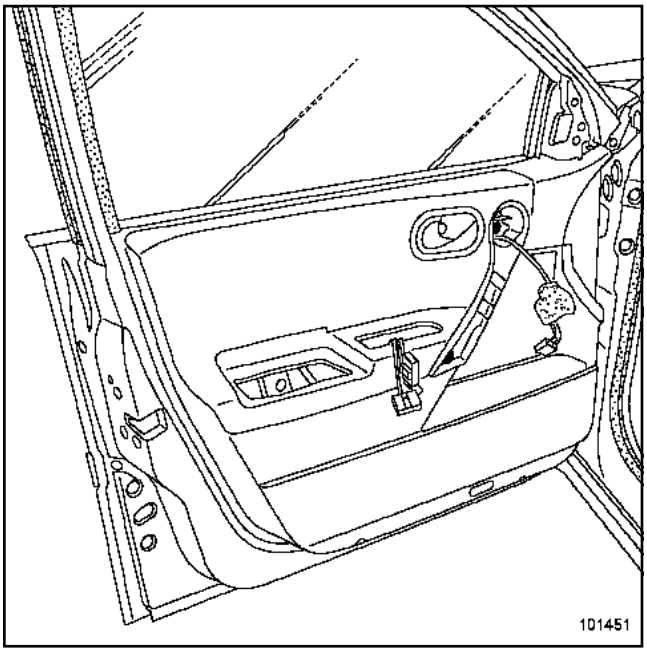

101451

Отверните (**1**)винты.

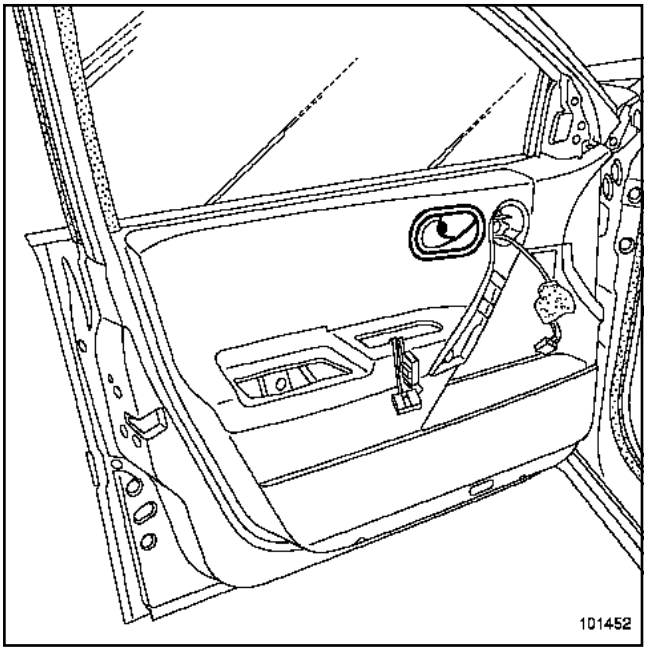

101452

Снимите:

- крышку,
- болт (**2**) крепления внутренней ручки двери.

Примечание:

Не извлекайте трос привода внутренней ручки двери.

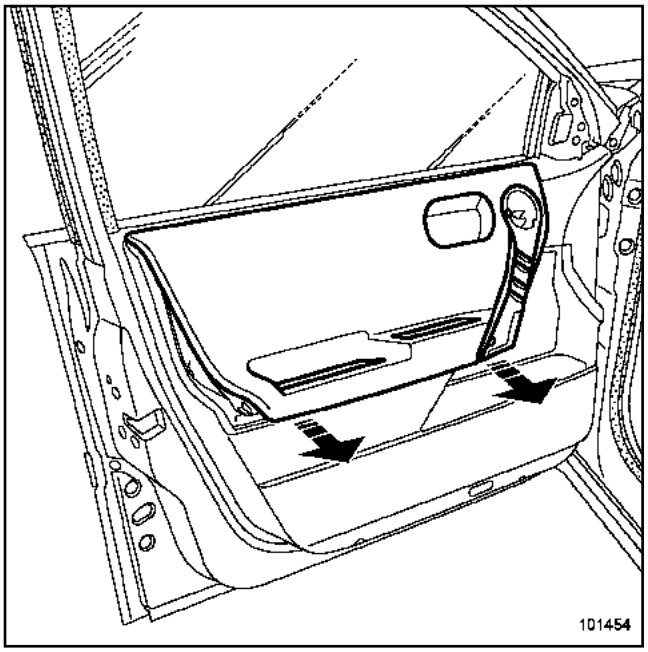

101454

При помощи щипцов для снятия держателей обивок и облицовок отсоедините люк обивки двери (приняв меры, чтобы не повредить обивку).

Откройте люк.

Закрепите люк в открытом положении (с помощью клейкой ленты).

Снимите цилиндр замка (см. главу **51A, Механизмы открывающихся элементов кузова, Цилиндр замка передней боковой двери**).

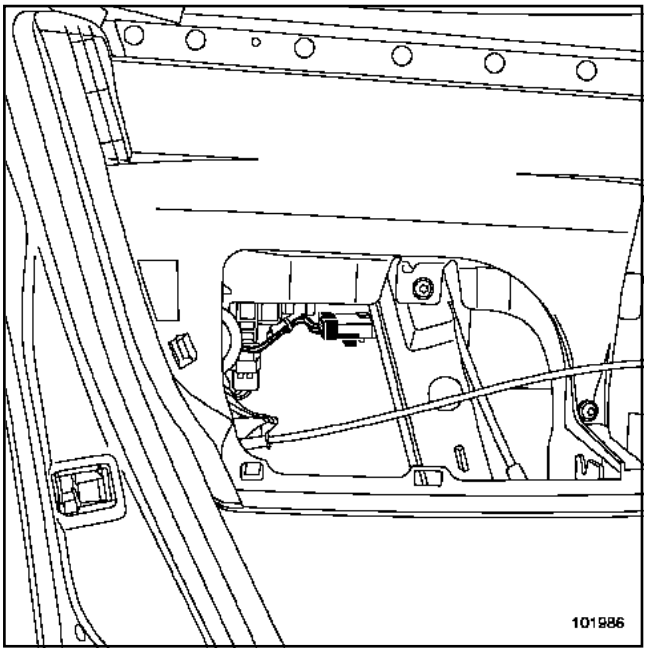

101986

Отсоедините вилочную часть разъема кнопки открывания двери.

Отсоедините розеточную часть разъема от ручки.

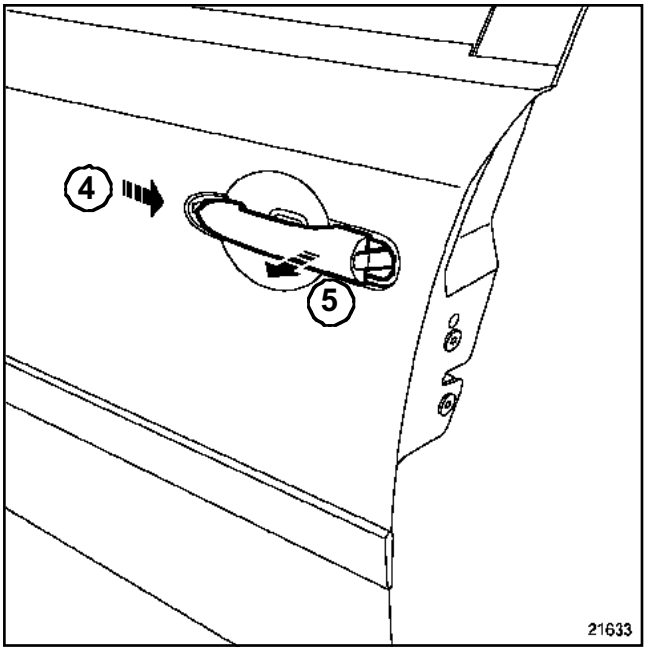

21633

Извлеките ручку (**4**)движениями(**5**).

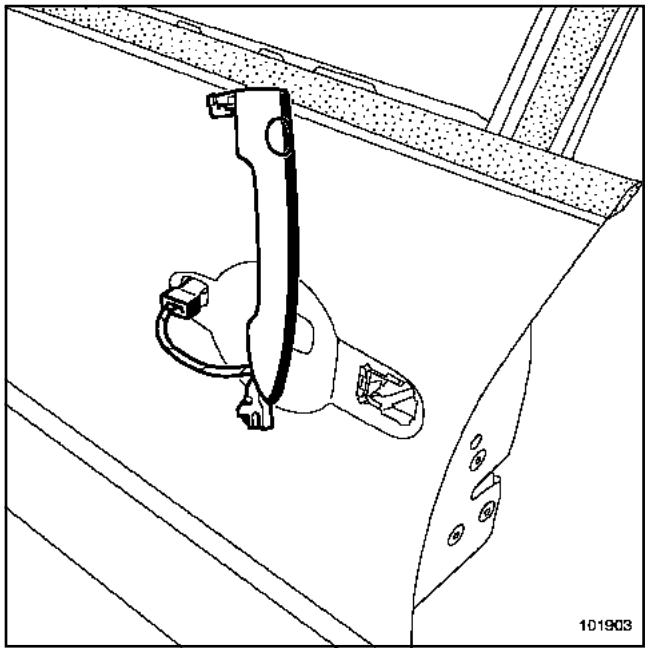

101903

Отсоедините ручку, приняв меры, чтобы не повредить разъем.

ВНИМАНИЕ!

На автомобилях, оборудованных системой « «свободные руки» », примите меры, чтобы не повредить разъем при снятии.

УСТАНОВКА

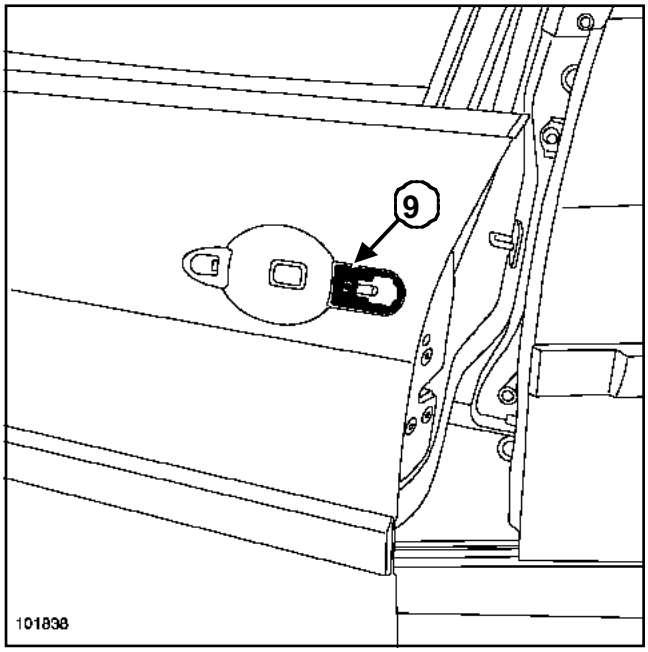

101838

Перед установкой ручки проверьте наличие прокладки (**9**).

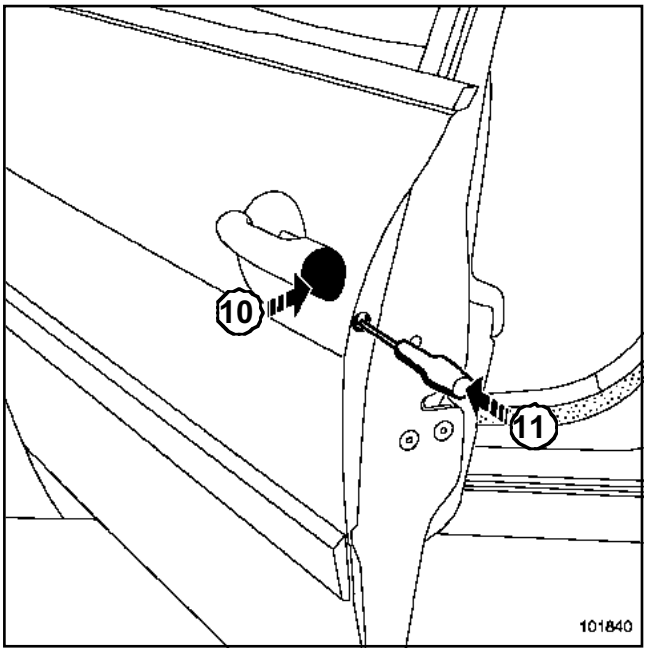

101840

Установите:

- ручку,
- цилиндр замка (**10**).

Заблокируйте планку (**11**).

Проверьте вручную работу цилиндра замка.

Установка производится в порядке, обратном снятию.

СНЯТИЕ

Снимите:

- люк обивки передней двери (см. **главу 72A, Обивка боковых открывающихся элементов кузова, Обивка передней боковой двери**).
- наружную ручку двери (см. **51A, Механизмы боковых открывающихся элементов, Наружная ручка передней двери**).

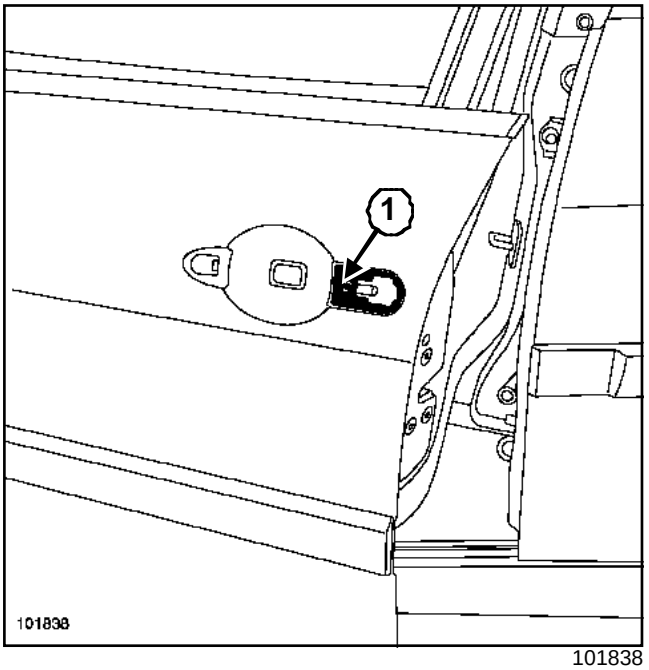

101838

Снимите уплотнитель (**1**).

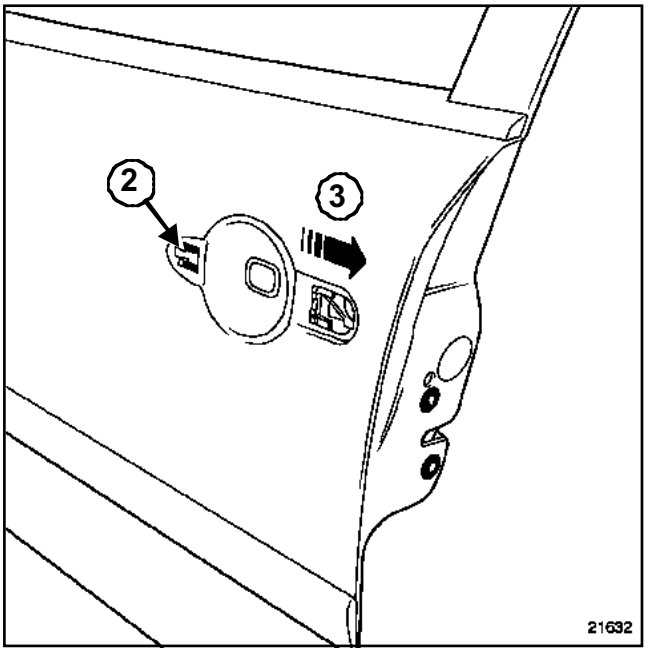

21632

Снимите:

- два стопора (**2**),
- модуль из панели двери (**3**).

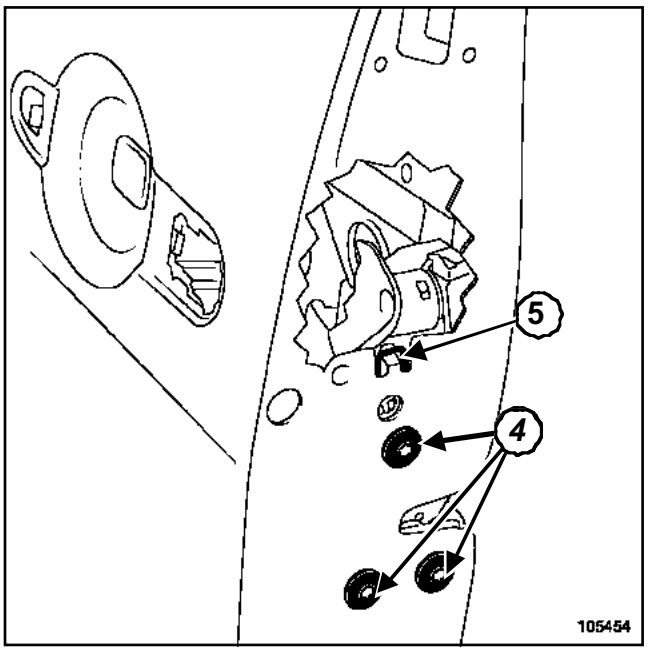

105454

Разъедините разъемы (в зависимости от уровня комплектации).

Отверните болты (**4**).

Извлеките замок в сборе (удерживается крючком (**5**)) и модуль.

АВТОМОБИЛЬ, С ДАТЧИКОМ ПРИСУТСТВИЯ

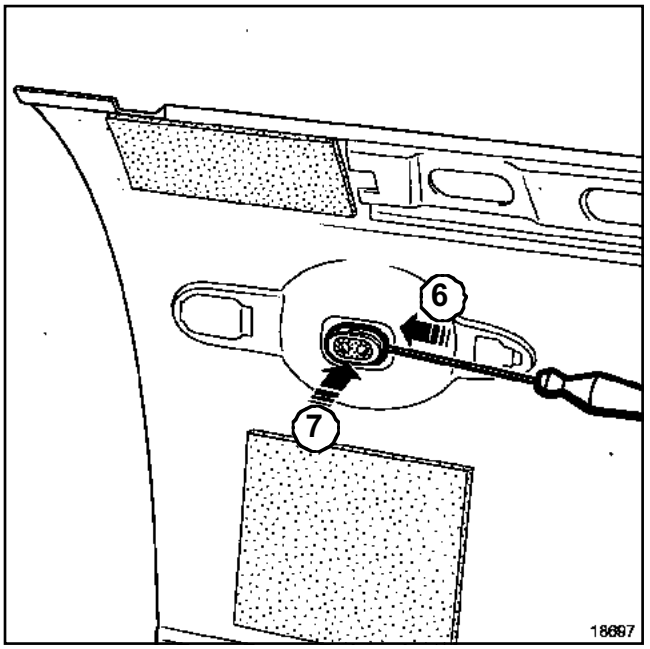

18697

Отсоедините призму в точках (**6**), затем (**7**) отверткой с плоским лезвием.

УСТАНОВКА

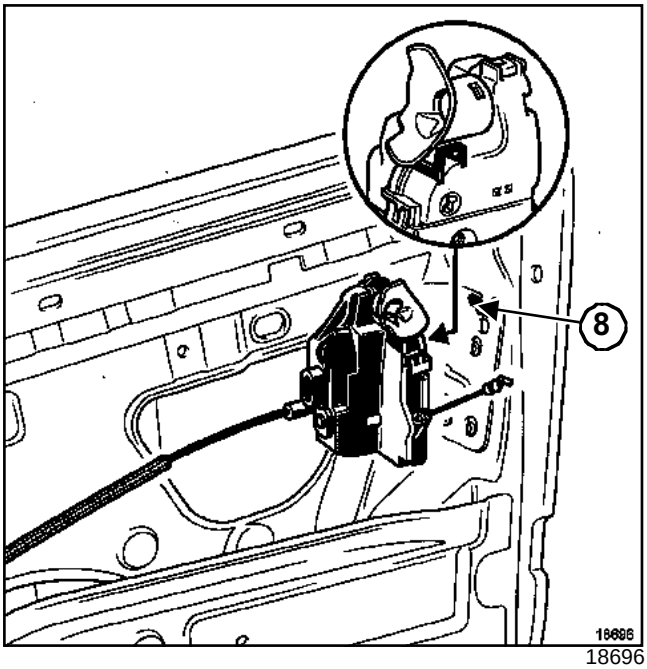

18696

Наденьте замок на крючок короба двери (**8**).

Проверьте работоспособность.

Установка производится в порядке, обратном снятию.

B84

СНЯТИЕ

Снимите:

- люк обивки двери (Раздел **Отделка боковых открывающихся элементов кузова**),
- наружную ручку (Раздел Механизмы боковых открывающихся элементов кузова, Наружная ручка двери: Снятие и установка, стр. **51A-3**).

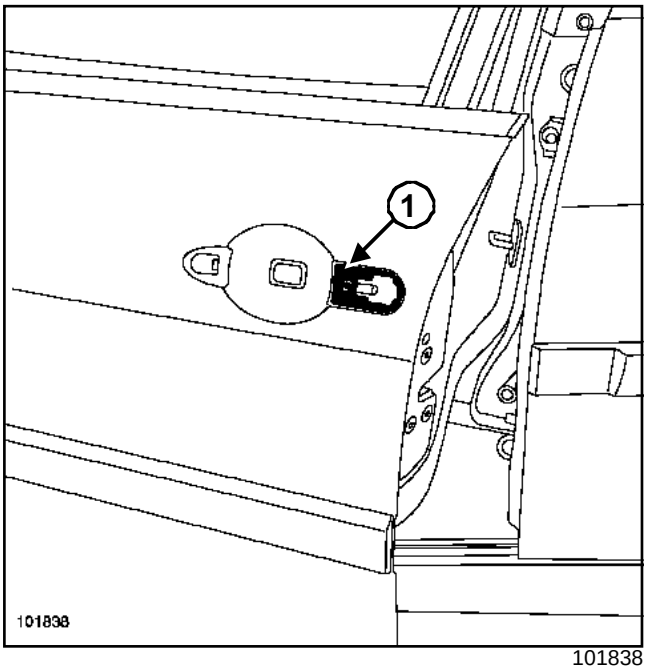

101838

Снимите уплотнитель(**1**).

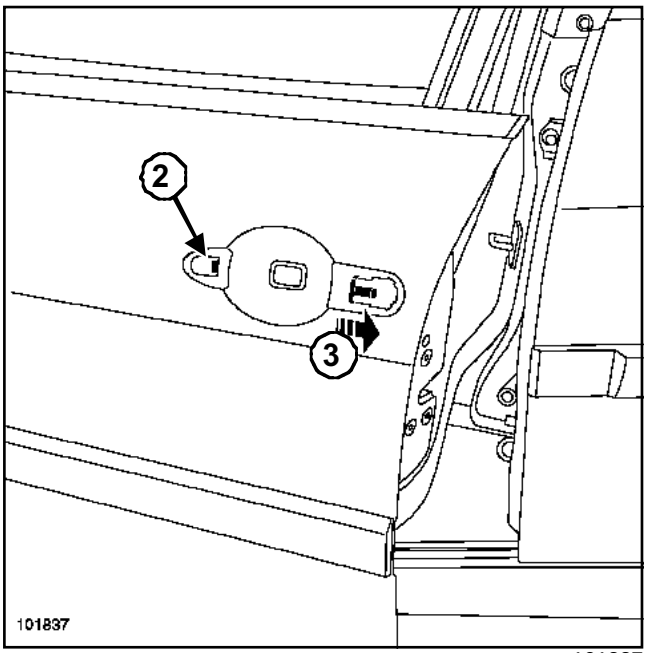

101837

Снимите:

- держатель(**2**),
- модуль из панели двери (**3**).

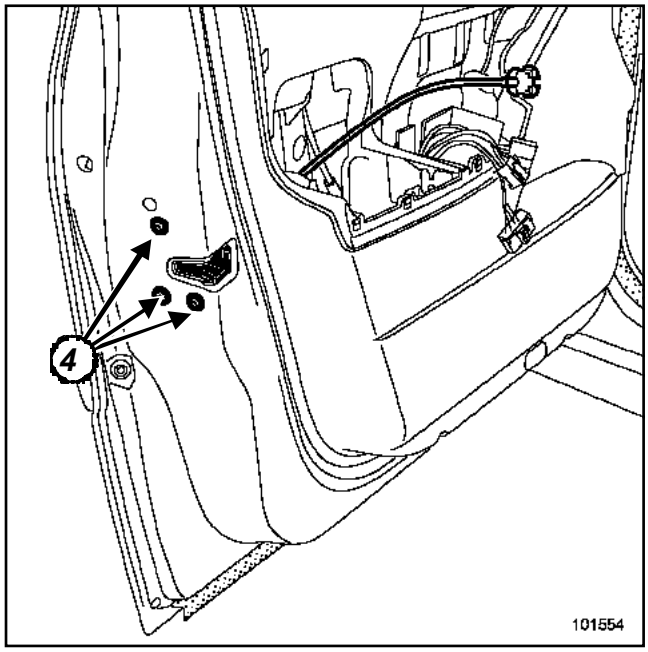

101554

Разъедините разъемы (в зависимости от уровня комплектации автомобиля).

Отверните (**4**)винты.

Извлеките « замок вместе с модулем ».

Снятие датчика присутствия

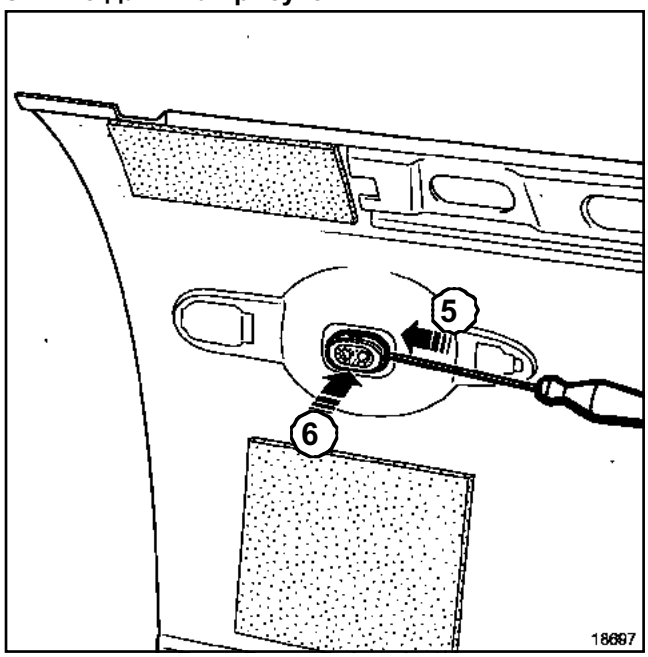

18697

Отсоедините призму в точках (**5**), затем (**6**) отверткой.

B84

УСТАНОВКА

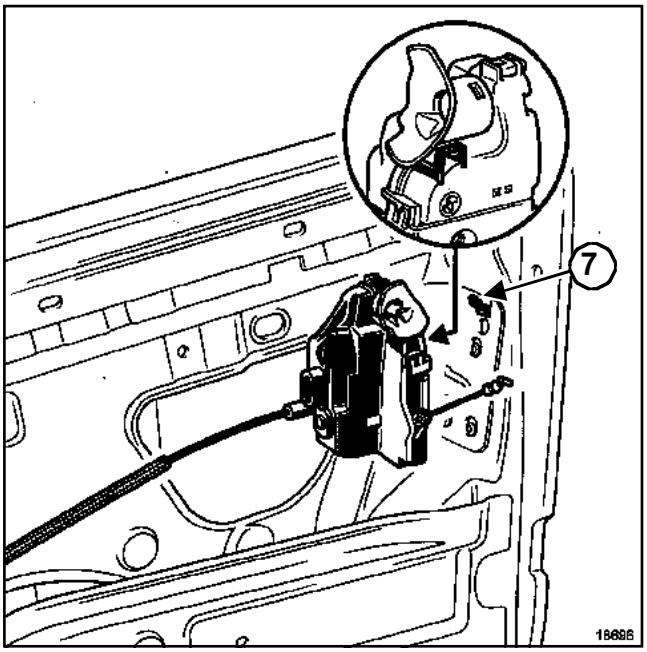

18696

Наденьте замок на крючок короба двери (**7**).

Проверьте работоспособность.

Установка производится в порядке, обратном снятию.

СНЯТИЕ

Примечание:

В случае замены двери или выполнения кузовных работ (см. главу **47A, Боковые открывающиеся элементы кузова, Передняя боковая дверь**).

Снимите обивку двери (см. **главу 72A, Обивка боковых открывающихся элементов, Обивка передней двери**).

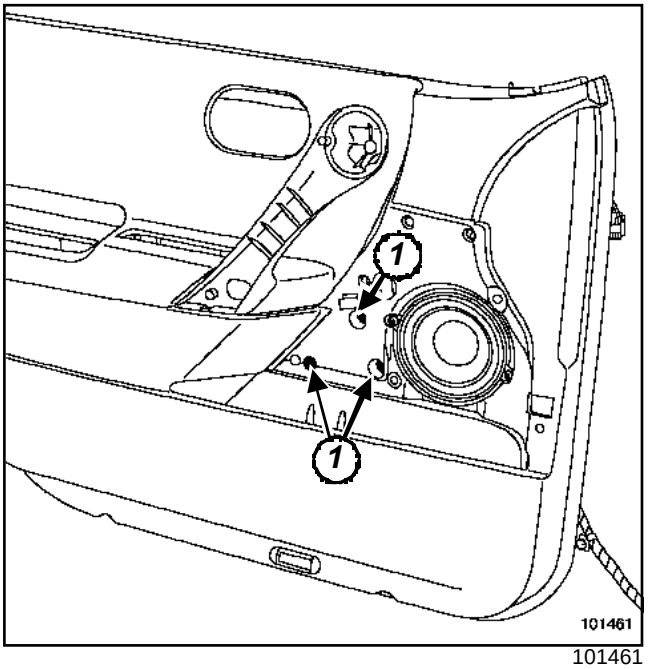

101461

Снимите:

- решетку громкоговорителя,
- винты (**1**).

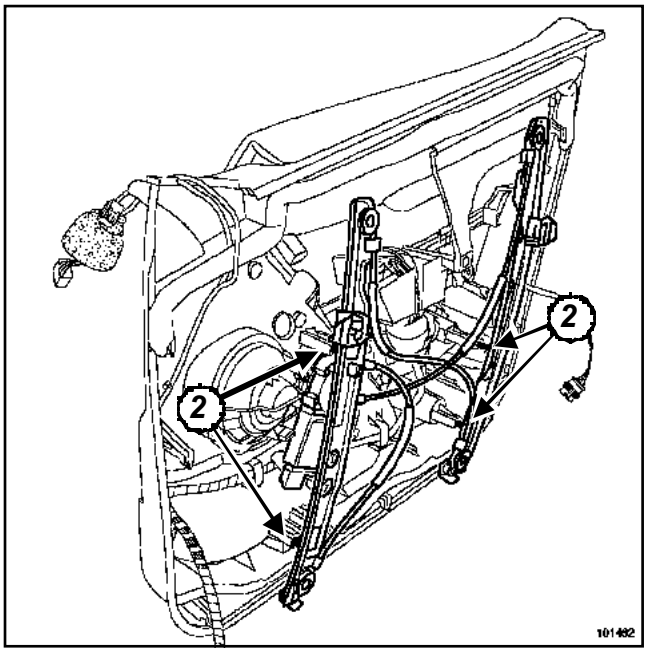

101462

Отсоедините колодку проводов от электродвигателя стеклоподъемника.

Отсоедините облицовку и четыре крепления (**2**) ползунов стеклоподъемника.

Снимите электродвигатель стеклоподъемника.

УСТАНОВКА

Установка производится в порядке, обратном снятию.

Примечание:

Инициализация электродвигателя стеклоподъемника:

- Включите "зажигание".
- Поднимите стекло в крайнее верхнее положение (стекло поднимается рывками).
- Удерживайте переключатель нажатым (2 секунды).
- Опустите стекло до крайнего нижнего положения.
- Удерживайте переключатель нажатым (2 секунды).
- Электродвигатель инициализирован.

B84

СНЯТИЕ

В случае замены двери или выполнения кузовных работ (см. главу **47A, Боковые открывающиеся элементы кузова, Передняя боковая дверь**).

Снимите обивку двери (см. **главу 72A, Обивка боковых открывающихся элементов, Обивка передней двери**).

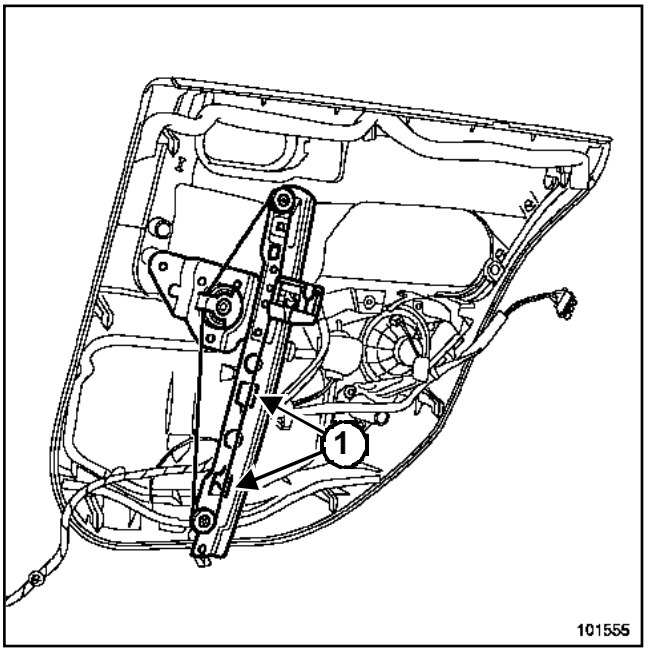

101555

Отсоедините колодку проводов от электродвигателя стеклоподъемника.

Отсоедините обивку двери и два держателя (**1**)ползунов стеклоподъемника.

Снимите электродвигатель стеклоподъемника.

УСТАНОВКА

Установка производится в порядке, обратном снятию.

Примечание:

Инициализация электродвигателя стеклоподъемника:

- Включите "зажигание".
- Поднимите стекло в крайнее верхнее положение (стекло поднимается рывками).
- Удерживайте переключатель нажатым (2 секунды).
- Опустите стекло до крайнего нижнего положения.
- Удерживайте переключатель нажатым (2 секунды).
- Электродвигатель инициализирован.

Наружная ручка двери задка: Снятие и установка

СНЯТИЕ

Примечание:

Для выполнения этой операции снимать накладку двери не требуется.

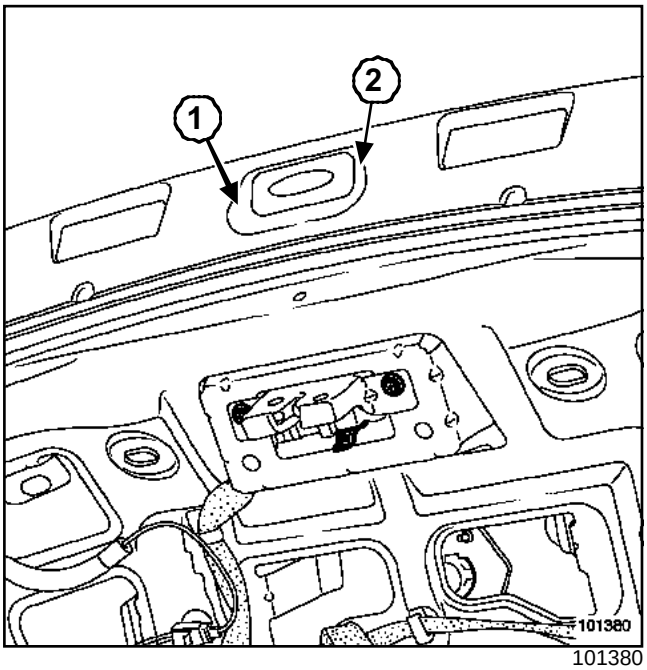

101380

Наклейте защитную ленту по периметру выключателя замка двери.

Соедините выключатель, зажав пружинные защелки в точках (**1**) и (**2**) плоской отверткой.

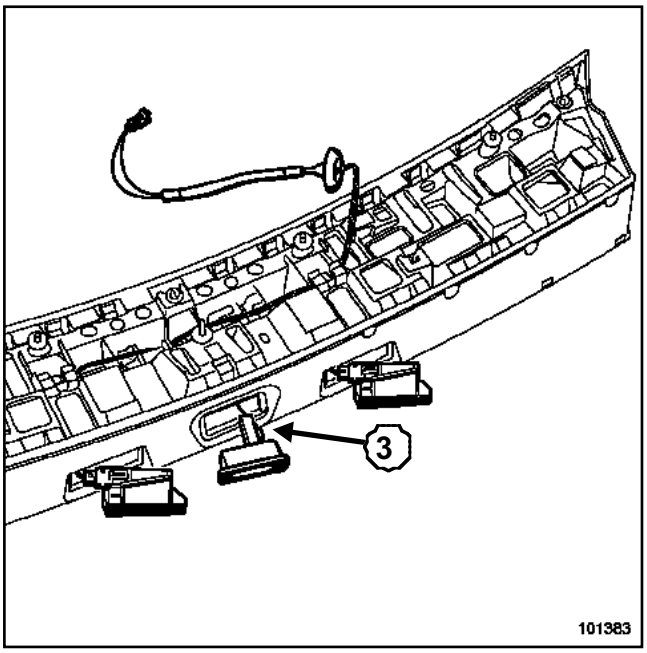

101383

Разъедините разъем.(**3**)

УСТАНОВКА

Установка производится в порядке, обратном снятию.

Наружная ручка двери задка: Снятие и установка

СНЯТИЕ

Примечание:

Для выполнения данной операции снимать декоративную планку двери задка не требуется.

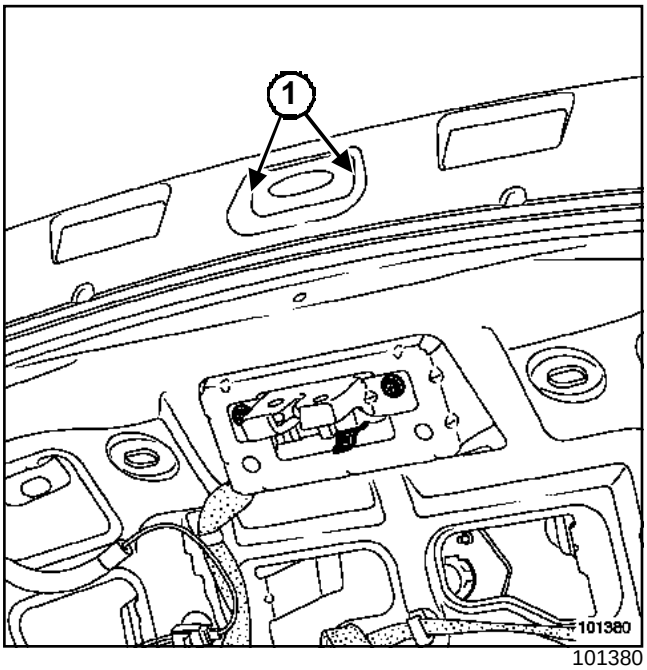

101380

Наклейте защитную ленту по периметру выключателя замка двери.

Отсоедините выключатель в точках (**1**), с помощью отвертки с плоским лезвием.

Разъедините разъем.

УСТАНОВКА

Установка производится в порядке, обратном снятию.

СНЯТИЕ

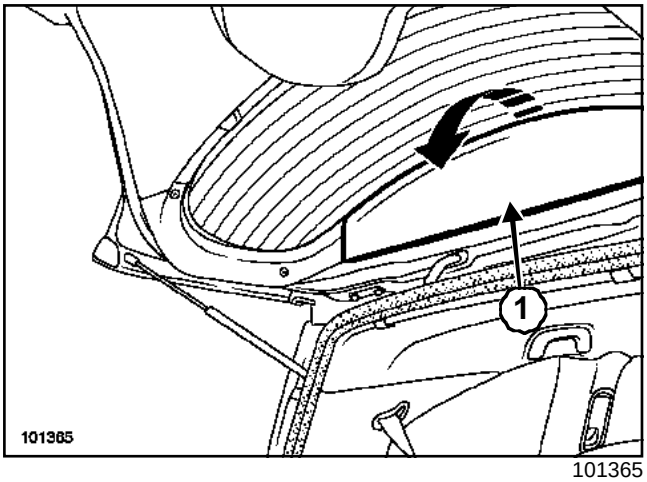

101365

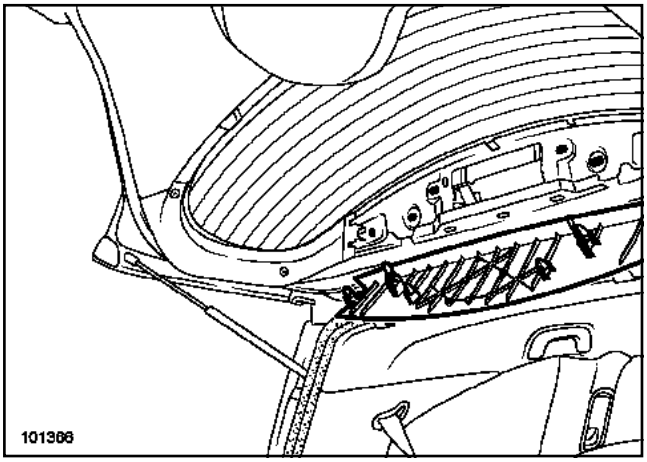

101366

Отделите от двери верхнюю обивку (**1**), потянув за нее.

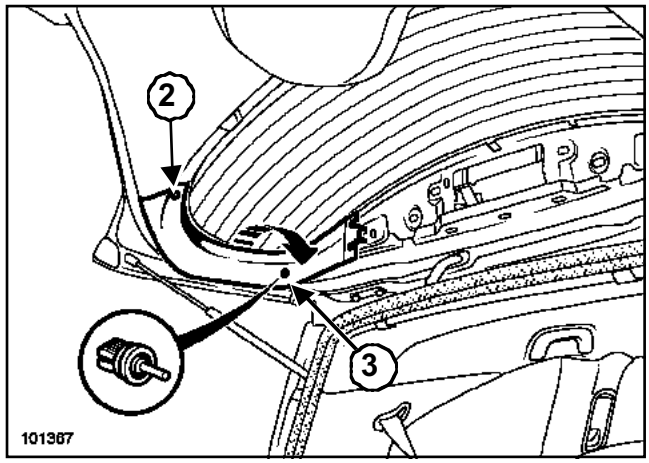

101367

Отверните (**2**)винт.

> Примечание:
>
> При повреждении удерживающего выступа (**3**) задней полки его можно заменить деталью, поставлемой в запчасти отдельно.

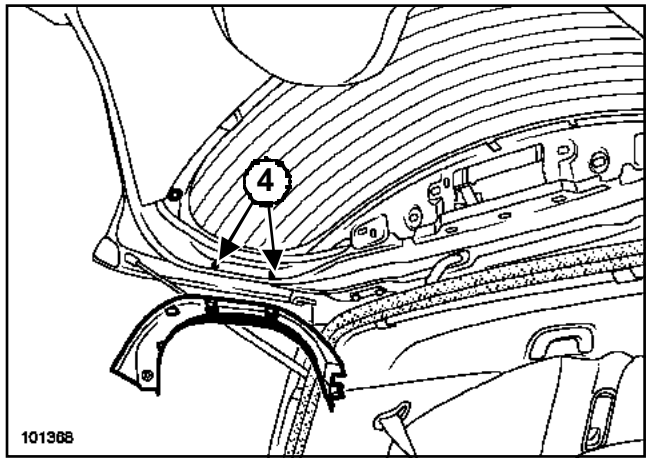

101368

Отсоедините боковые облицовки от двух нижних держателей (**4**).

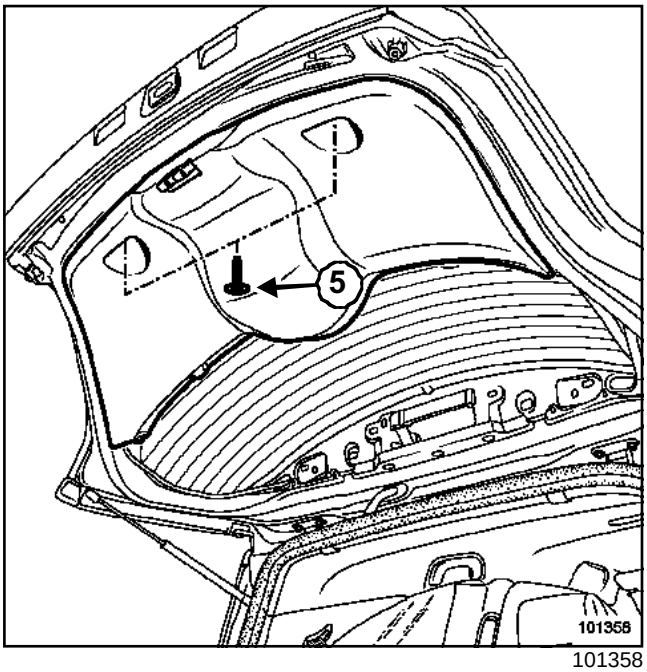

101358

Отверните (**5**)винты.

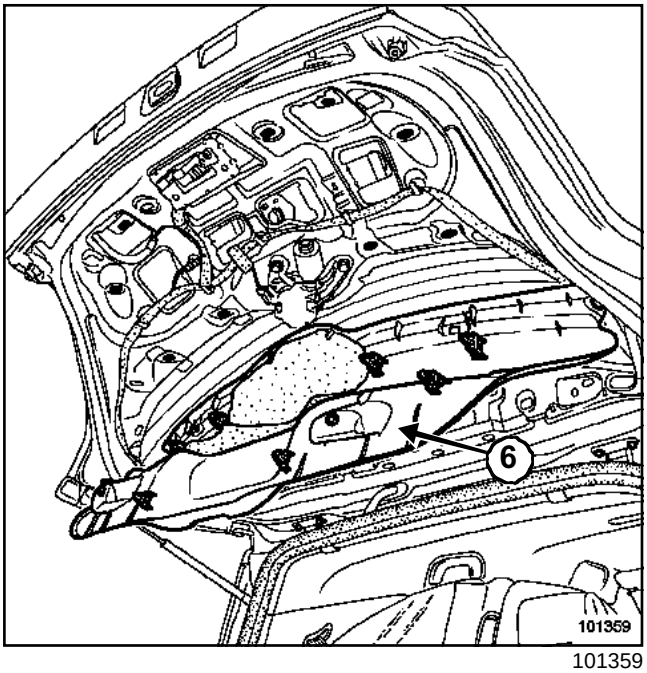

101359

Отсоедините нижнюю облицовку (**6**).

УСТАНОВКА

Установка производится в порядке, обратном снятию.

Замок двери задка: Снятие и установка

СНЯТИЕ

Примечание:

В случае неисправности электропривода можно открыть дверь задка вручную.

Данная операция выполняется изнутри автомобиля.

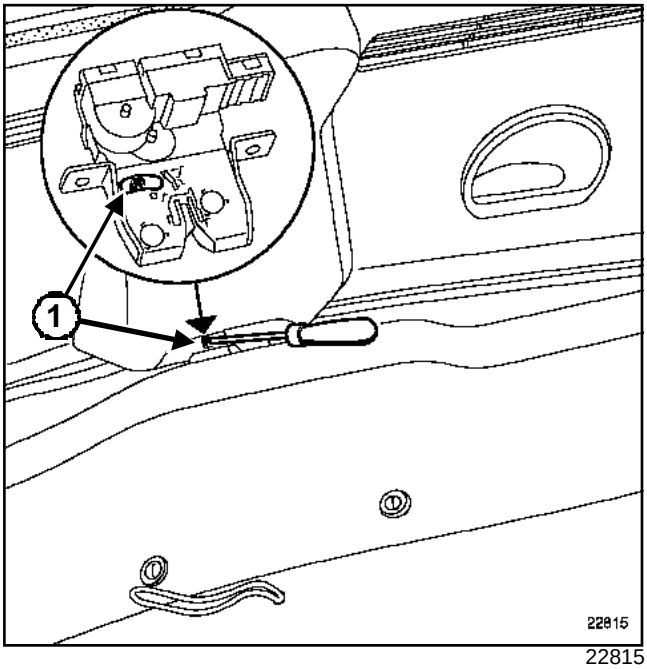

22815

Разблокируйте замок двери задка, надавив отверткой на выступ (**1**).

Снимите обивку двери задка (см. главу **73A, Обивка небоковых открывающихся элементов, Обивка двери задка**).

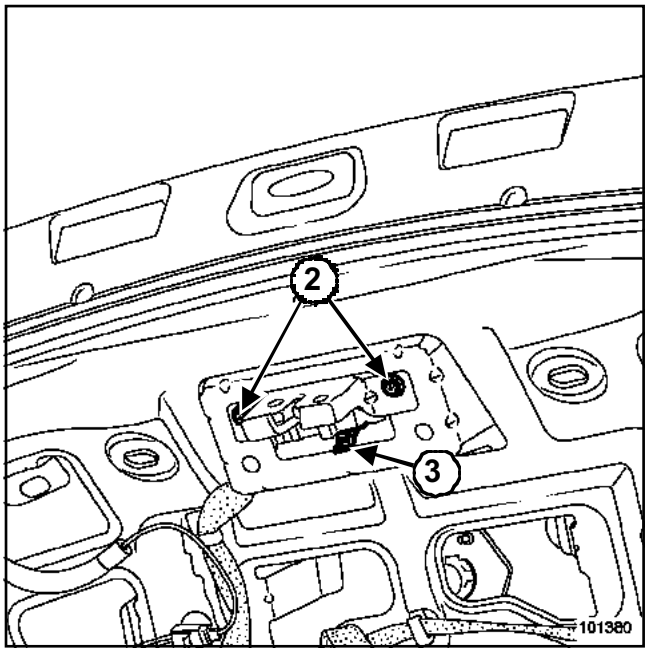

101380

Отверните болты (**2**) крепления замка двери задка.

Отожмите нижнюю защелку (**3**).

Снимите замок.

Разъедините разъем.

УСТАНОВКА

Установка производится в порядке, обратном снятию.

Необходимые приспособления и специнструмент	
Ele. 1294-01	Приспособление для снятия рычагов стеклоочистителя

Моменты затяжки ▽	
гайку рычага стеклоочистителя	**8 Н·м**

СНЯТИЕ

Снимите внутренние облицовки двери задка (см. главу **73A, Отделка небоковых открывающихся элементов кузова, Облицовка двери задка**).

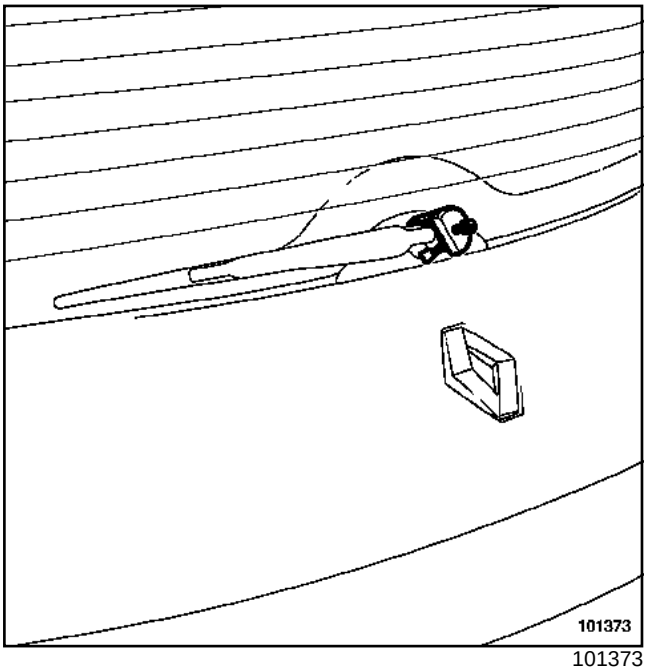

101373

Снимите:

- гайку рычага стеклоочистителя,
- рычаг стеклоочистителя при помощи приспособления **(Ele. 1294-01)**.

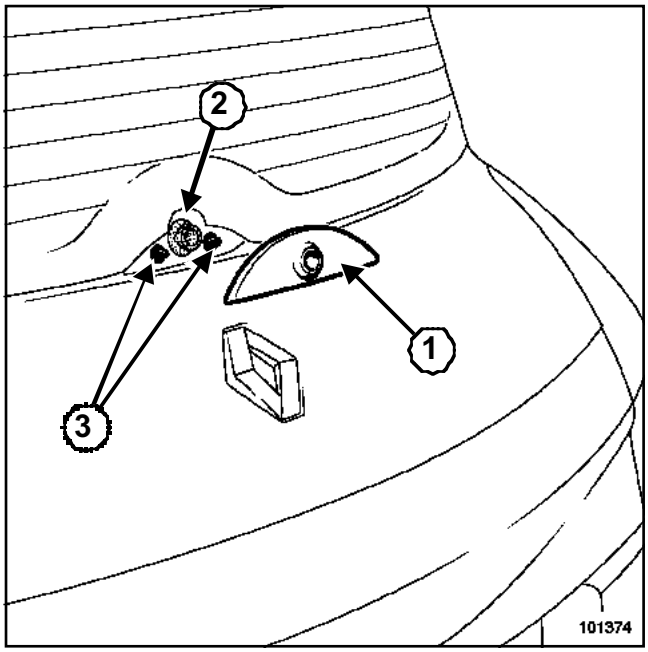

101374

Снимите:

- облицовку рычага (**1**),
- (**2**)уплотнительную прокладку,
- два держателя (**3**) декторативной накладки рычага изнутри короба двери.

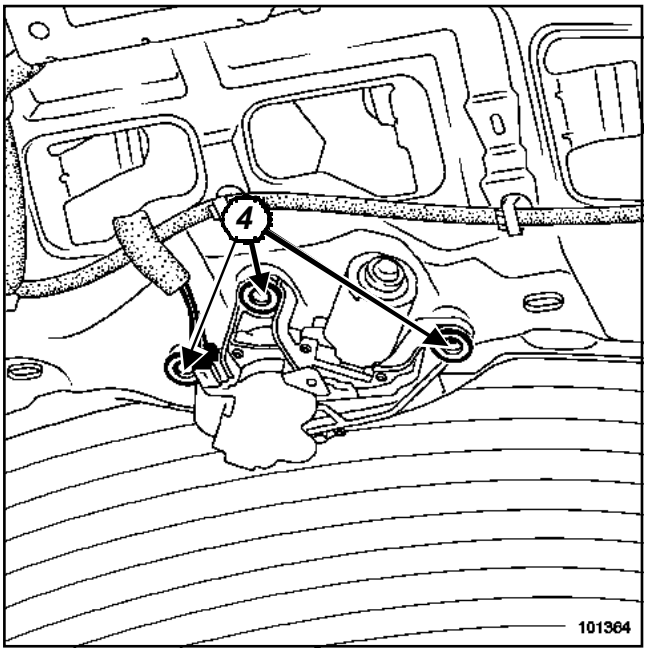

101364

Разъедините разъем.

Высверлите заклепки (**4**) крепления электродвигателя.

ВНИМАНИЕ!

- Не повредите наружную поверхность двери задка сверлом.
- Извлеките заклепки из короба двери.

УСТАНОВКА

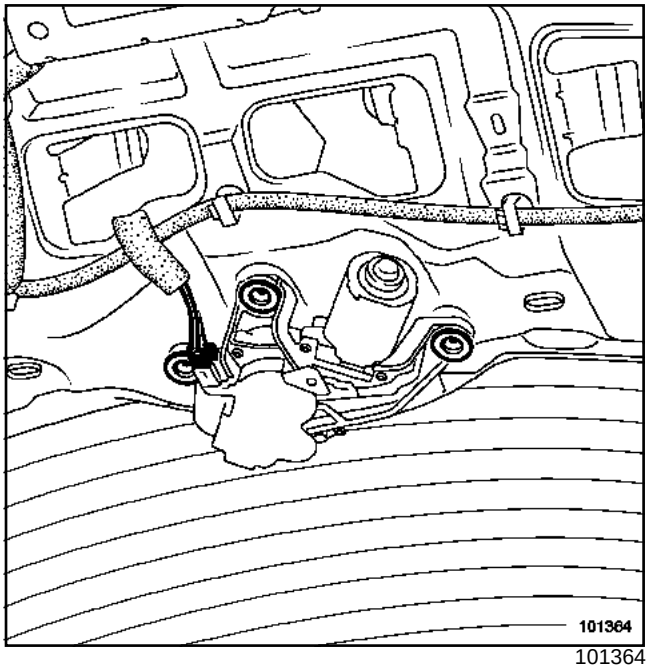

101364

ВНИМАНИЕ!

Используйте специальные заклепки, складской номер: (**77 03 072 362**).

Установите электродвигатель и закрепите его заклепками.

Соедините разъем.

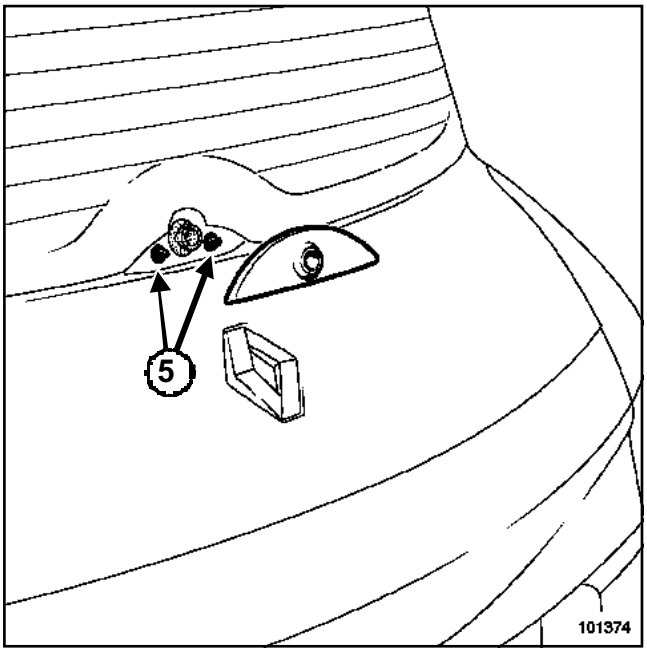

101374

Проверьте состояние (**5**)держателей.

При необходимости замените держатели.

Закрепите облицовку.

Очистите шлицы вала электродвигателя.

Уплотнительная прокладка подлежит замене после каждого снятия электродвигателя стеклоочистителя.

ВНИМАНИЕ!
Убедитесь, что электродвигатель стеклоочистителя находится в положении, соответствующем исходному положению щетки на заднем стекле.

Установите рычаг стеклоочистителя в исходное положение.

Замените гайку крепления рычага стеклоочистителя.

Затяните требуемым моментом **гайку рычага стеклоочистителя (8 Нбм)**.

Люк крыши: Снятие и установка

Необходимое оборудование
Диагностический прибор

СНЯТИЕ

ВАЖНОЕ ЗАМЕЧАНИЕ!

Перед выполнением работ с элементами системы безопасности необходимо заблокировать ЭБУ подушек безопасности с помощью диагностического прибора (см. главу **Диагностический прибор 88C, Подушки безопасности и преднатяжители ремней безопасности, Методика блокировки ЭБУ подушки безопасности**). При этом все цепи воспламенения блокируются, а на щитке приборов загорается постоянным светом сигнальная лампа подушек безопасности (при включенном зажигании).

Снимите:

- обивку крыши (см. главу **71A, Внутренняя отделка кузова, Обивка крыши**).
- установочные втулки.

Немного сдвиньте пластины установочных втулок и проденьте режущую струну.

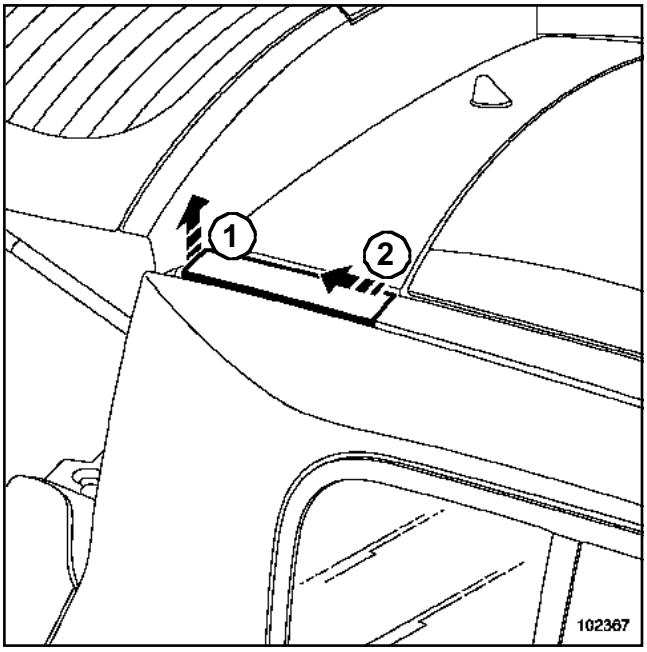

102367

Отсоедините накладку движениями (**1**) и (**2**).

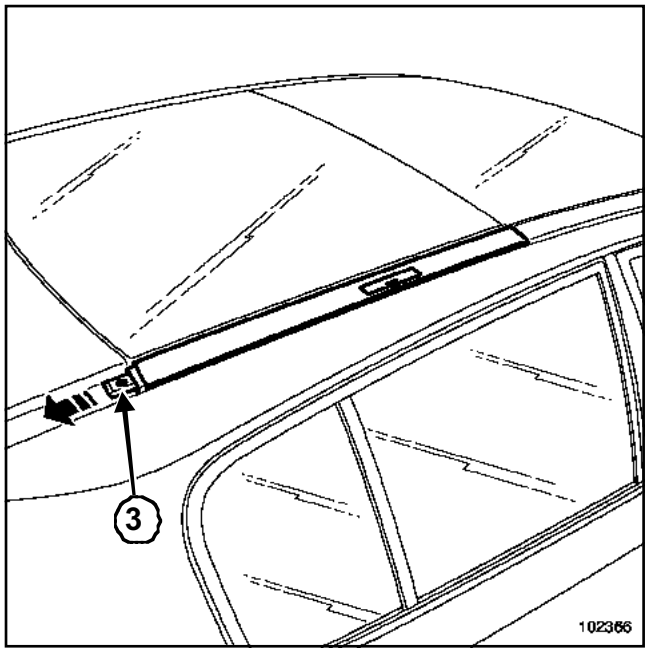

102366

Отверните болт (**3**).

Сдвиньте накладку в сторону задней части автомобиля.

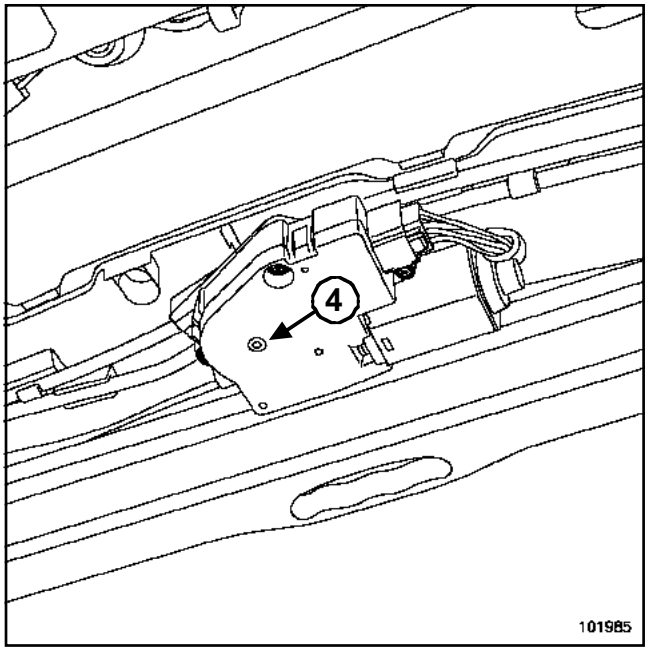

101985

Для частичного открытия подвижной панели поворачивайте (**4**) болт с помощью **шестигранного ключа на 4 мм**.

(Эта операция позволяет получить доступ к болтам крепления подвижной панели).

Люк крыши: Снятие и установка

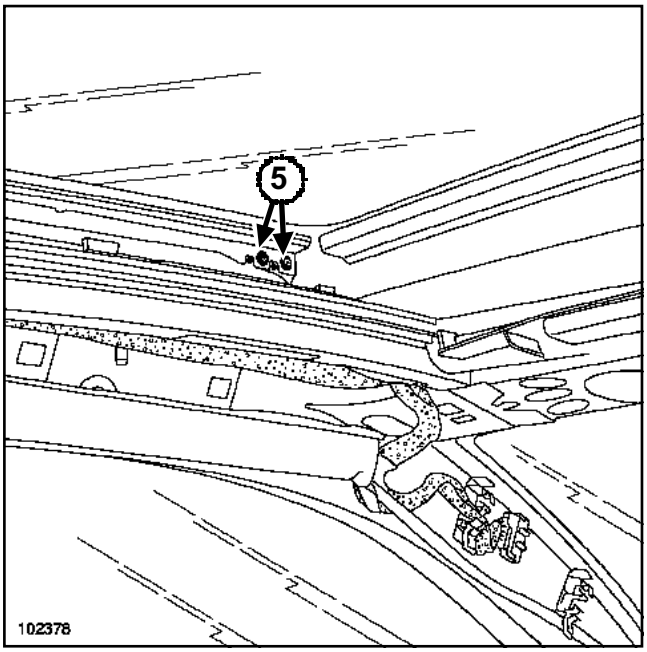

102378

Отверните болты(**5**) крепления подвижной панели.

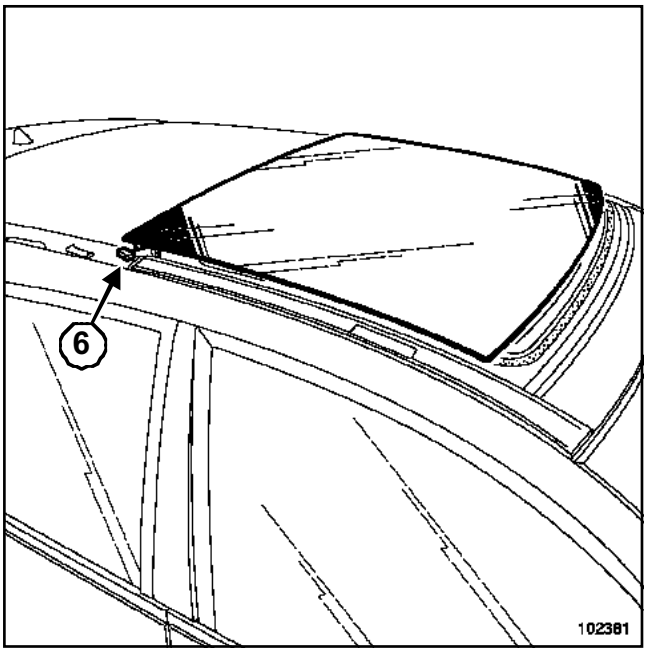

102381

Сдвиньте подвижную панель по направлению к задней части автомобиля и снимите ползунки (**6**).

(Эта операция выполняется вдвоем с помощником).

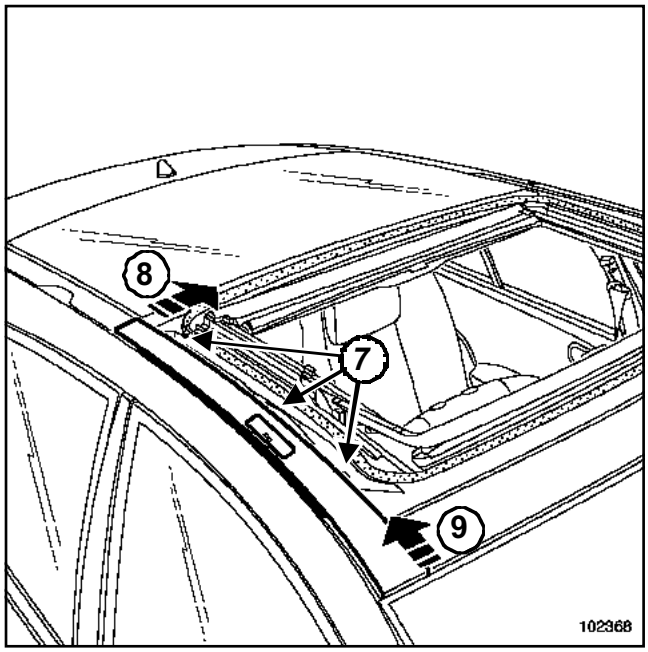

102368

Выверните винты крепления (**7**) накладки.

Отсоедините накладку (**8**).

Извлеките накладку (**9**).

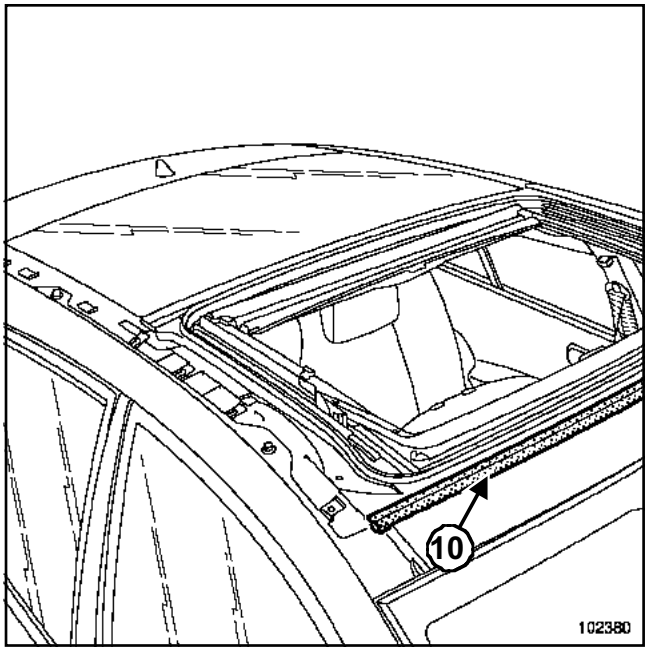

102380

Отсоедините уплотнитель (**10**).

> Примечание:
>
> Данный уплотнитель поставляется в запчасти и подлежит замене после каждого снятия.

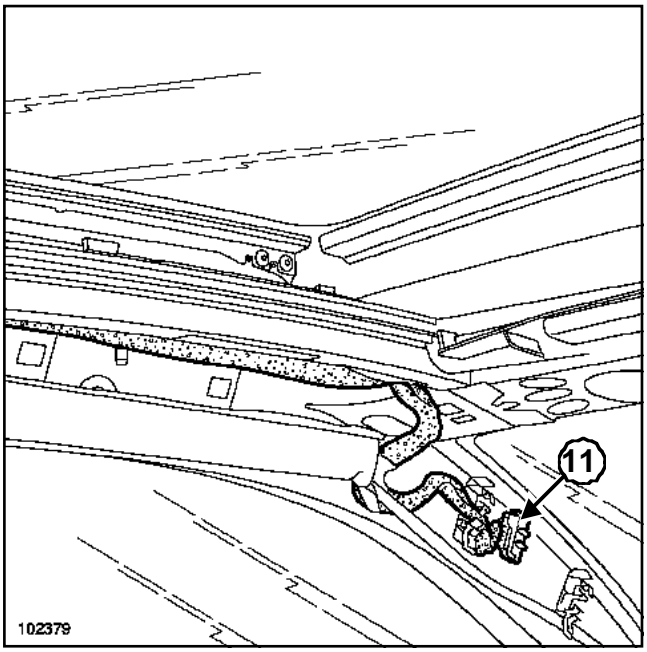

102379

Разъедините и отсоедините разъем (**11**) электропривода люка крыши.

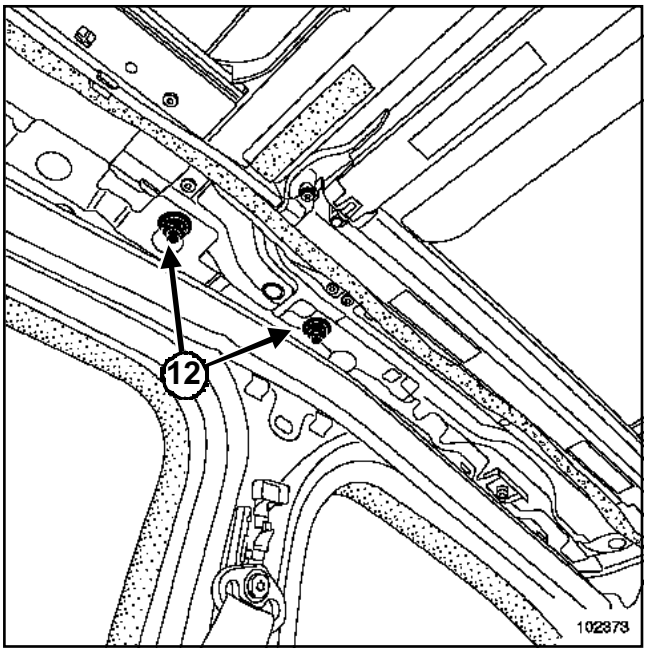

102373

Выверните болты (**12**) крепления поперечины.

Прорежьте валик клея.

Эта операция выполняется вдвоем с помощником.

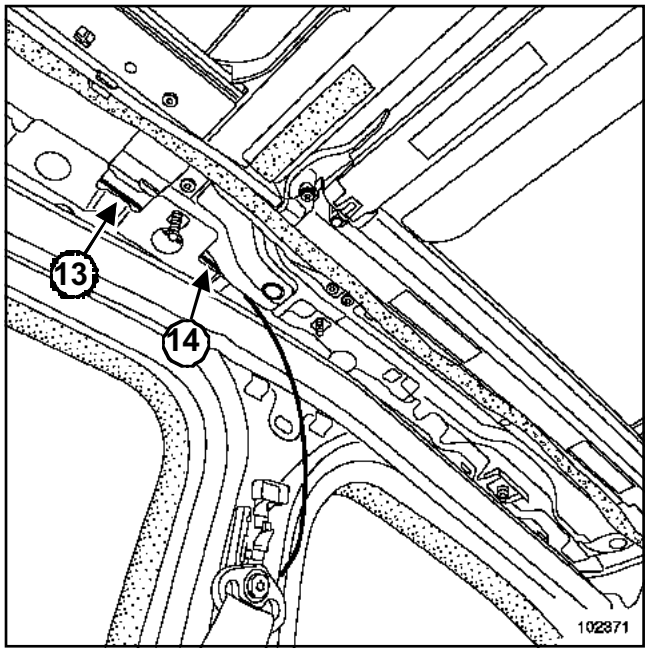

102371

Примечание:

Для того, чтобы прорезать валик клея, необходимо вручную продеть режущую струну между люком крыши и поперечиной.

Проденьте режущую струну от (**13**) до (**14**).

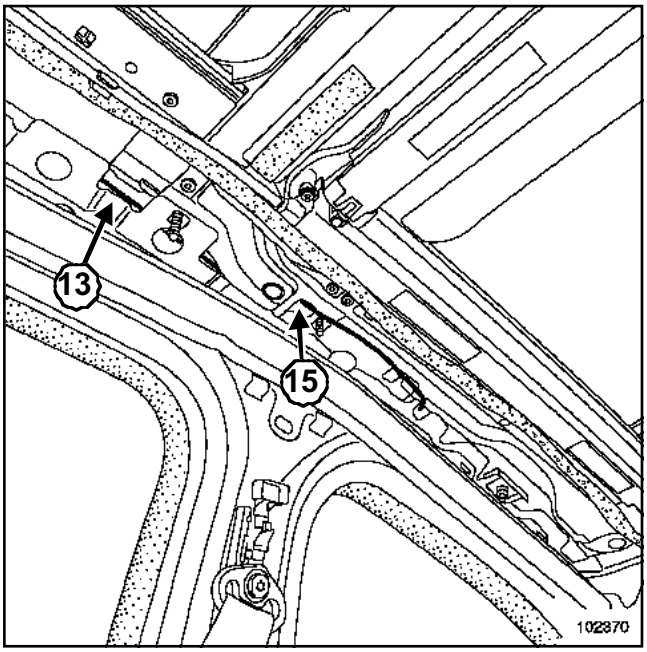

102370

Проденьте режущую струну от (**13**) до (**15**).

Установите приспособление для резки.

Выполните эту же операцию на другой стороне поперечины.

Снимите люк крыши.

УСТАНОВКА

Методика подготовки и вклеивания (см. Техническая нота **560A, Общая методика вклеивания стекол**).

ВНИМАНИЕ!
Перед нанесением клея дайте просохнуть грунтовке в течение **15 минут**.

Установите:

- установочные втулки по диагонали на люке крыши,
- установочные вставки (приклеить к автомобилю).

При помощи специального опорного приспособления (X1):

- Опора для ветрового стекла: PARV 200,
- комплект дуг: APARV 200 ESP,

вклейте люк крыши (эта операция выполняется вдвоем с помощником).

ВНИМАНИЕ!
Следует использовать только клей с « высоким модулем упругости ».

ВНИМАНИЕ!
Третий работник должен обязательно находиться внутри автомобиля для центровки люка крыши по установочным втулкам.

Снимите установочные втулки.

Установка производится в порядке, обратном снятию.

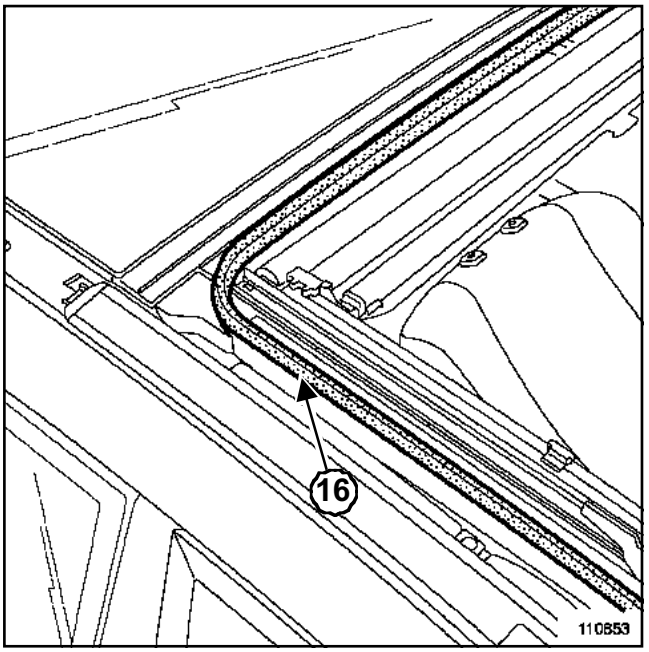

110853

ВНИМАНИЕ!

В случае снятия уплотнителя (**16**), он подлежит обязательной замене.

Обезжирьте зону на клейки гептаном, приклейте новый уплотнитель клееем, складской номер: (**77 11 223 369**).

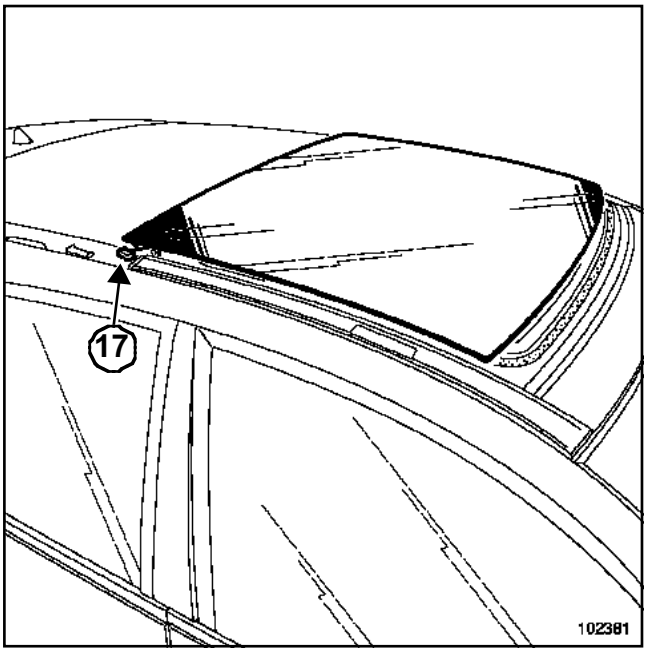

102381

При необходимости замените ползунки (**17**), поставляемые в запчасти.

Выполните инициализацию электродвигателя привода люка крыши (см. главу **87A, Инициализация электродвигателя привода люка крыши,**).

Необходимые приспособления и специнструмент	
Car. 1597	Рычаг для снятия держателей заднего поручня

Для доступа к электродвигателю привода люка крыши необходимо снять обивку крыши (см. **Обивка крыши: Снятие и установка**) в **Руководстве по ремонту 365 - Кузов**.

Электродвигатель расположен в задней части крыши.

СНЯТИЕ

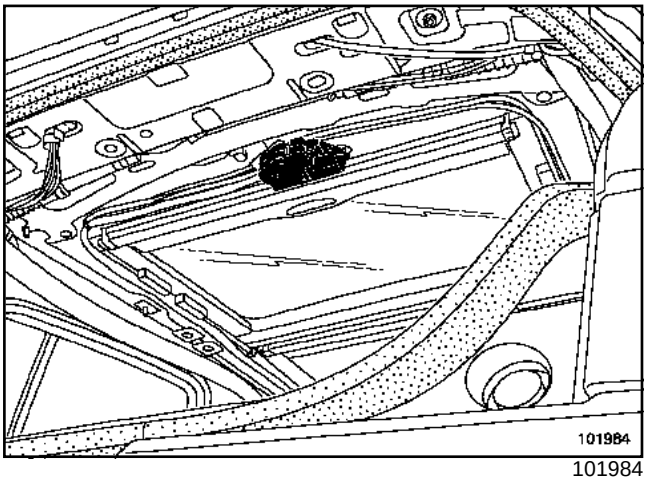

101984

Снимите:

- переключатель люка крыши, не разъединяя разъем,
- плафон,
- облицовки стойки (см. **Руководство по ремонту 365 - «Кузов»**).

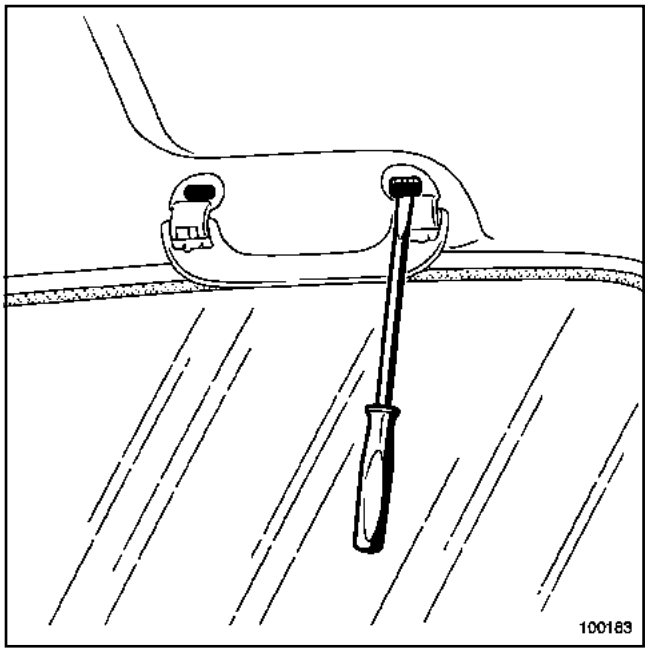

100183

Снимите:

- передний и задний поручни с помощью приспособления**(Car. 1597)**,
- задний держатель,
- два задних крепления.

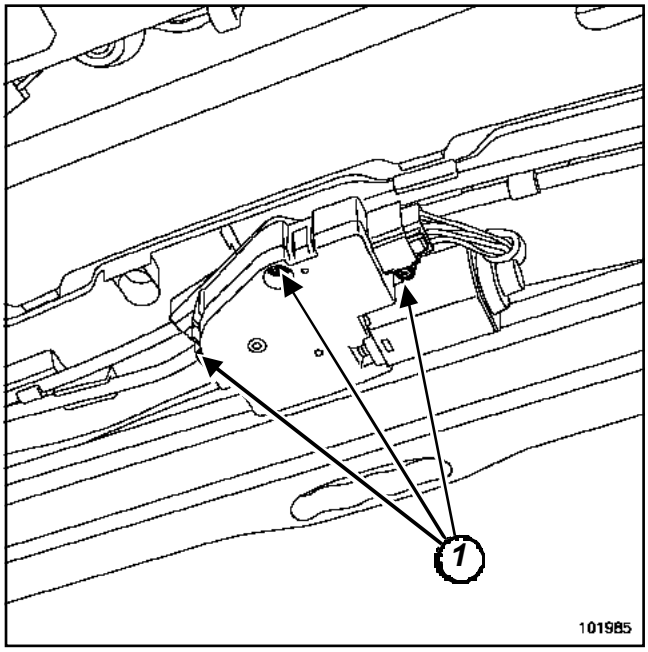

101985

Отсоедините и разъедините разъем электродвигателя привода люка крыши.

Отверните болты крепления (**1**).

Снимите:

- держатель разъема,

- электродвигатель привода люка крыши.

УСТАНОВКА

Установка производится в порядке, обратном снятию.

Обязательно выполните инициализации после установки электродвигателя (см. **Люк крыши с электроприводом: Инициализация**).

СНЯТИЕ

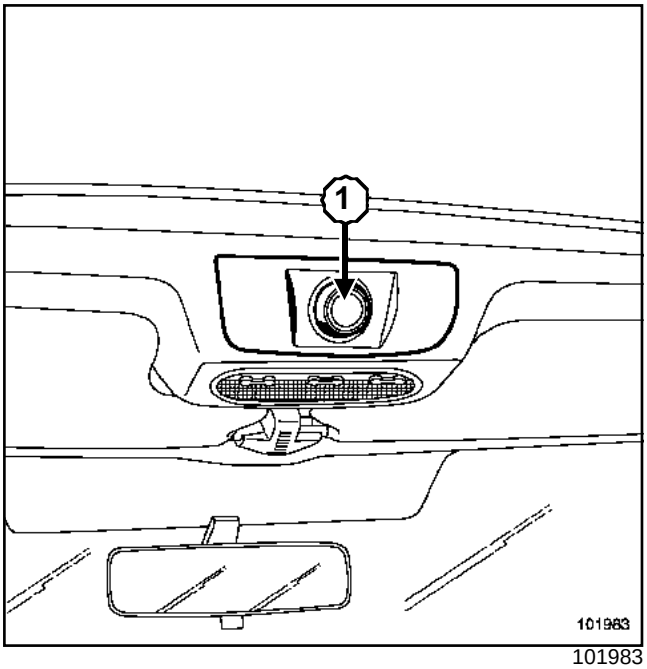

101983

Установите переключатель (**1**) во второе положение.

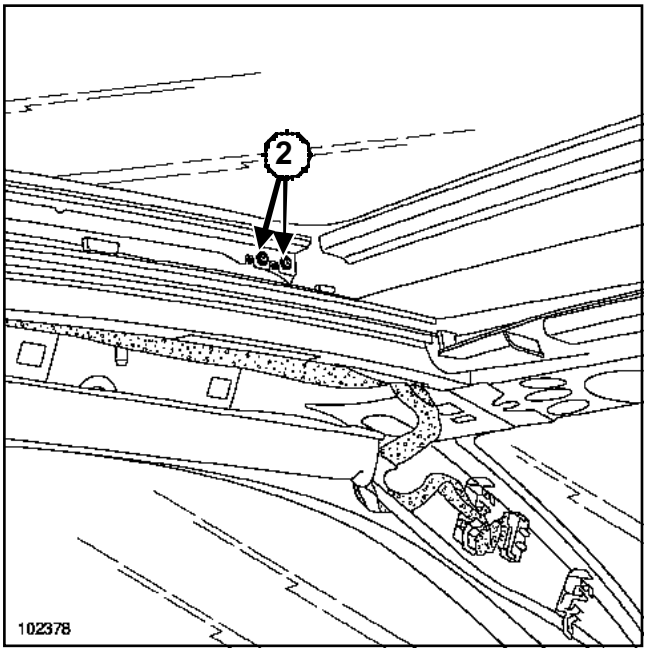

102378

Отверните (**2**)винты.

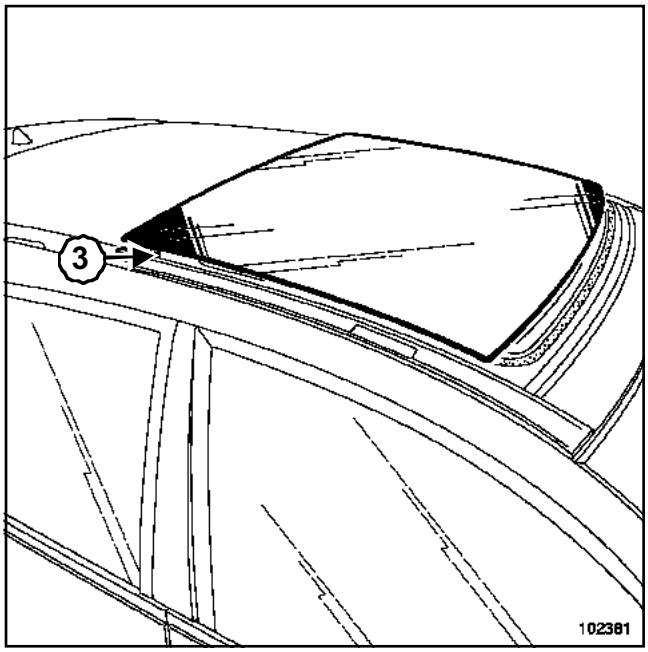

102381

Отверните (**3**)винты.

Извлеките подвижную панель (эта операция выполняется вдвоемс помощником).

УСТАНОВКА

Установка производится в порядке, обратном снятию.

Дефлектор люка крыши: Снятие и установка

СНЯТИЕ

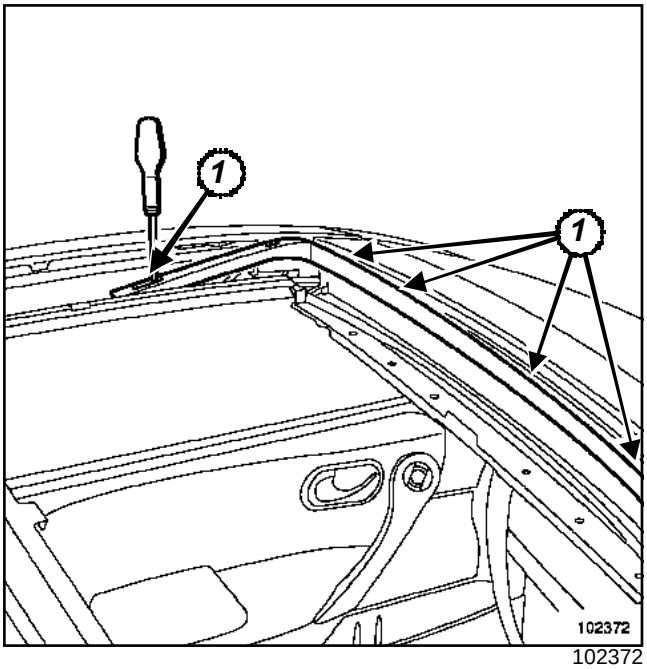

102372

Полностью откройте подвижную панель.

Выверните болты (**1**) крепления.

Снимите дефлектор.

УСТАНОВКА

Установка производится в порядке, обратном снятию.

СНЯТИЕ

Примечание:

Не снимайте люк крыши для снятия неподвижного стекла.

Снимите обивку крыши (см. главу **71A, Внутренняя отделка кузова, обивка крыши**).

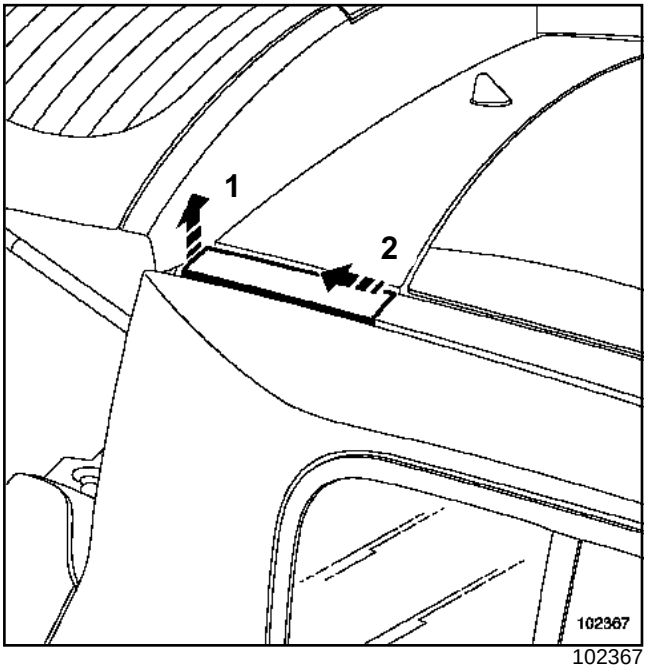

102367

Отсоедините облицовку движениями (**1**) и (**2**).

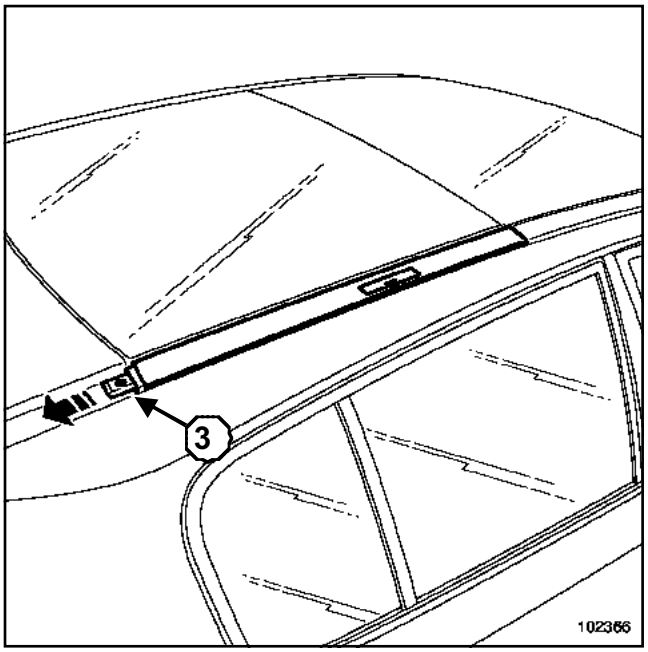

102366

Отверните винт (**3**).

Сдвиньте накладку в сторону задней части автомобиля.

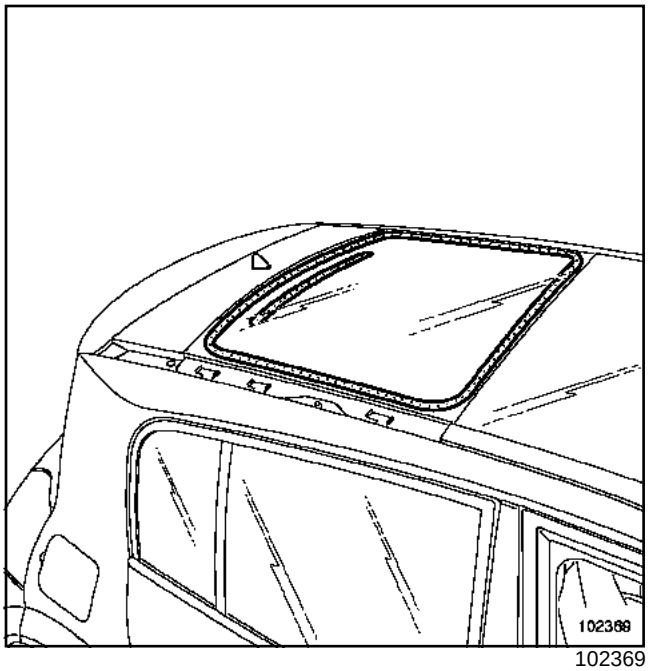

102369

Защитите:

- рамка стекла,
- заднюю часть крыши (например, защитной лентой),
- салон автомобиля.

Прорежьте валик клея.

Эта операция выполняется вдвоем с помощником.

УСТАНОВКА

ВНИМАНИЕ!

- Методика подготовки и вклеивания приведена в **Технической ноте 560A, Общая методика вклеивания стекол**.
- Для вклейки стекол следует использовать только клей «с высоким модулем упругости».

Вклейте стекло.

Эта операция выполняется вдвоем с помощником.

Соблюдайте значения зазоров и выступания:

- « между подвижной панелью и неподвижным стеклом »,
- « между неподвижным стеклом и рельсами. »

Установка производится в порядке, обратном снятию.

СНЯТИЕ

Снимите обивку крыши (см. главу **71A, Внутренняя отделка кузова, обивка крыши**).

> Примечание:
>
> Для замены шторок снимать люк крыши не требуется.

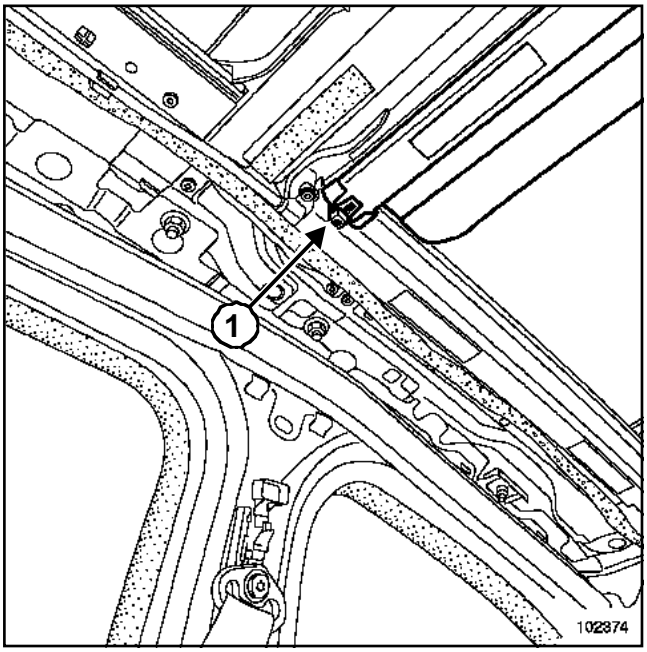

102374

Отверните (**1**)болты.

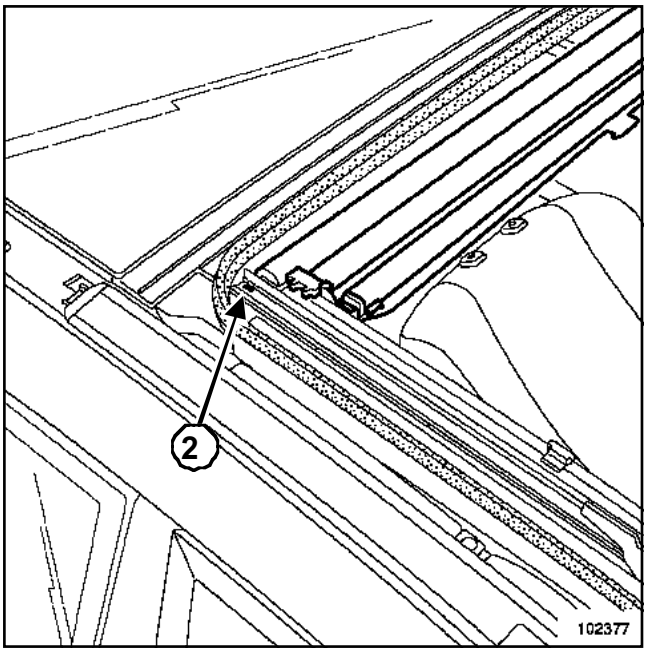

102377

Отсоедините шторку (**2**).

Частично снимите солнцезащитную шторку.

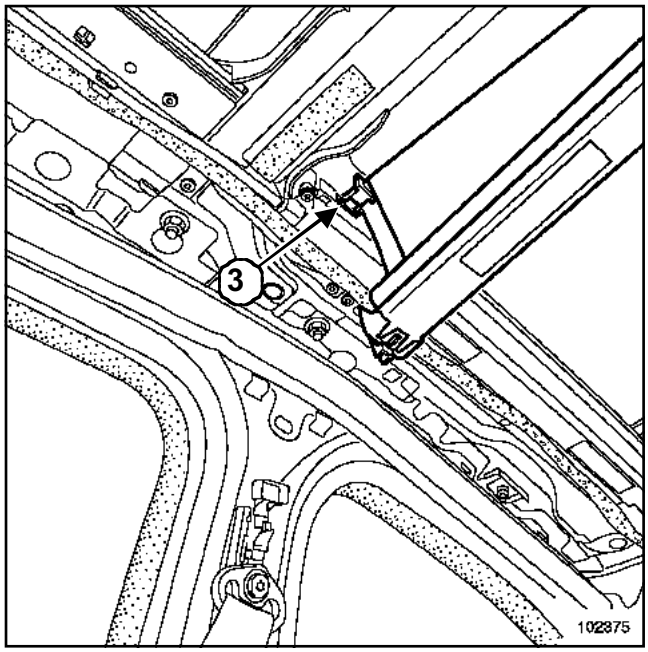

102375

Снимите направляющий ползунок (**3**).

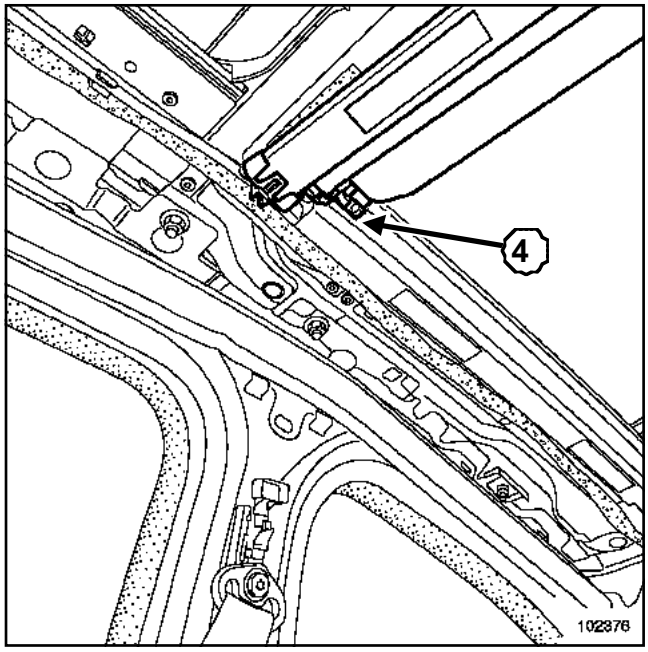

102376

снимите ползунки натяжителя (**4**).

Снимите солнцезащитную шторку.

УСТАНОВКА

Установка производится в порядке, обратном снятию.

ВНИМАНИЕ!

При установке с олнцезащитных шторок вставьте шторки вместе с ползунками в рельсы.

Необходимые приспособления и специнструмент	
Ele. 1552	Съемник для рычага стеклоочистителя заднего стекла
Car. 1670	Защитная накладка приборной панели

Моменты затяжки ▽	
гайки крепления рычагов стеклоочистителя	**21 Н·м**

СНЯТИЕ

ВНИМАНИЕ!

На автомобилях с датчиком дождя необходимо устанавливать ветровое стекло того же оттенка. Это может оказывать влияние на работу датчика дождя.

Старый датчик дождя должен оставаться на старом ветровом стекле в течение всего времени выполнения операции по замене.

Примечание:

При снятии и установке или при замене ветрового стекла обязательно заменяйте уплотнитель и установочные подкладки. Эти детали могут заказываться отдельно.

Снимите:

- облицовки стоек проема ветрового стекла (см. главу **71A, Внутренняя отделка кузова, Облицовки стоек проема ветрового стекла**),
- внутреннее зеркало заднего вида (см. **57A, Принадлежности салона, Внутреннее зеркало заднего вида**).

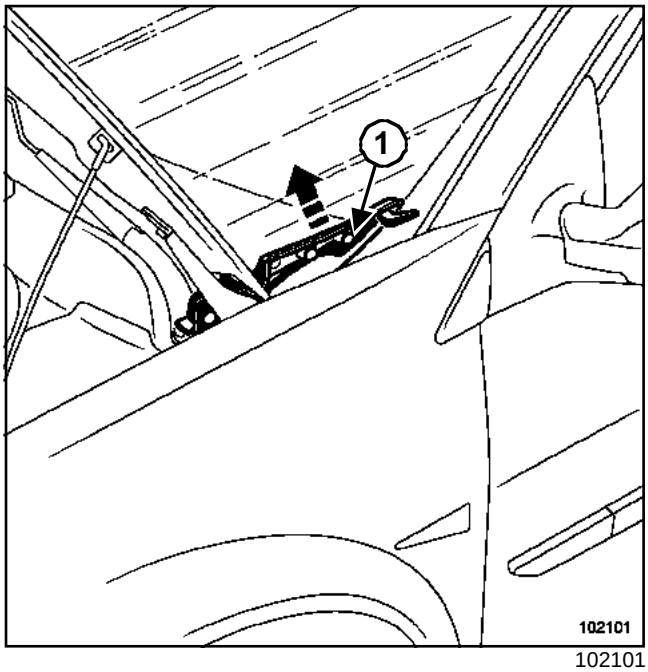

102101

Отсоедините декоративную накладку (**1**).

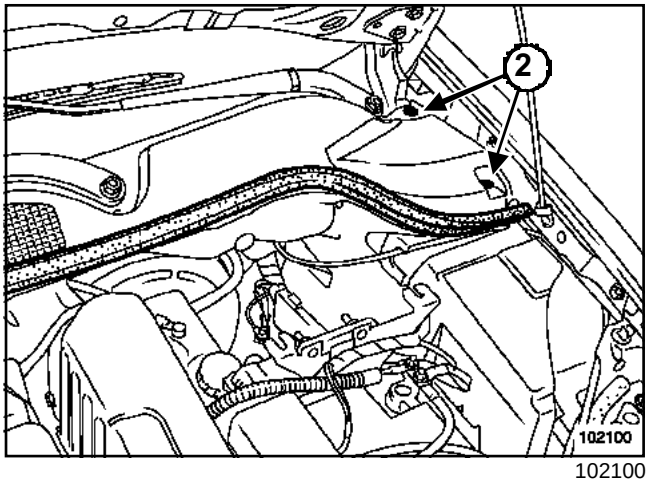

102100

Снимите:

- уплотнитель,
- пластмассовые заклепки (**2**),
- рычаги стеклоочистителя при помощи приспособления **(Ele. 1552)**.
- решетку ниши воздухозабора.

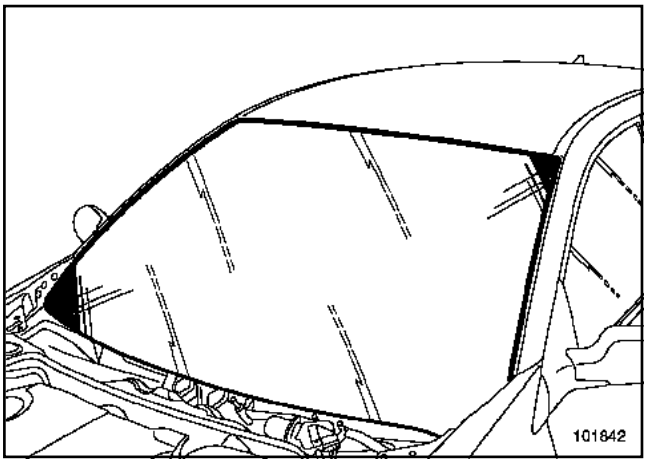

101842

Отсоедините уплотнитель проема ветрового стекла.

Наклейте защитную ленту:

- по периметру ветрового стекла,
- по периметру обивки крыши.

Установите защитное приспособление на приборную панель **(Car. 1670)**.

Прорежьте валик клея.

УСТАНОВКА

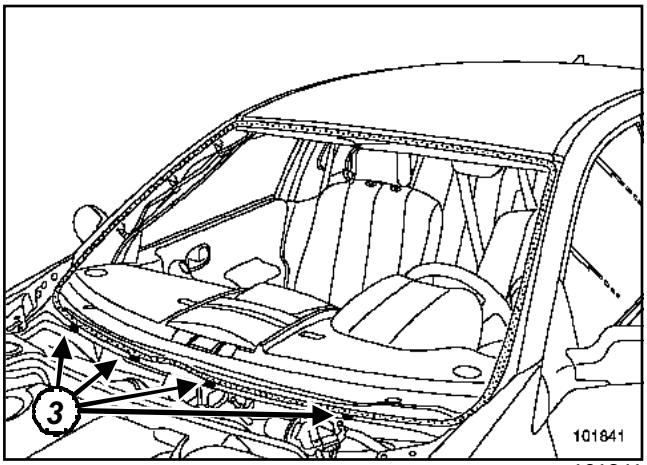

101841

Установите четыре нижних вставки (**3**).

Натяните новый уплотнитель на ветровое стекло.

ВНИМАНИЕ!

- Методика подготовки и вклеивания, см. **Техническую ноту 560A, Общая методика вклеивания стекол**.
- Для вклейки стекол обязательно используйте только клей с высоким модулем упругости.

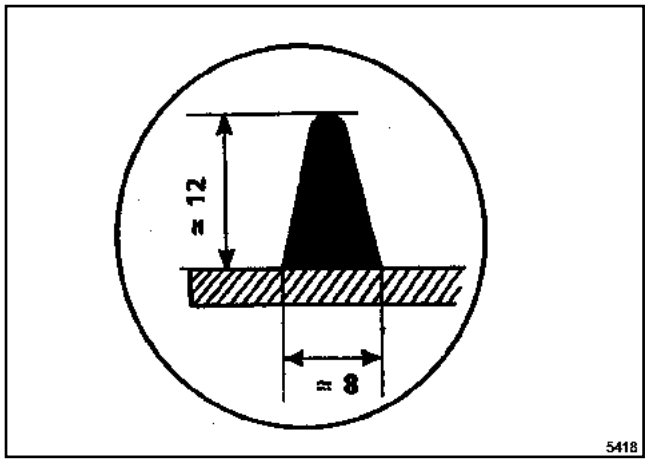

5418

Соблюдайте размер слоя клея.

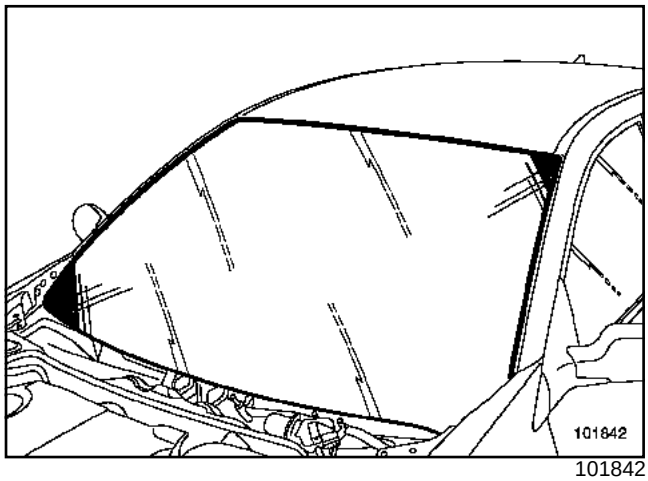

101842

Соблюдайте значения зазоров и выступания:

- « между ветровым стеклом и крышей »,
- « между ветровым стеклом и стойками проема ».

Примечание:

Особенности установки решетки ниши воздухозабора:

- очистите нижнюю часть ветрового стекла,
- проследите за тем, чтобы фиксаторы решетки ниши воздухозабора не соприкасались с ветровым стеклом.

Пластмассовые заклепки и фиксаторы подлежат замене после каждого снятия.

Убедитесь, что электродвигатель находится в положении, соответствующем исходному положению щетки на заднем стекле.

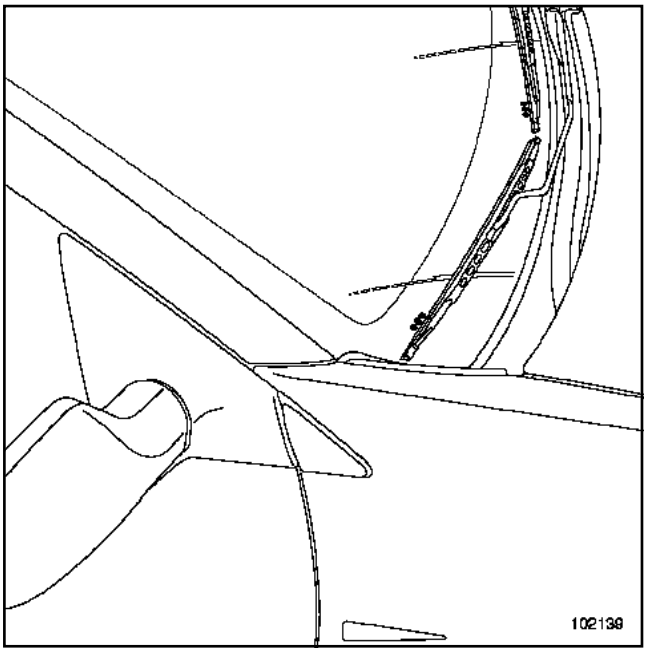

102139

Установите рычаги стеклоочистителя по меткам на ветровом стекле.

Затяните требуемым моментом **гайки крепления рычагов стеклоочистителя (21 Нбм)**.

ОСОБЕННОСТИ ДАТЧИКА ДОЖДЯ

ВНИМАНИЕ!

Все работы с датчиком дождя должны производиться в условиях идеальной чистоты: пыль, частицы ветоши могут привести к нарушению работы датчика.

1 - Снятие датчика дождя и освещенности

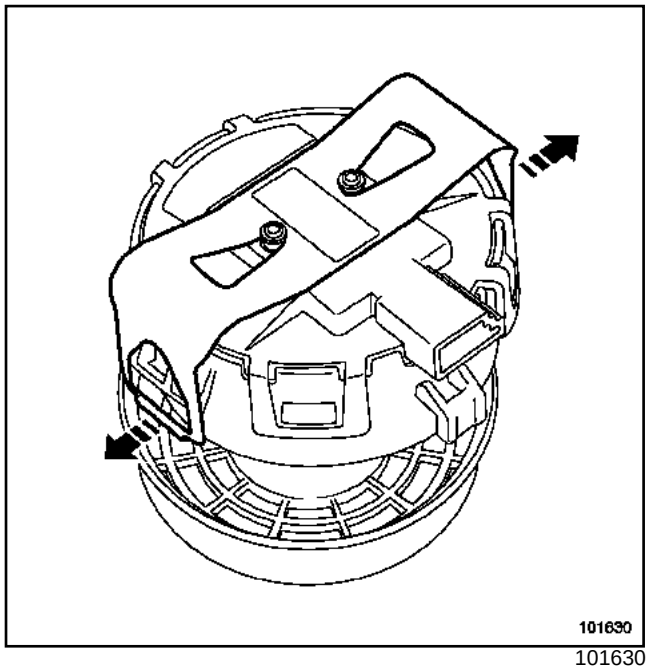

101630

Отожмите два фиксатора датчика дождя.

Снимите с ветрового стекла датчик дождя и освещенности.

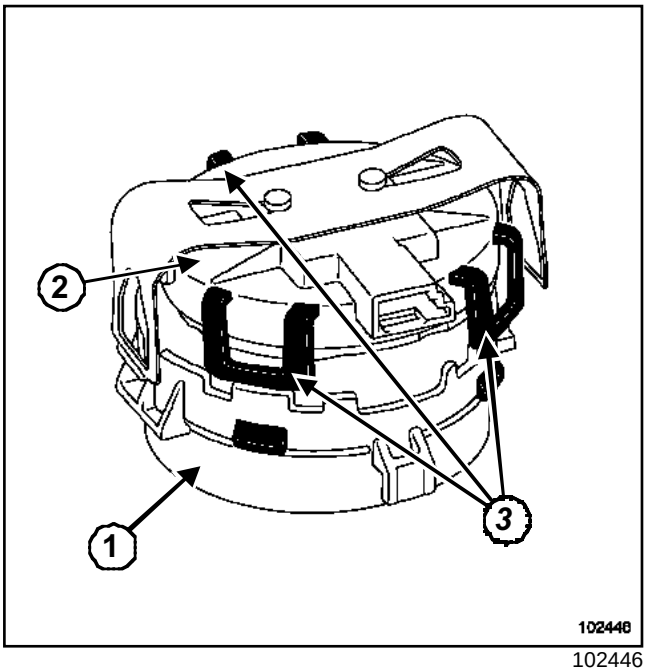

102446

Примечание:

Датчик дождя состоит из двух частей:

- (**1**) приклеиваемое основание,

- (**2**)корпус датчика с печатной платой.

ВНИМАНИЕ!

При замене ветрового стекла необходимо заменить часть (**1**) датчика дождя.

Эта деталь поставляется в запчасти.

Раздвиньте три фиксатора (**3**).

Отделите части друг от друга.

2 - Установка датчика дождя

Соедините« новое » приклеиваемое основание с корпусом.

Зафиксируйте датчик в сборе в кольце на ветровом стекле.

Установка производится в порядке, обратном снятию.

СНЯТИЕ

Снимите крышку с внутреннего зеркала заднего вида.

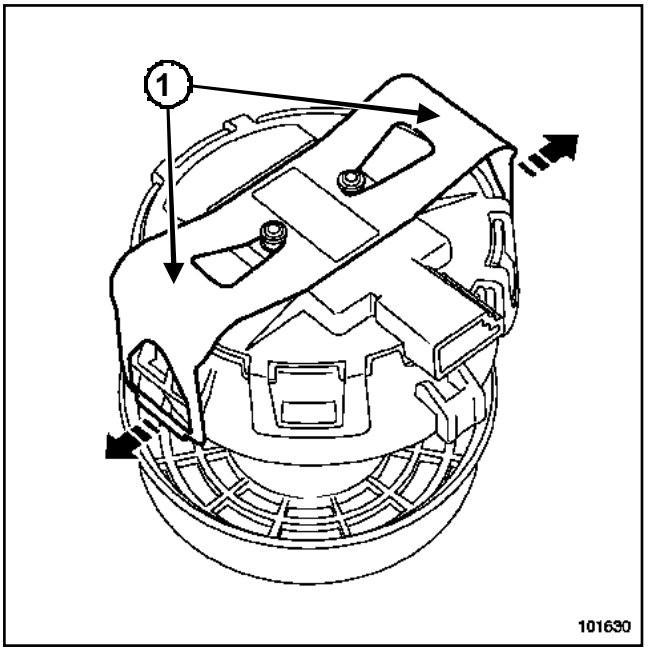

101630

Разъедините разъем.

Отожмите две боковых пружинных защелки (**1**) датчика небольшой отверткой.

УСТАНОВКА

Очистите ветровое стекло (лучше всего деревянным шпателем).

ВНИМАНИЕ!

Датчик должен устанавливаться на место в условиях идеальной чистоты: малейшая частица пыли или ткани могут вызвать его отказ. Не касайтесь пальцами электронной части датчика. Датчик следует установить на автомобиль сразу же после извлечения из упаковки.

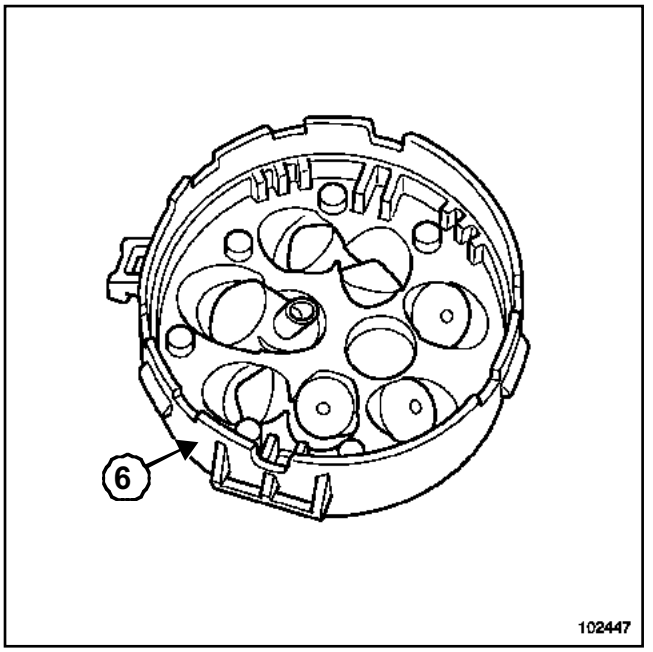

102447

Примечание:

- При замене ветрового стекла (с сохранением датчика дождя и освещенности), обязательно замените приклеивающийся (**6**)держатель для датчика (см. **главу «кузов»)**.
- Эта деталь поставляется в запчасти отдельно.

Установите датчик на держатель.

Защелкните датчик на держателе.

Соедините разъем.

Установите крышку внутреннего зеркала заднего вида.

В случае замены двери или выполнения кузовных работ (см. главу **47A, Боковые открывающиеся элементы кузова, Передняя боковая дверь**).

Замена стекла может осуществляться двумя способами:

- Первый способ: если на стекле имеются царапины и повреждения.
- Второй способ: если стекло разбито.

СНЯТИЕ

I - ПЕРВЫЙ СПОСОБ

Откройте люк на обивке двери (см. **главу 72A, Обивка боковых открывающихся элементов кузова, Обивка передней боковой двери**).

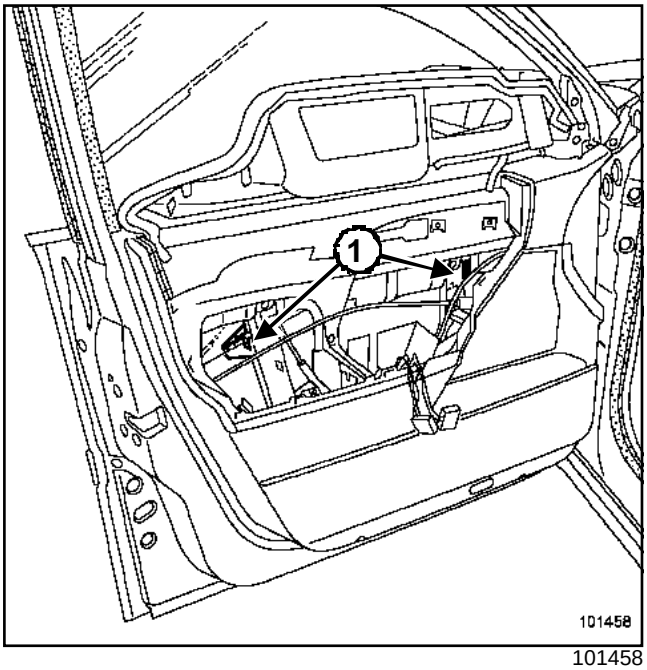

101458

Установите стекло в такое положение, чтобы получить доступ к двум держателям (**1**).

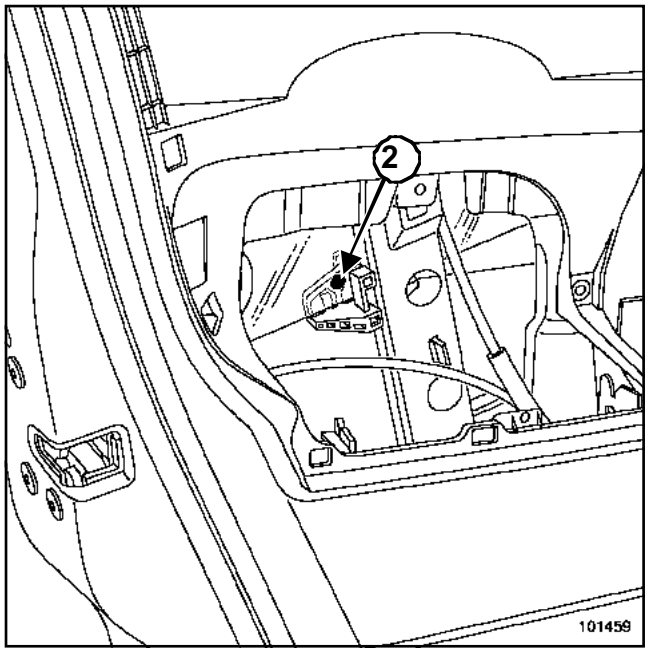

101459

Извлеките выступ (**2**), потянув стекло вверх.

Для облегчения доступа к правому фиксатору отсоедините решетку громкоговорителя.

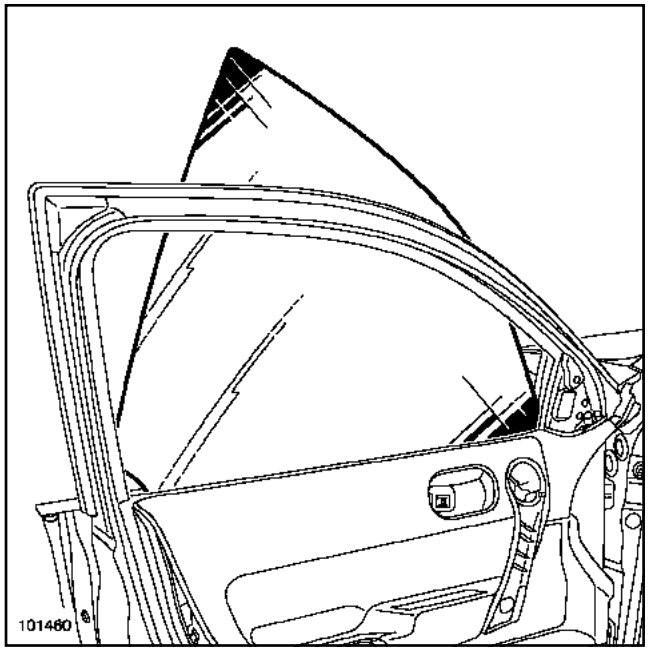

101460

Снимите стекло.

> Примечание:
>
> Снимать уплотнитель проема или подоконные уплотнители не требуется.

II - ВТОРОЙ СПОСОБ

Откройте люк на обивке двери (см. **главу 72A, Обивка боковых открывающихся элементов кузова, Обивка передней боковой двери**).

> Примечание:
>
> Снятие обливки двери необходимо для того, чтобы удалить пылесосом осколки стекла и очистить ползуны стеклоподъемника.

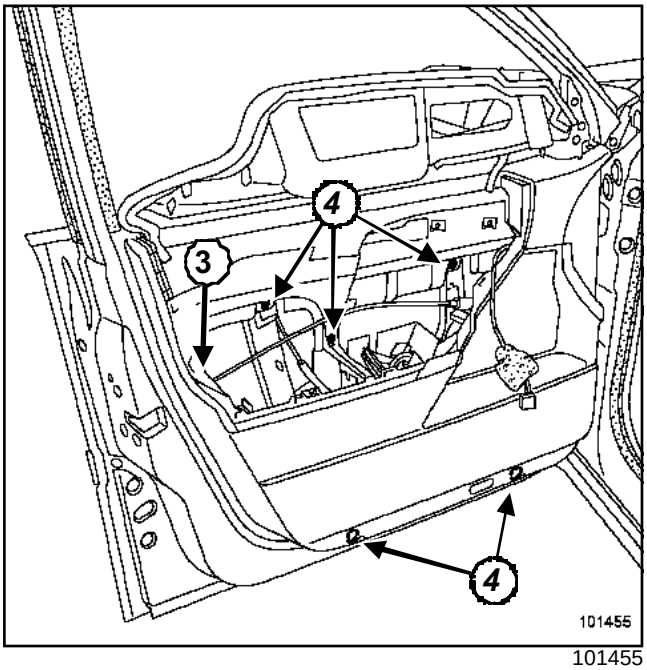

101455

Отсоедините:

- колодку проводов от(**3**),
- две колодки проводов от модуля ручки (если автомобиль оборудован системой "свободные руки").

Отверните болты (**4**).

> Примечание:
>
> Электродвигатель стеклоподъемника так же, как и жгут проводов крепится на обивке двери.

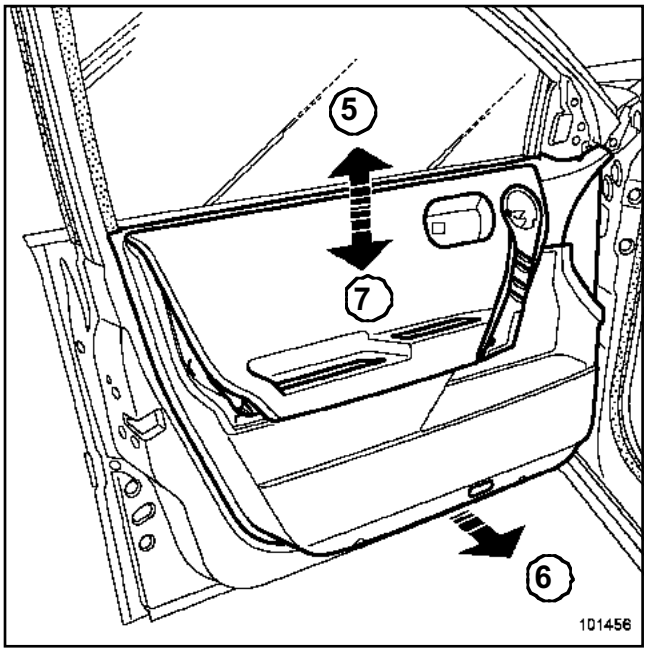

101456

Снимите обивку движением верх (**5**).

Отодвиньте ее в сторону и в нижней части извлеките из короба двери ползуны стеклоподъемника(**6**) .

Снимите обивку движением вниз (**7**).

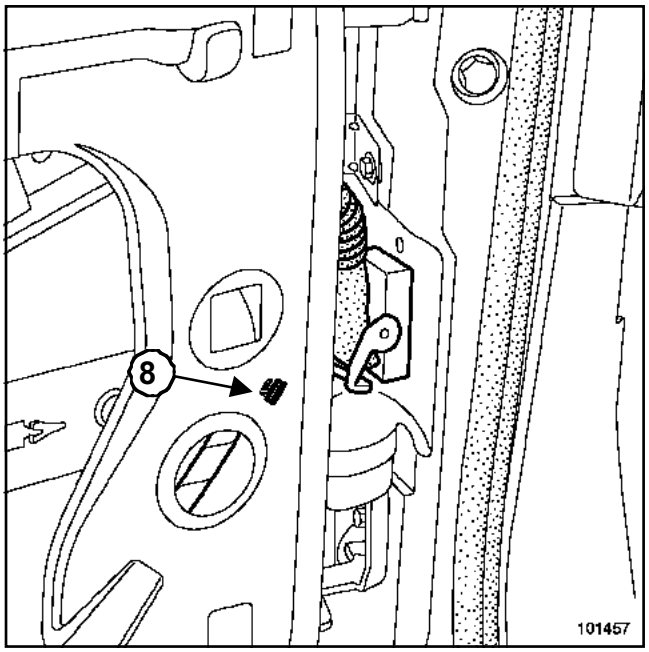

101457

Разъедините разъем средней стойки.

Отсоедините держатель (**8**).

Снимите обивку двери в сборе с электродвигателем стеклоподъемника и жгутом проводов.

УСТАНОВКА

I - ПЕРВЫЙ СПОСОБ

Установка производится в порядке, обратном снятию.

II - ВТОРОЙ СПОСОБ

Очистите короб двери пылесосом.

Очистите:

- внутреннюю сторону уплотнителя проема,
- ползуны стеклоподъемника.

Установка производится в порядке, обратном снятию.

Необходимые приспособления и специнструмент	
Car. 1363	Приспособление для снятия стекла зеркала заднего вида

В случае замены двери или выполнения кузовных работ (см. главу **47A, Боковые открывающиеся элементы кузова, Задняя боковая дверь**).

Замена стекла может осуществляться двумя способами:

- Первый способ: если на стекле имеются царапины и повреждения.
- Второй способ: если стекло разбито.

СНЯТИЕ

I - ПЕРВЫЙ СПОСОБ

Откройте люк на обивке двери (см. **главу 72A, Обивка боковых открывающихся элементов кузова, Обивка задней боковой двери**).

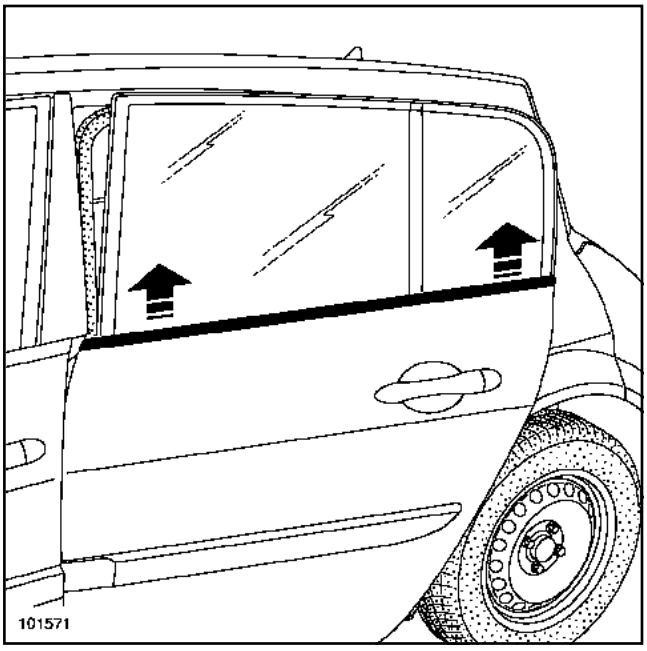

101571

Снимите наружный подоконный уплотнитель с помощью приспособления **(Car. 1363)**.

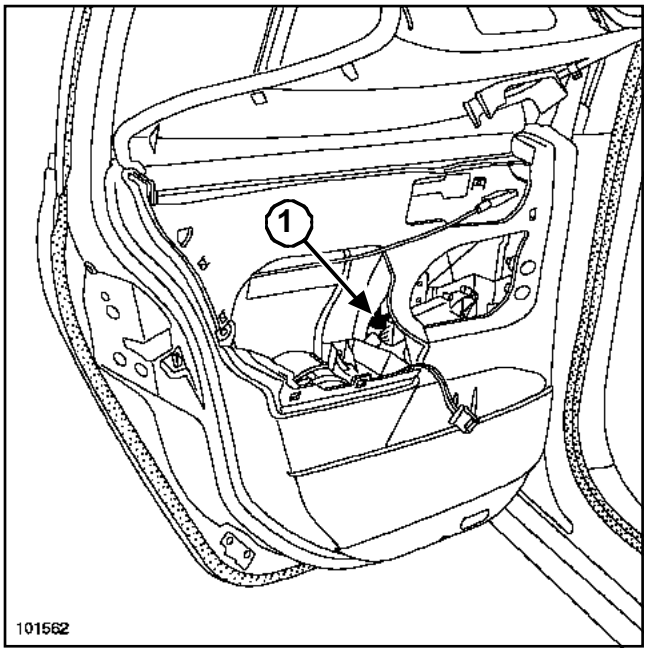

101562

Установите стекло так, чтобы получить доступ к держателю (**1**).

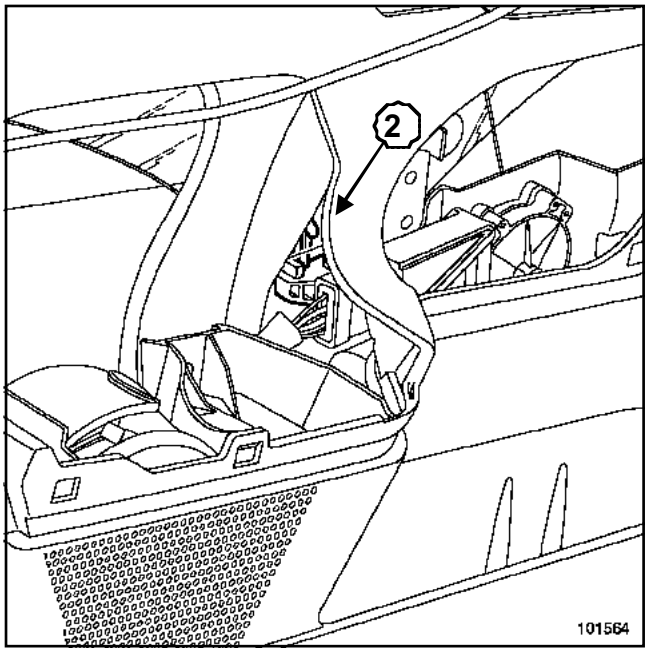

101564

Извлеките выступ (**2**), потянув стекло вверх.

Опустите стекло в короб двери.

Выньте стекло из желобка стойки двери.

> Примечание:
>
> Снимать уплотнитель не требуется.

Выньте стекло снаружи двери.

II - ВТОРОЙ СПОСОБ

Откройте люк на обивке двери (см. **главу 72A, Обивка боковых открывающихся элементов кузова, Обивка задней боковой двери**).

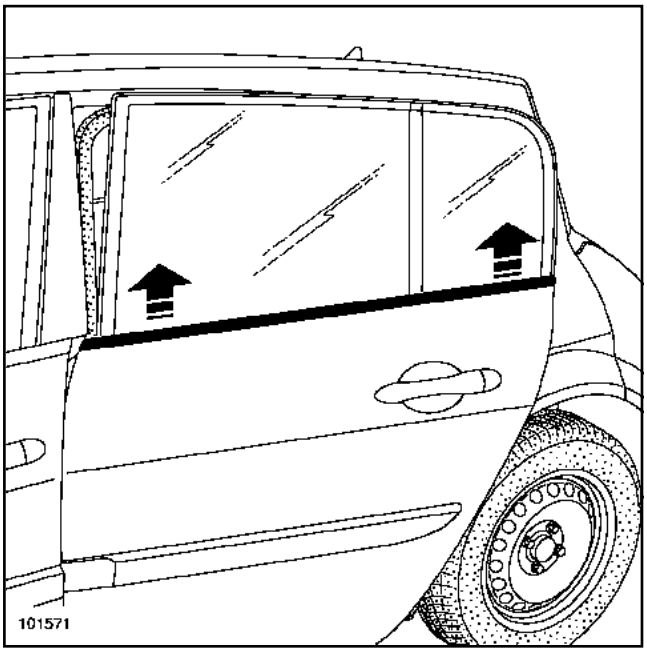

101571

Снимите наружный подоконный уплотнитель с помощью приспособления **(Car. 1363)**.

> Примечание:
>
> Снятие обливки двери необходимо для того, чтобы удалить пылесосом осколки стекла и очистить ползуны стеклоподъемника.

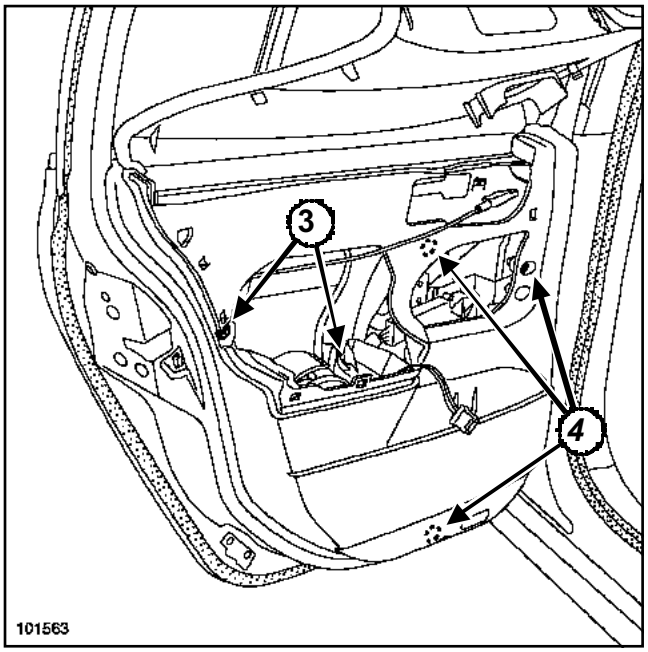

101563

Снимите:

- винты (**3**),
- три болта (**4**) крепления электродвигателя стеклоподъемника.

> Примечание:
>
> Электродвигатель с теклоподъемника так же, как и жгут проводов крепится на обивке двери.

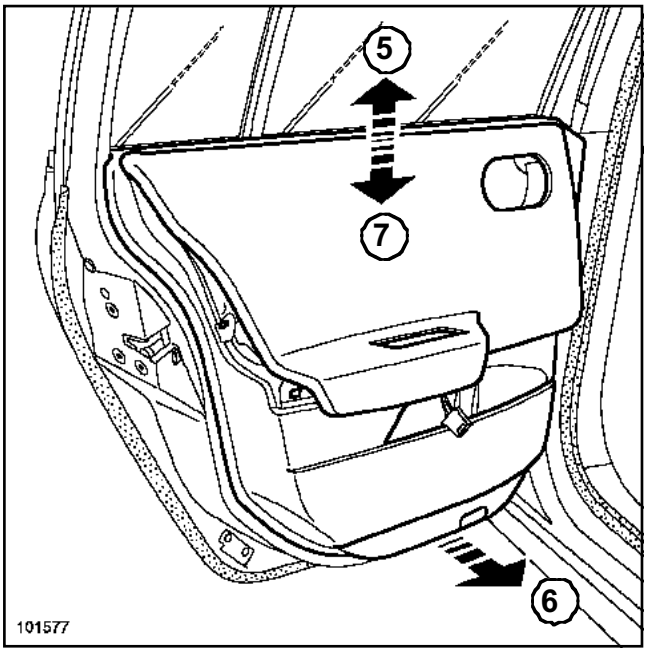

101577

Снимите обивку движением верх (**5**).

Отодвиньте ее в сторону (**6**) и в нижней части извлеките из короба двери ползуны стеклоподъемника.

Снимите обивку движением вниз (**7**).

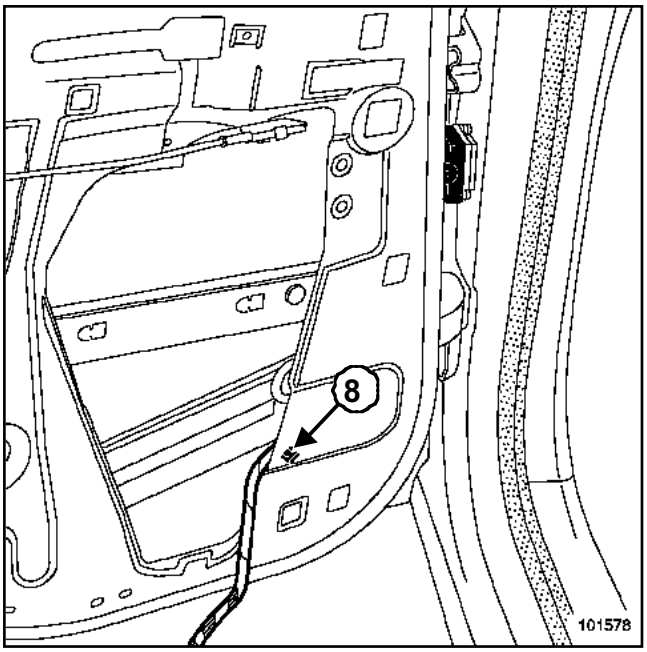

101578

Разъедините разъем средней стойки.

Отсоедините держатели (**8**).

Снимите обивку двери в сборе с электродвигателем стеклоподъемника и жгутом проводов.

УСТАНОВКА

I - ПЕРВЫЙ СПОСОБ

Установка производится в порядке, обратном снятию.

II - ВТОРОЙ СПОСОБ

Очистите короб двери пылесосом.

Очистите:

- внутреннюю сторону уплотнителя проема,

- ползун стеклоподъемника.

Установка производится в порядке, обратном снятию.

СНЯТИЕ

Снимите обивку двери (см. **72A, Обивка боковых открывающихся элементов, Обивка боковой задней двери**).

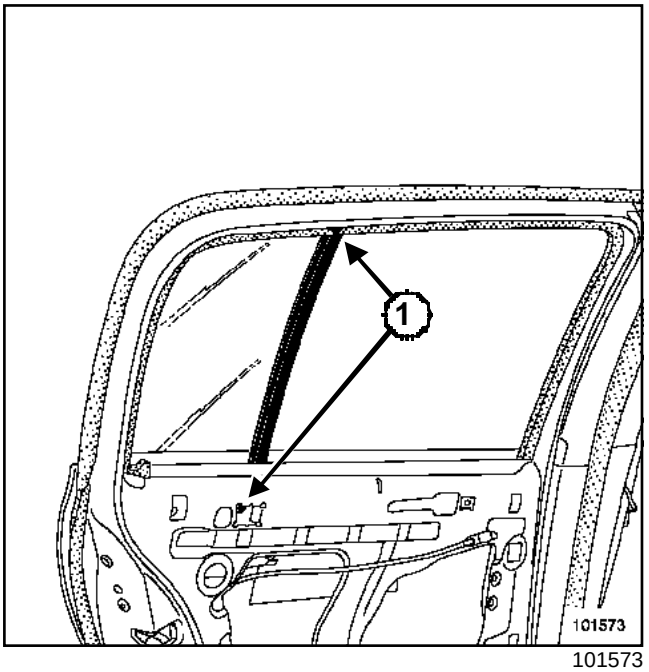

101573

Отсоедините уплотнитель от неподвижной стойки.

Отверните болты (**1**).

Отсоедините желобок от неподвижной стойки.

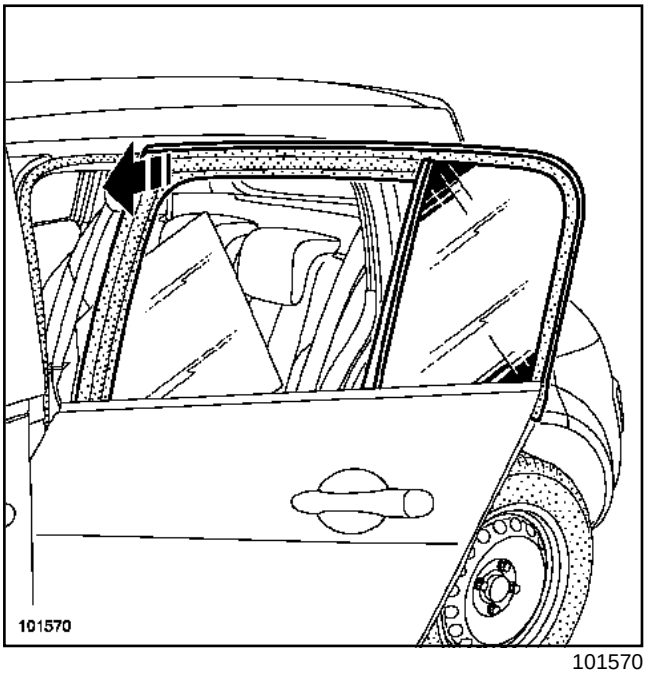

101570

Отсоедините переднюю часть уплотнителя.

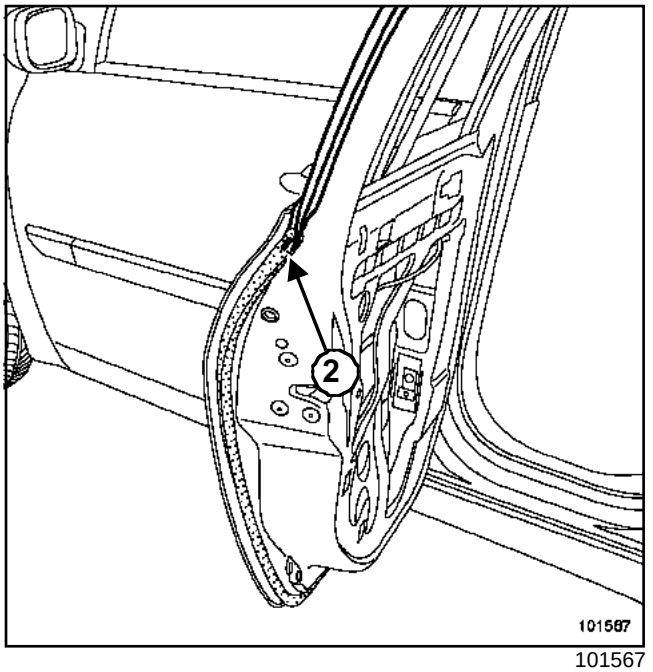

101567

Снимите верхний держатель двойного уплотнителя двери (**2**).

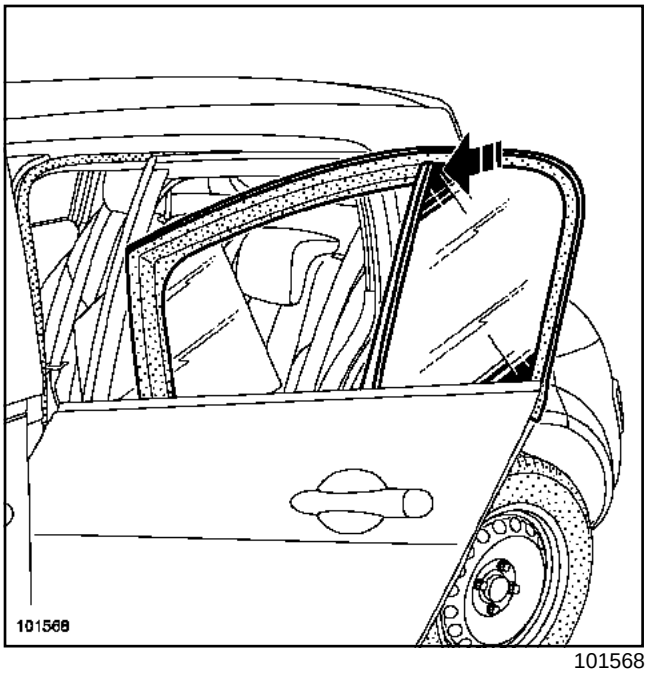

101568

Примечание:

Стекло снимается вместе с уплотнителем проема.

Снимите:

- неподвижное стекло в сборе с уплотнителем,
- отсоедините неподвижное стекло от уплотнителя.

УСТАНОВКА

Соедините уплотнитель с неподвижным стеклом.

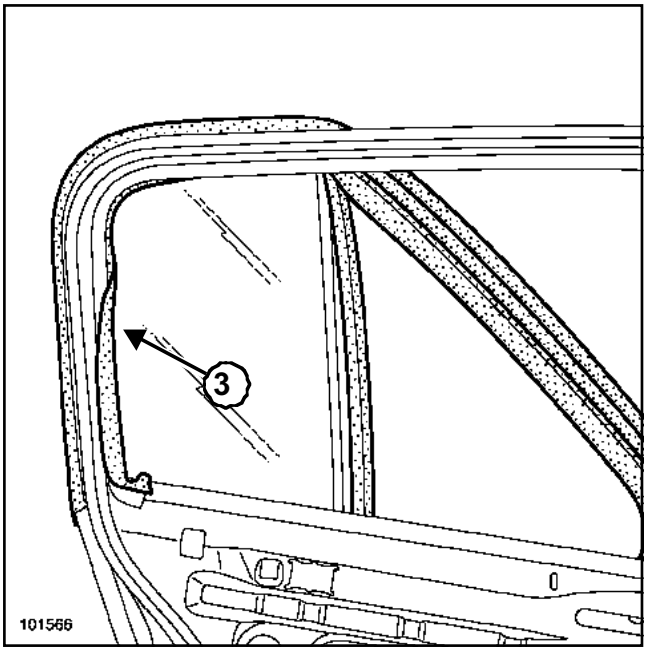

101566

Установите уплотнитель в сборе с неподвижным стеклом на дверь.

Закрепите внутреннюю поверхность уплотнителя (**3**).

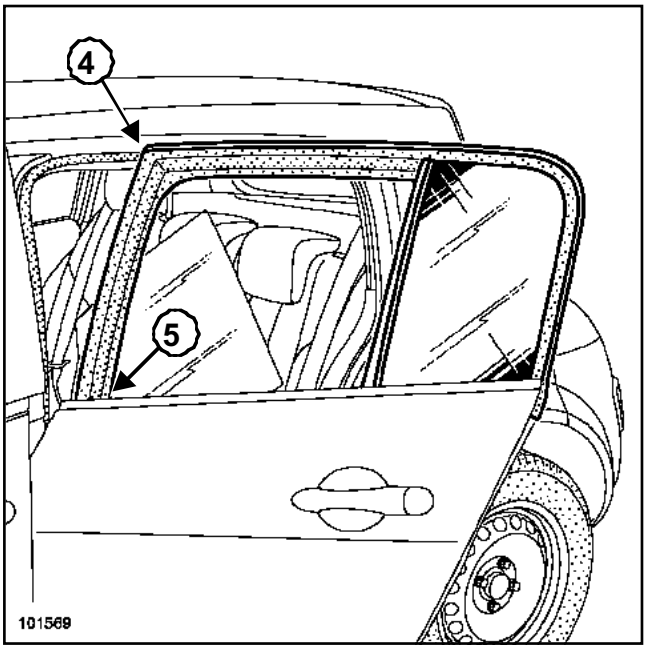

101569

Установите угловой уплотнитель (**4**).

Оденьте угловой уплотнитель, задвинув его за панель (**5**).

Установка производится в порядке, обратном снятию.

СНЯТИЕ

Снимите облицовку боковины (см. главу **71A, Внутренняя отделка кузова, Облицовка боковины**).

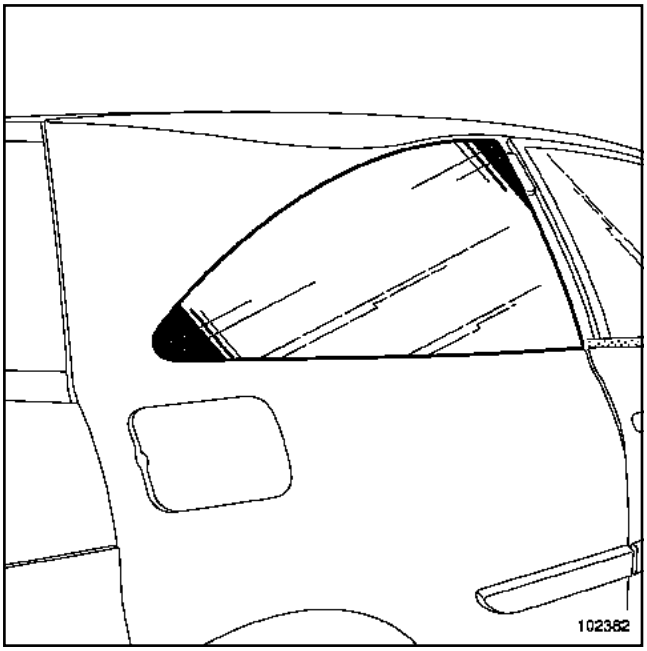

102382

Наклейте защитную ленту по периметру стекла боковины.

Прорежьте валик клея.

УСТАНОВКА

ВНИМАНИЕ!

- Методика подготовки и вклеивания, см. **Техническую ноту 560A, Общая методика вклеивания стекол**.
- Для вклейки стекол обязательно используйте только клей с высоким модулем упругости.

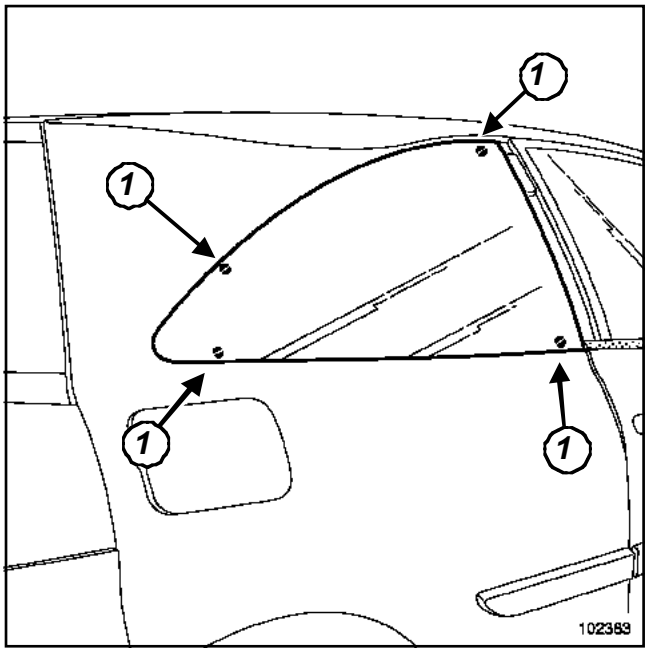

102383

Установите подкладки(**1**).

Вклейте стекло.

Соблюдайте значения зазоров и выступания.

Установка производится в порядке, обратном снятию.

СНЯТИЕ

Снимите:

- обивку двери задка (см. главу **73A, Отделка небоковых открывающихся элементов кузова, Обивка двери задка**),
- механизм оичтителя заднего стекла (см. главу **85A, Стеклоочистители, Электродвигатель очистителя заднего стекла**).

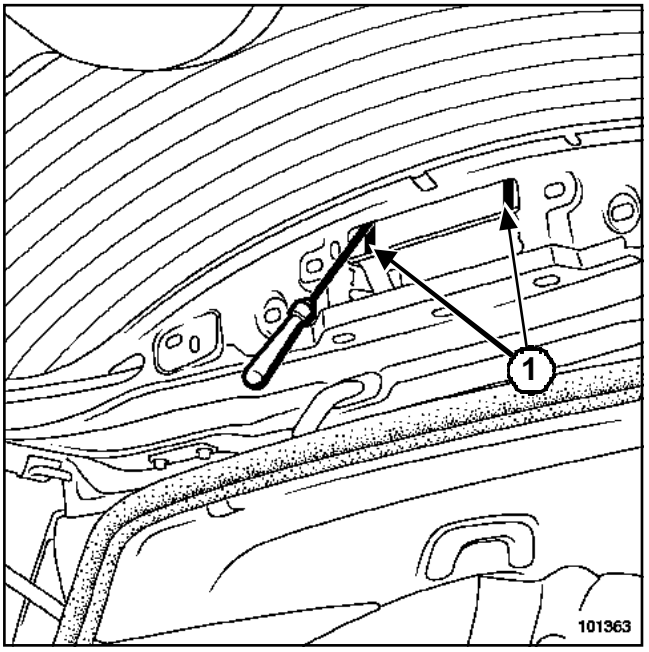

101363

Отсоедините стоп-сигнал от пружинных защелок (**1**) при помощи плоской отвертки.

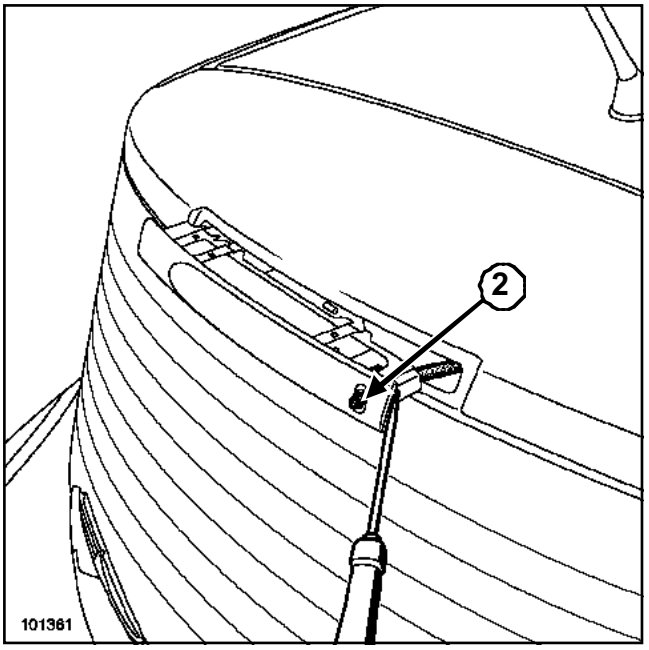

101361

Отсоедините жиклер стеклоомывателя (**2**).

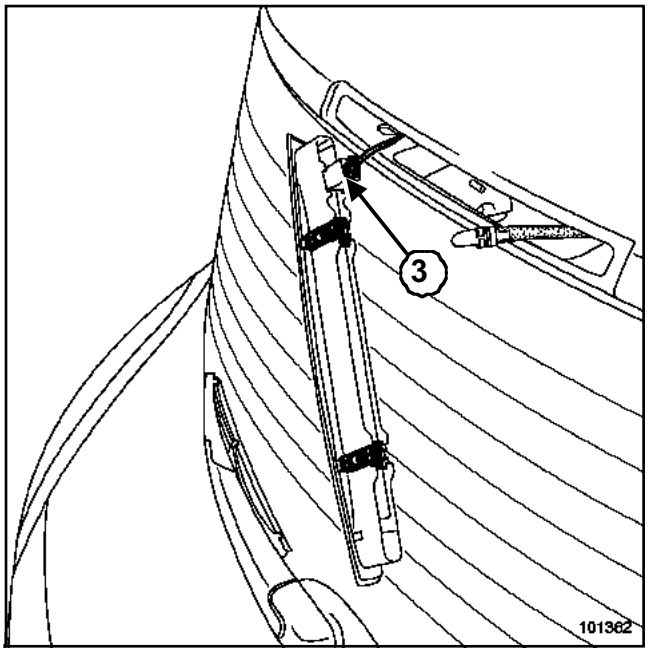

101362

Разъедините разъем.(**3**)

Отсоедините оба наконечника проводов питания элемента обогрева заднего стекла.

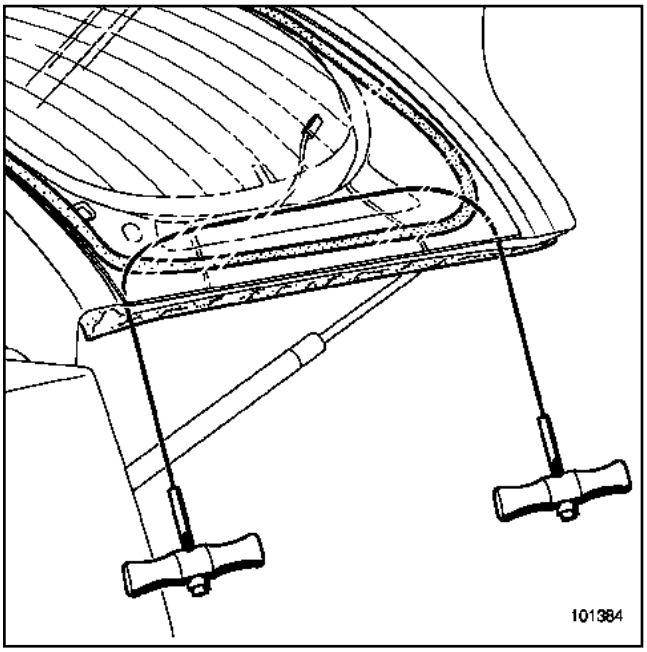

101384

Наклейте защитную ленту на ребро двери задка

Примечание:

При «снятии и установке» или замене заднего стекла для предотвращения повреждений боковых уплотнителей заклейте их защитной лентой.

При замене двери задка обязательно замените боковые уплотнители.

Прорежьте валик клея.

Снимите стекло.

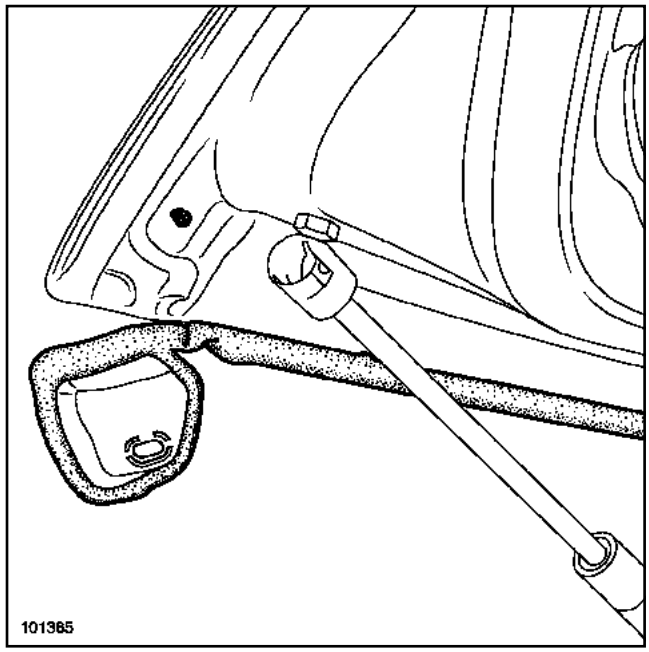

101385

Отсоедините уплотнитель в нижней части.

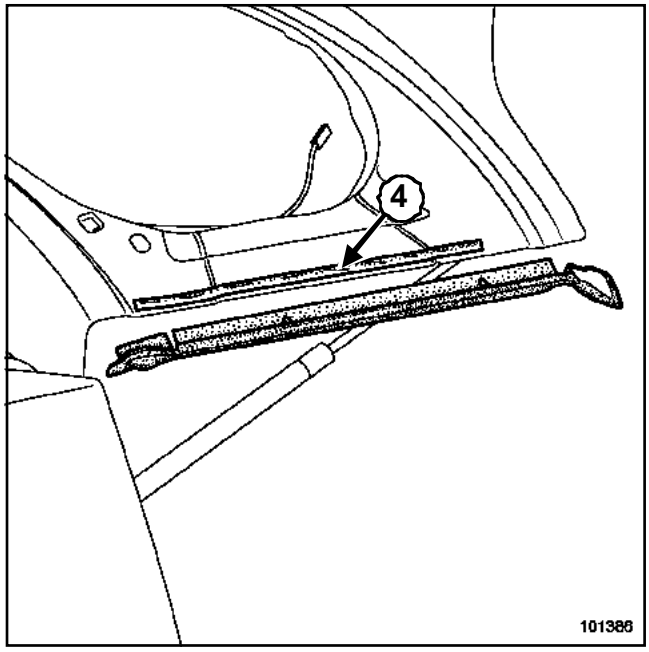

101386

Осторожно отклейте уплотнитель (**4**).

Примечание:

При установке замените клейкую ленту или уплотнитель, если они повреждены.

УСТАНОВКА

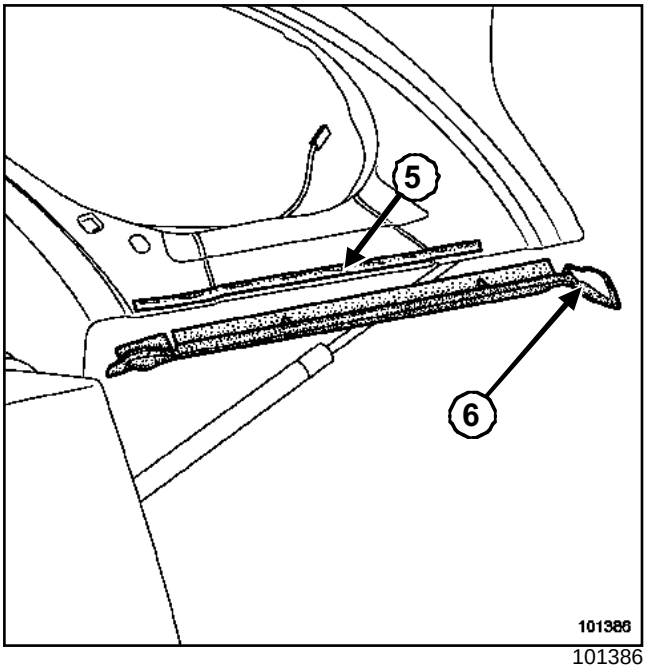

101386

Очистите склеиваемые участки гептаном.

Уложите уплотнитель (**5**) по месту.

Прижмите уплотнитель (**5**) по всей длине.

Закрепите уплотнитель (**6**) в нижней части.

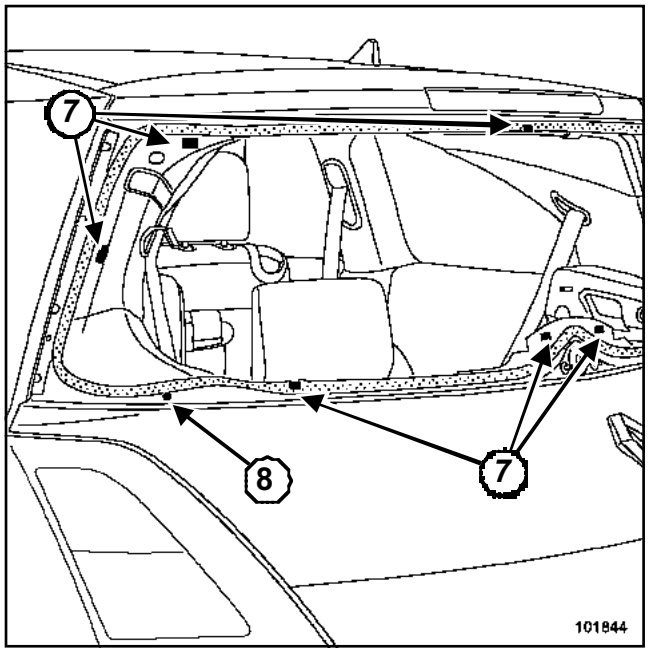

101844

ВНИМАНИЕ!

- Проверьте правильность положения подкладок. Установочные п одкладки (**7**) и упоры (**8**) подлежат обязательной замене.
- Для в клейки стекол следует использовать только клей с высоким модулем упругости.

Примечание:

Методика подготовки и в клеивания заднего стекла приведена в **Технической ноте 560A, Общая методика вклеивания стекол**.

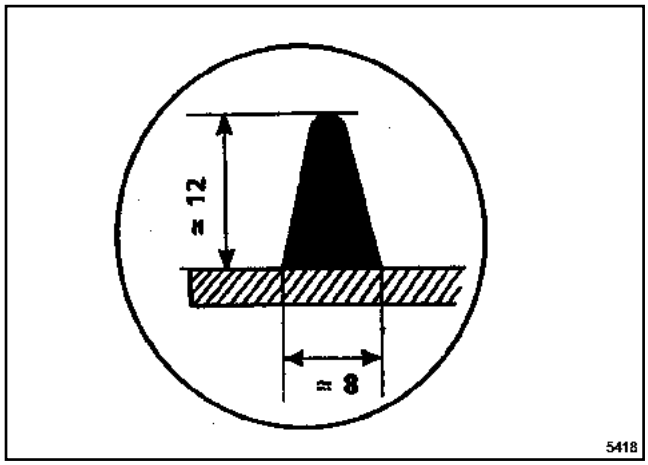

5418

Соблюдайте размер слоя клея.

Вклейте заднее стекло. Эту операцию следует выполнять вдвоем с помощником.

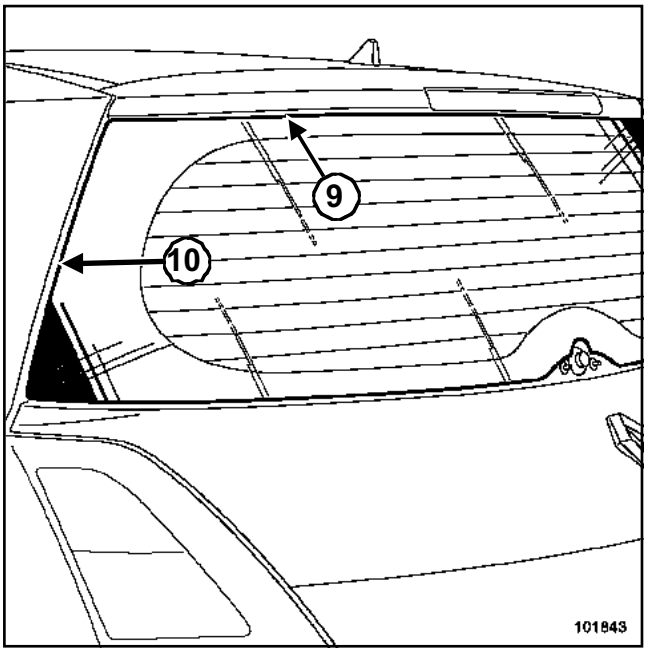

101843

Равномерно распределите зазоры и выступание:

- « между стеклом и верхней частью двери задка »(**9**),
- « между задним стеклом и задним крылом »(**10**).

Установка производится в порядке, обратном снятию.

СНЯТИЕ

Установите автомобиль на подъемник (см. главу **02A, Подъемное оборудование, Подъемник для автомобилей с подхватом под кузов**).

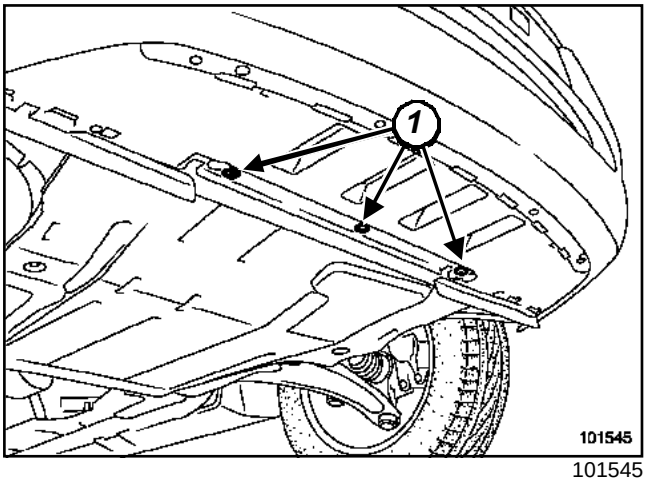

101545

Отверните винты (**1**).

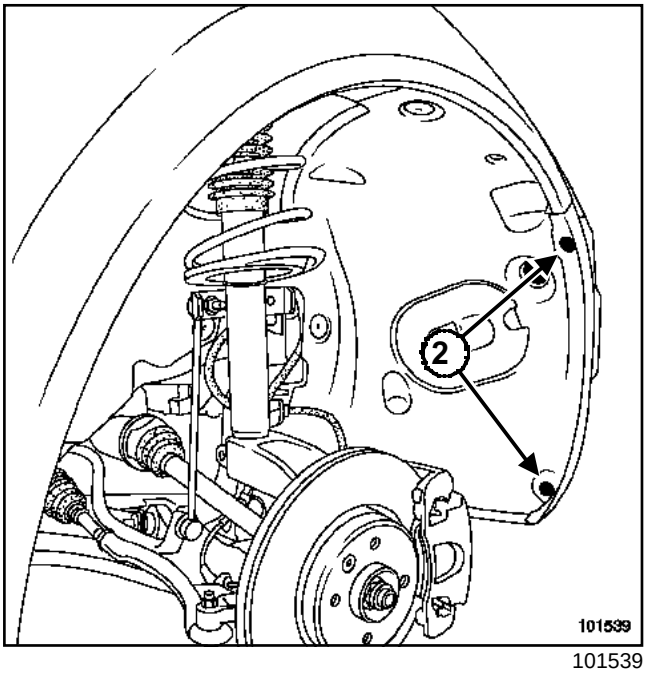

101539

Отверните винты (**2**).

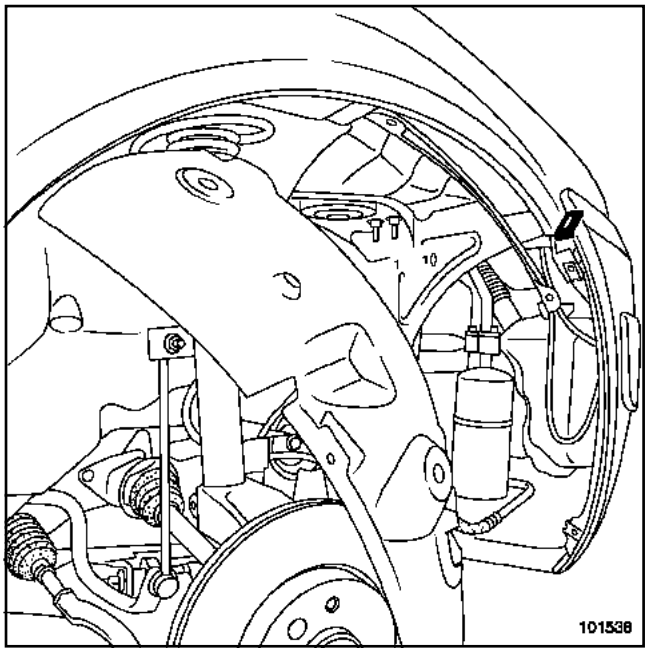

101538

Отсоедините боковую часть бампера.

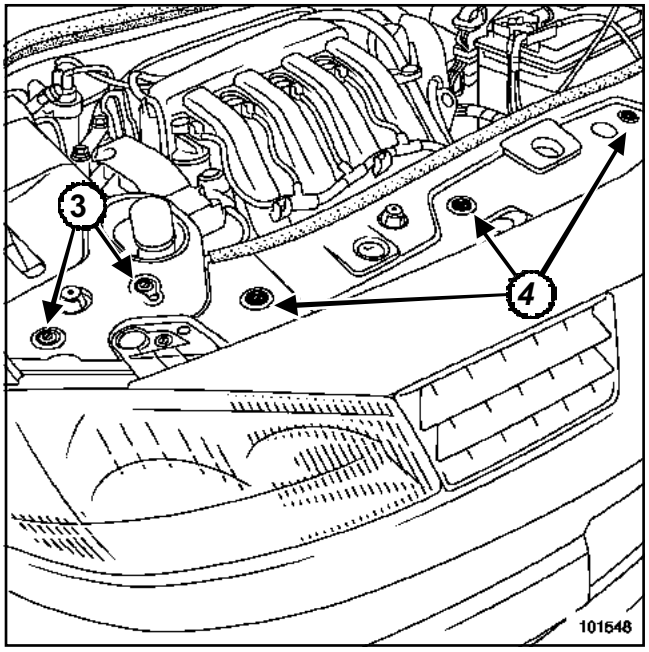

101548

Снимите пластмассовые заклепки(**3**).

Снимите боковую облицовку.

Снимите пластмассовые заклепки(**4**).

Снимите среднюю облицовку.

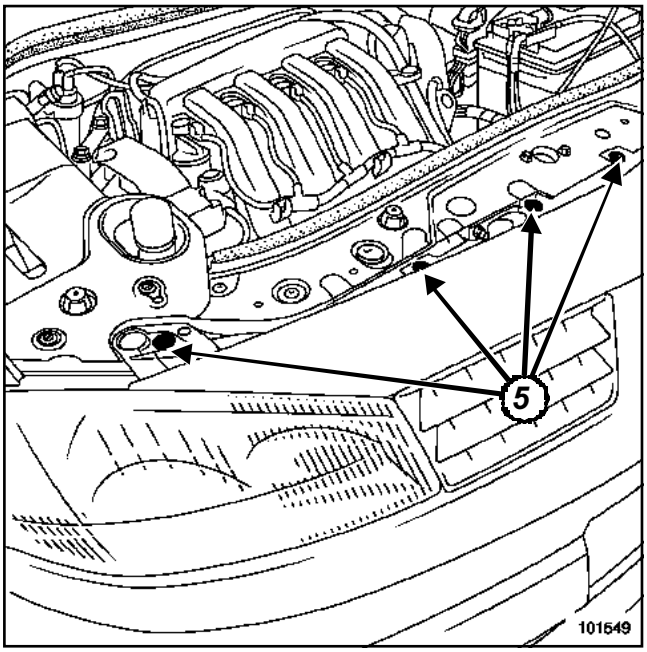

101549

Снимите пластмассовые заклепки(**5**).

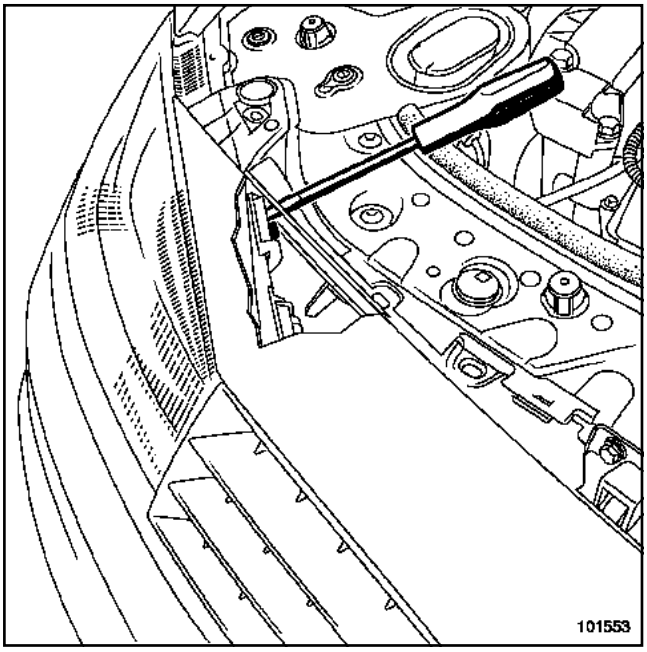

101553

При помощи отвертки с плоским лезвием нажмите на защелки, сдвигая бампер вперед.

Частично снимите передний бампер.

Отсоедините:

- колодку проводов от противотуманных фар,
- трубки подвода жидкости к жиклерам омывателей фар.

СНЯТИЕ ЖИКЛЕРОВ ОМЫВАТЕЛЕЙ ФАР

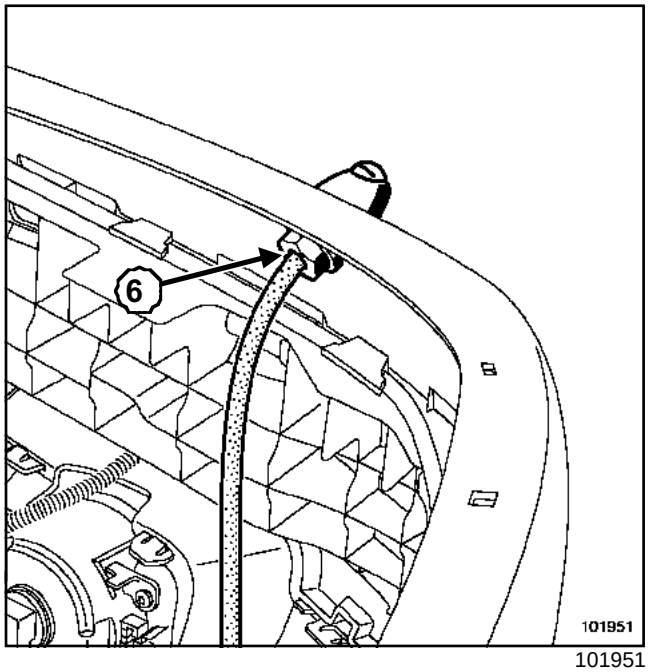

101951

Отверните гайку (**6**).

Извлеките жиклер.

РАЗБОРКА

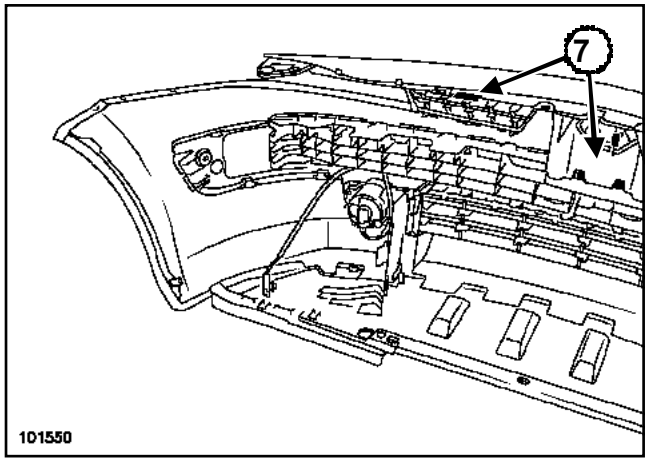

101550

Отсоедините усилитель (**7**).

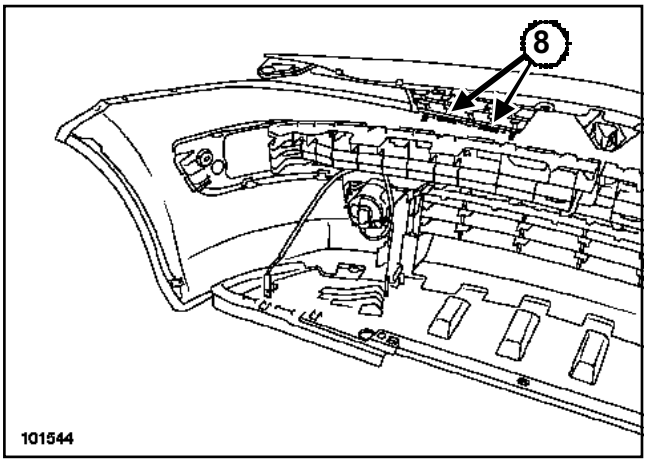

101544

Надавите на нижние защелки (**8**).

Снимите решетку облицовки радиатора, потянув на себя.

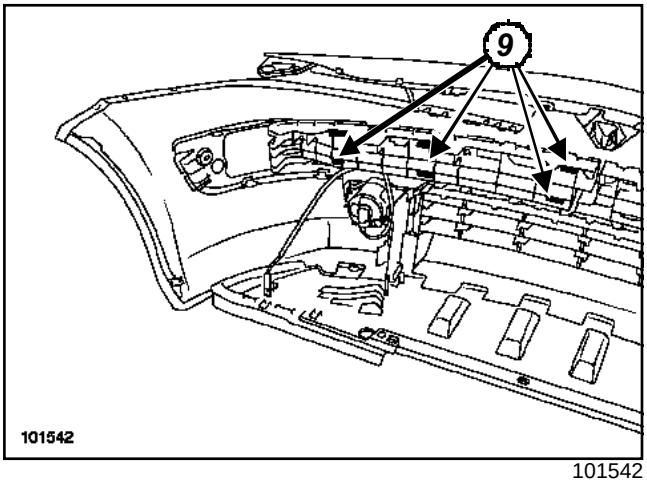

101542

Извлеките фиксаторы (**9**).

Снимите буфер.

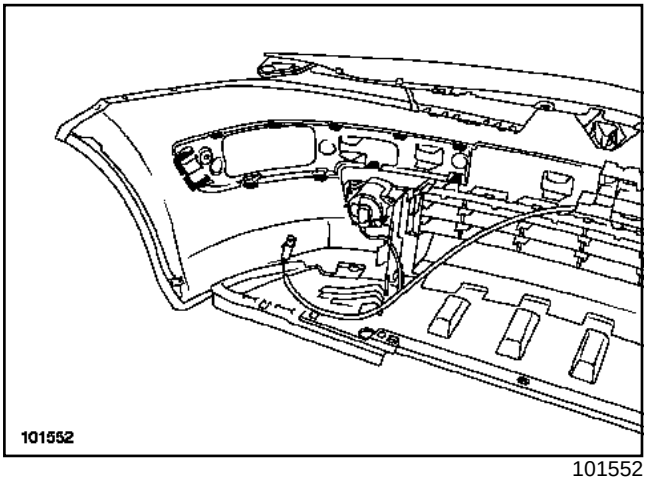

101552

Отсоедините фиксаторы.

Снимите наружный направляющий выступ.

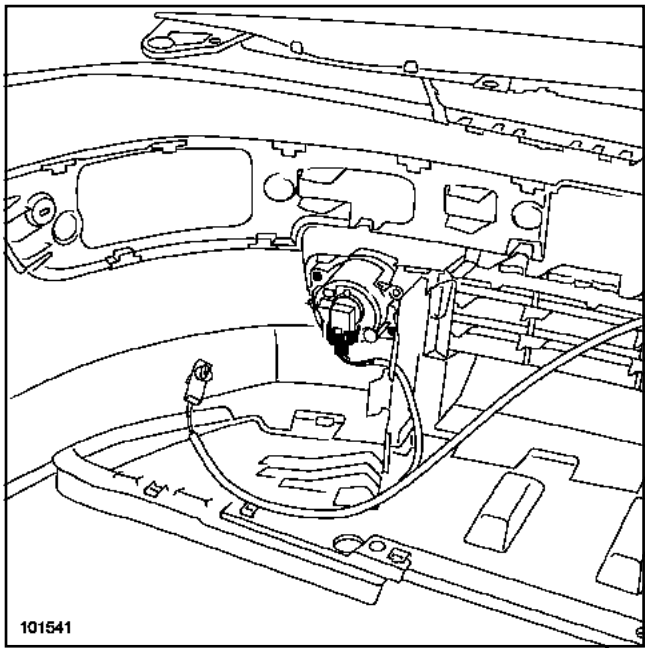

101541

Снимите два болта крепления противотуманной фары.

Разъедините разъем.

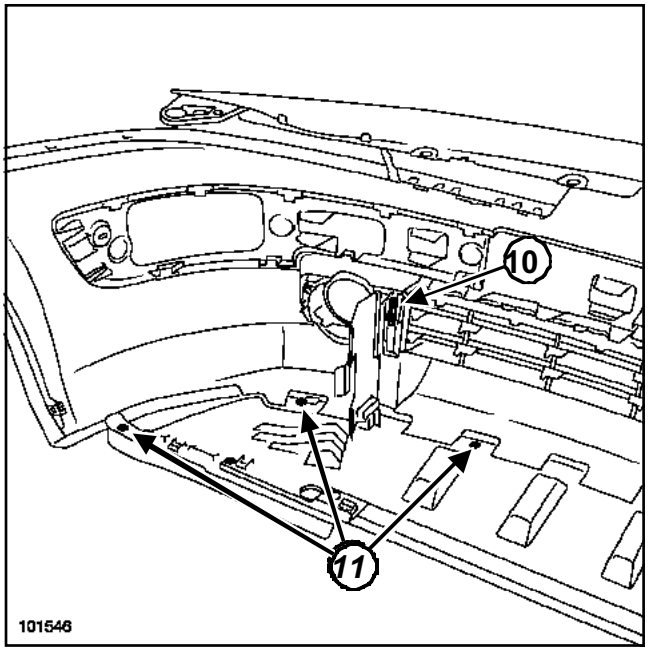

101546

Высверлите заклепки (**11**).

Снимите фиксатор.(**10**)

Снимите нижний кожух.

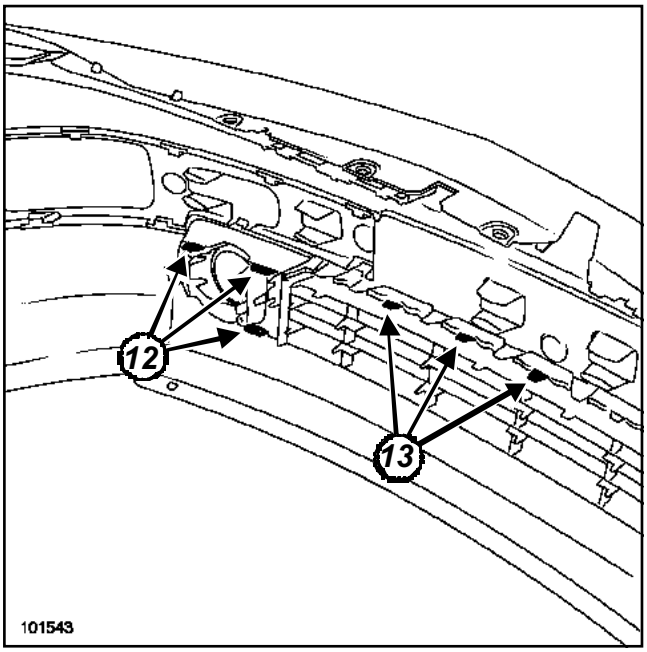

101543

Отсоедините фиксаторы (**12**).

Снимите декоративную накладку противотуманной фары.

Отсоедините фиксаторы (**13**).

Снимите центральную решетку.

УСТАНОВКА

ДОРАБОТКА ЗАПАСНОЙ ЧАСТИ ДЛЯ УСТАНОВКИ ЖИКЛЕРОВ ОМЫВАТЕЛЕЙ ФАР

Примечание:

Если на бампере устанавливаются жиклеры омывателей фар, перед установкой просверлите бампер по предварительной разметке.

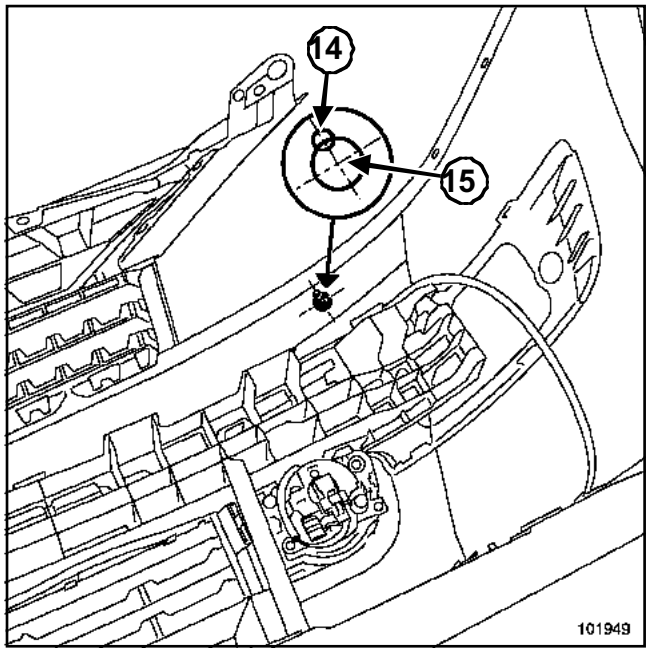

101949

Используйте:

- сверло диаметром **3 мм** для сверления установочного отверстия (**14**),
- сверло диаметром **3 мм** для направляющего отверстия, которое затем увеличивается до диаметра жиклера с помощью конической фрезы (зенкера) (**15**).

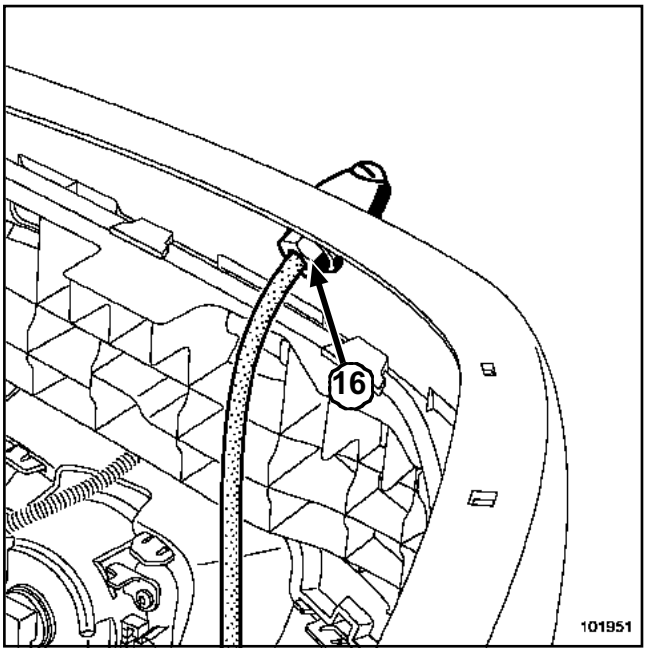

101951

Перед установкой жиклеров убедитесь в наличии уплотнительной прокладки.

Затяните с небольшим усилием гайку (**16**).

Подсоедините:

- трубку подачи жидкости,
- колодку проводов противотуманных фар.

Установка производится в порядке, обратном снятию.

СНЯТИЕ

Снимите задние фонари.

Установите автомобиль на подъемник (см. главу **02A, Подъемное оборудование, Подъемник для автомобилей с подхватом под кузов**).

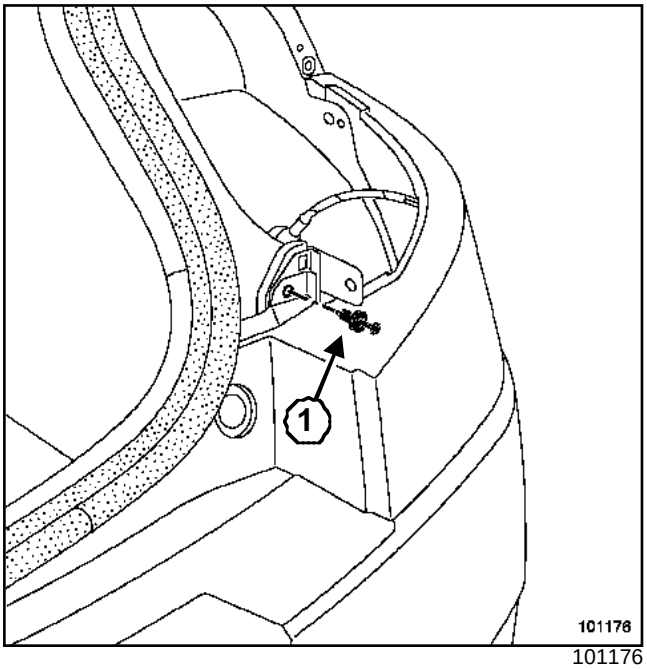

101176

Снимите пластмассовые заклепки(**1**).

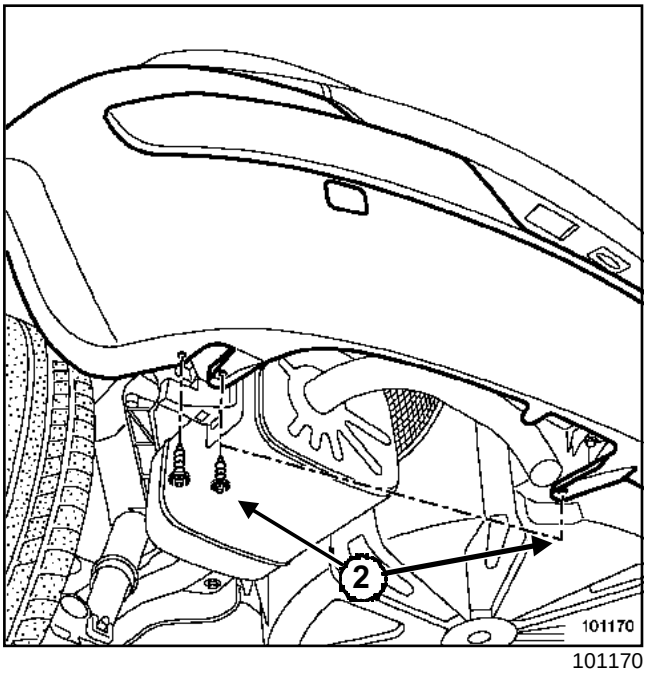

101170

Отверните нижние (**2**) винты.

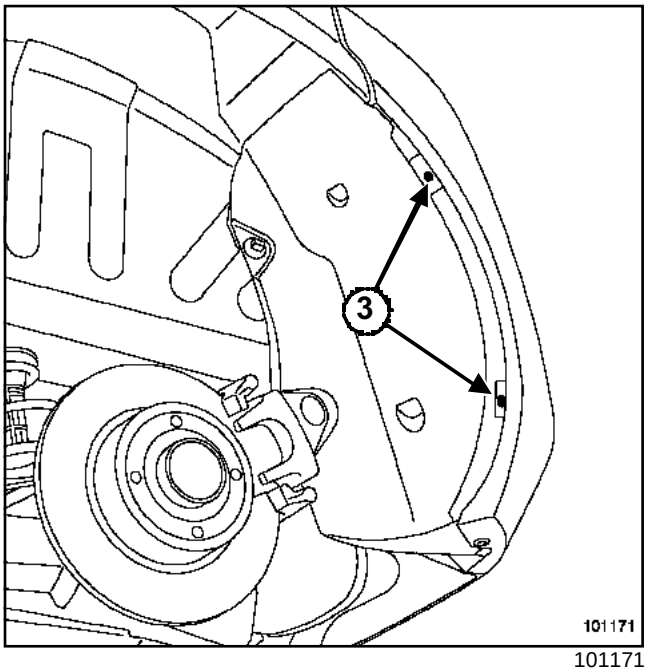

101171

Отверните винты (**3**).

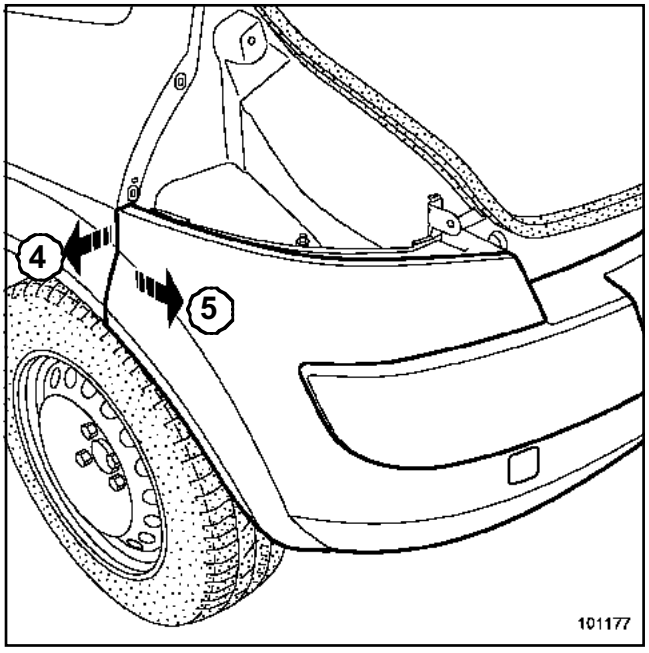

101177

Отсоедините бампер (**4**).

Снимите бампер (**5**).

ЗАМЕНА НАРУЖНОГО НАПРАВЛЯЮЩЕГО ВЫСТУПА.

Примечание:

Наружный направляющий выступ поставляется в запчасти.

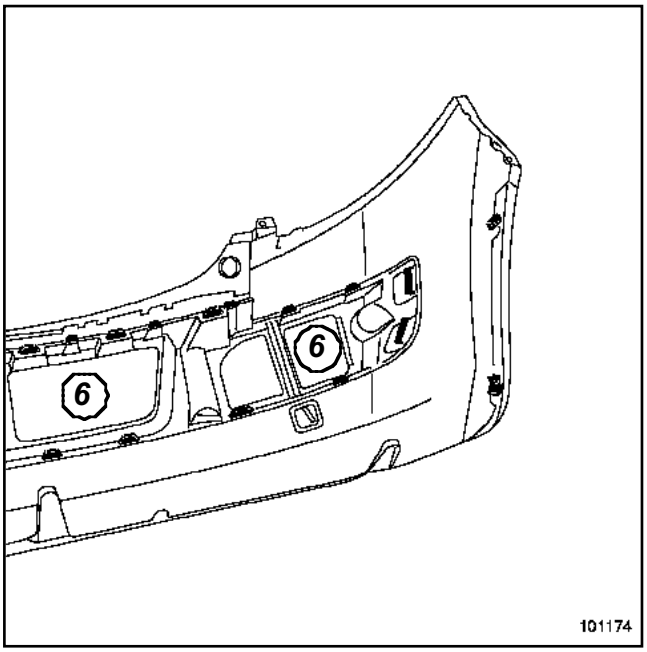

101174

Отсоедините фиксаторы (**6**).

Снимите направляющий выступ.

ЗАМЕНА БУФЕРОВ

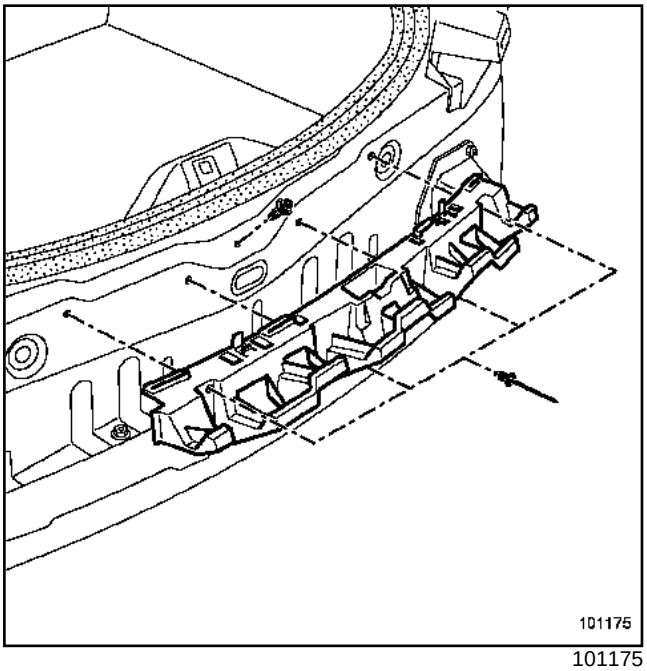

101175

Снимите центральную пластмассовую заклепку.

Высверлите четыре заклепки.

> Примечание:
>
> Складской номер заклепок: **77 03 072 373** .

Снимите буфер.

УСТАНОВКА

Установка производится в порядке, обратном снятию.

СНЯТИЕ

Установите автомобиль на подъемник (см. главу **02A, Подъемное оборудование, Подъемник для автомобилей с подхватом под кузов**).

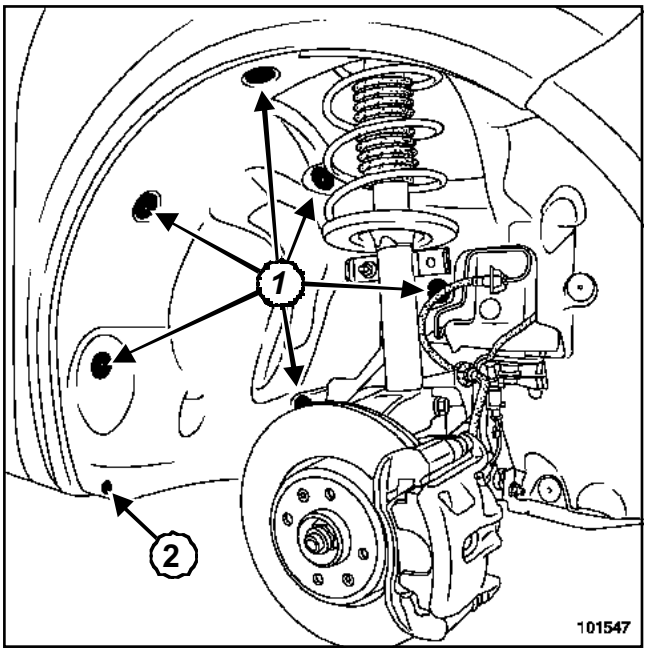

101547

Щипцами для снятия держателей извлеките держатели (**1**).

Отверните винт (**2**).

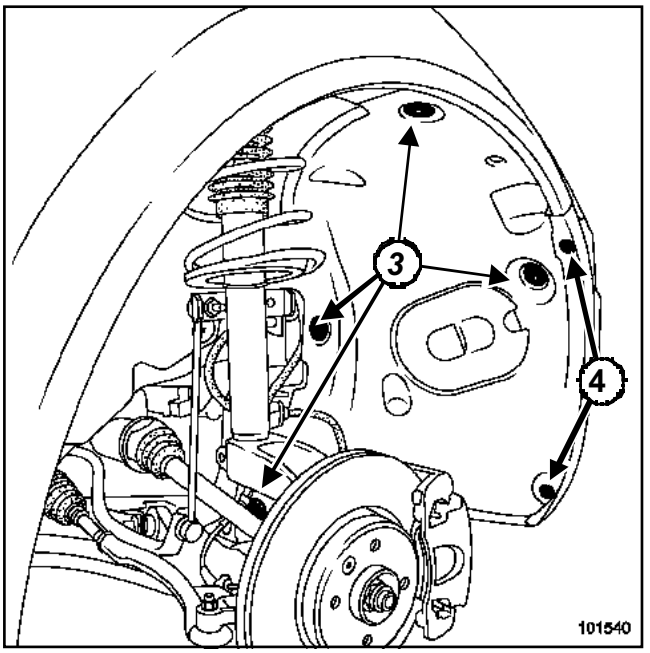

101540

Отсоедините держатели (**3**).

Отверните винты (**4**).

Извлеките щиток передней колесной арки.

УСТАНОВКА

Установка производится в порядке, обратном снятию.

СНЯТИЕ

Установите автомобиль на подъемник (см. главу **02A, Подъемное оборудование, Подъемник для автомобилей с подхватом под кузов**).

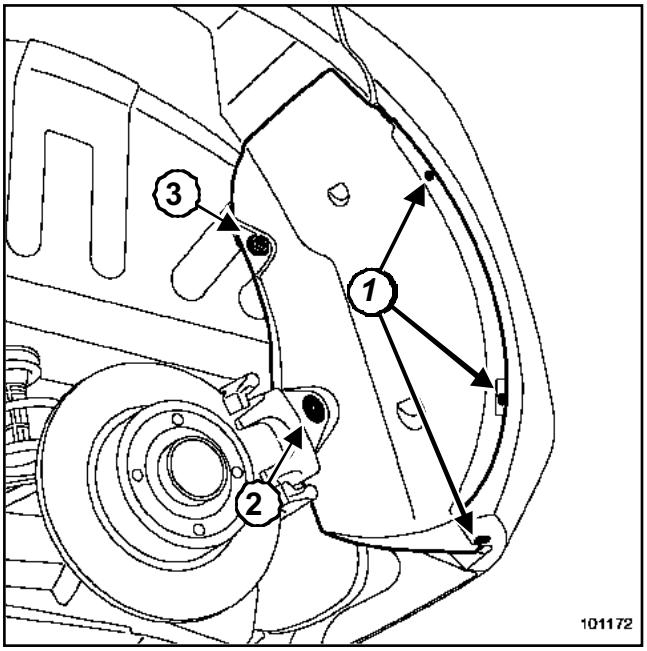

101172

Отверните винты (**1**).

Щипцами для снятия держателей извлеките держатели (**2**).

Отверните гайку (**3**).

Извлеките щиток задней колесной арки (в задней части).

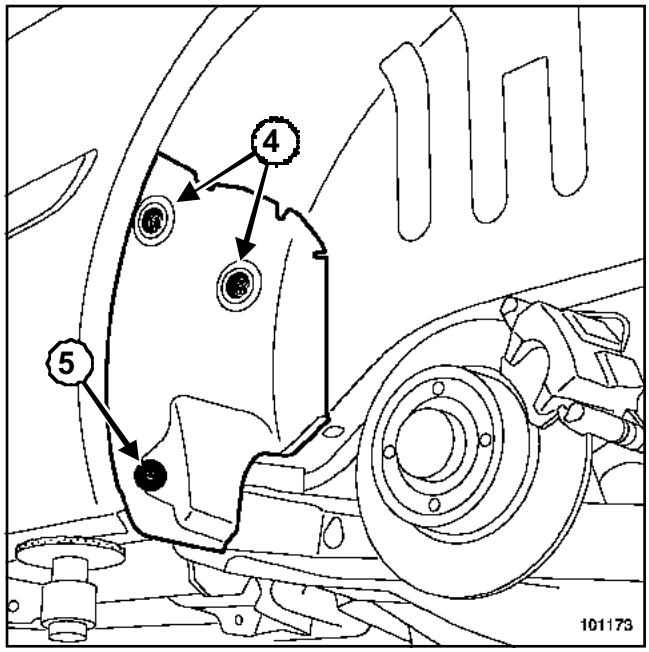

101173

Отверните гайки (**4**).

Щипцами для снятия держателей извлеките держатель (**5**).

Извлеките щиток задней колесной арки (в передней части).

УСТАНОВКА

Установка производится в порядке, обратном снятию.

СНЯТИЕ

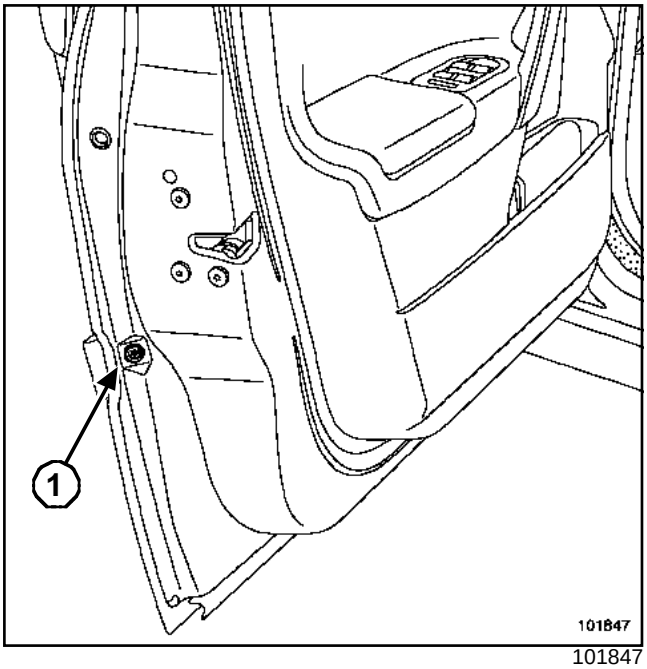

101847

Снимите заглушку (**1**).

Нажмите отверткой на стопорный выступ.

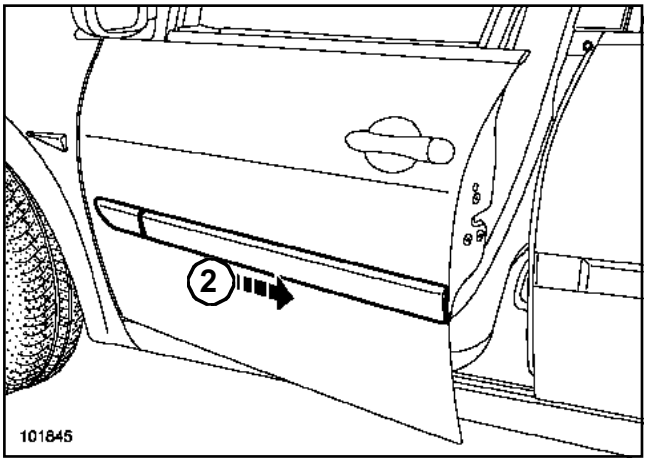

101845

Снимите накладку, сдвинув ее к задней части автомобиля (**2**).

УСТАНОВКА

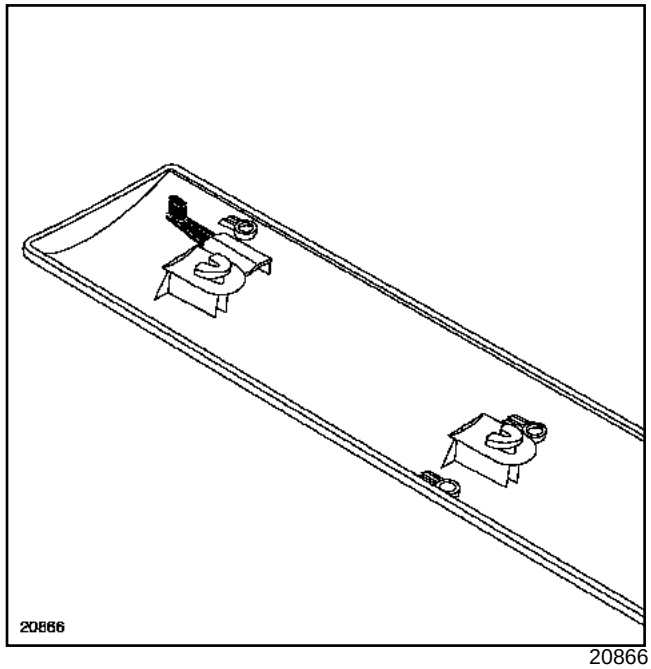

20866

ВНИМАНИЕ!

Перед у становкой накладок необходимо немного вытянуть стопорные выступы.

Установка производится в порядке, обратном снятию.

Декоративная накладка задней двери: Снятие и установка

B84

Необходимые приспособления и специнструмент	
Car. 1363	Приспособление для снятия стекла зеркала заднего вида

СНЯТИЕ

I - ПЕРВЫЙ СПОСОБ

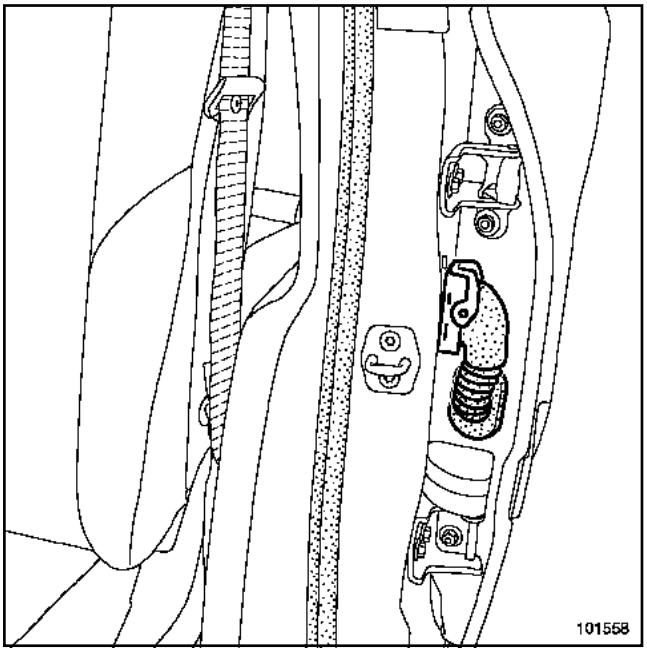

101558

Частично отсоедините заглушку для пропуска проводов в нижней части.

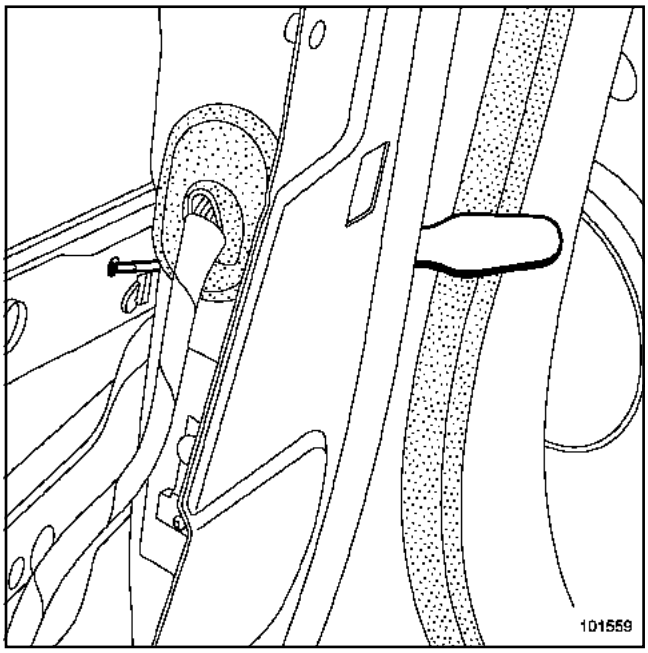

101559

Нажмите отверткой на стопорный выступ.

Удерживая выступ нажатым, сдвиньте накладку по направлению к передней части автомобиля.

II - ВТОРОЙ СПОСОБ

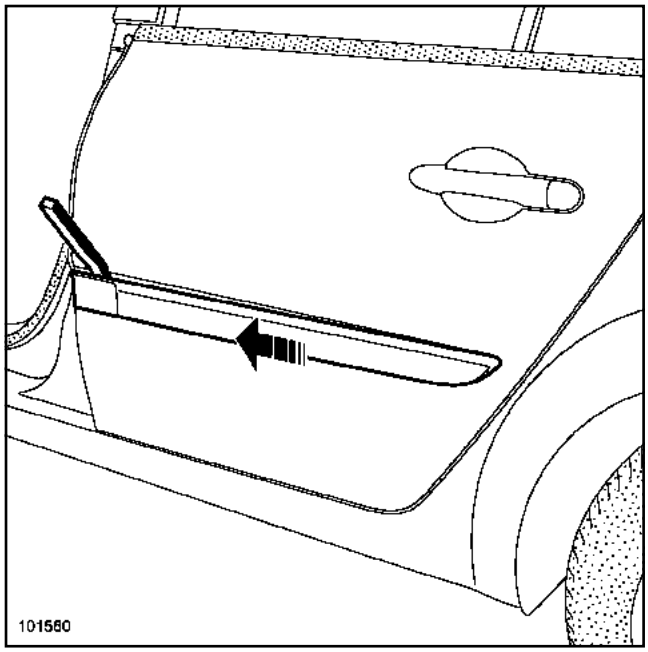

101560

Вставьте приспособление **(Car. 1363)**.

Нажмите на приспособление.

Сдвиньте накладку по направлению к передней части автомобиля.

B84

УСТАНОВКА

Закрепите заглушку для пропуска проводов.

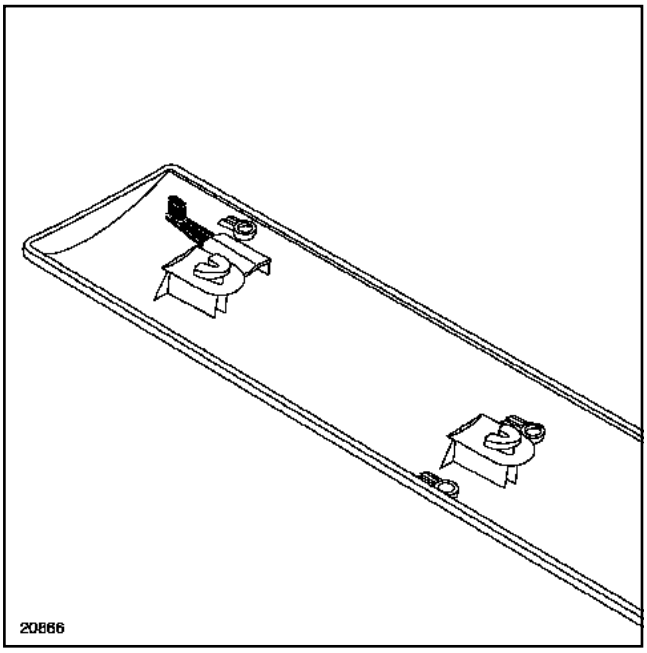

20866

ВНИМАНИЕ!

Перед у становкой накладок необходимо немного вытянуть стопорные выступы.

Установка производится в порядке, обратном снятию.

C84

СНЯТИЕ

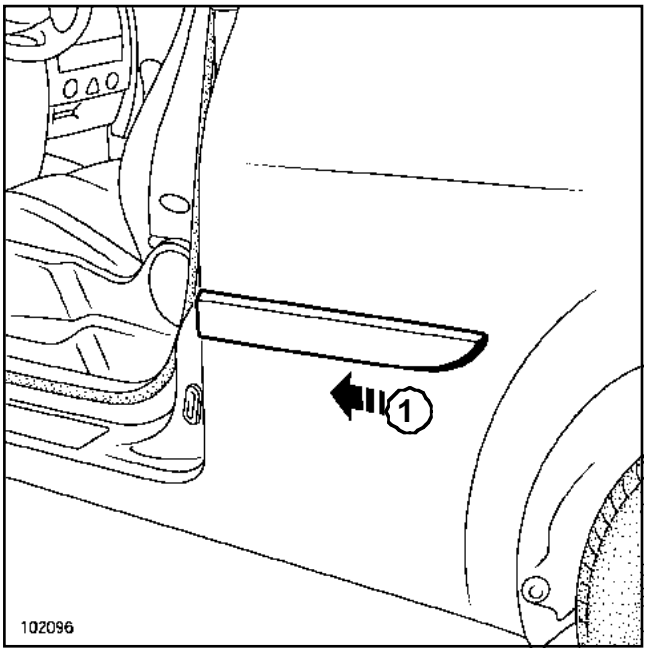

102096

Сдвиньте накладку к передней части автомобиля (**1**).

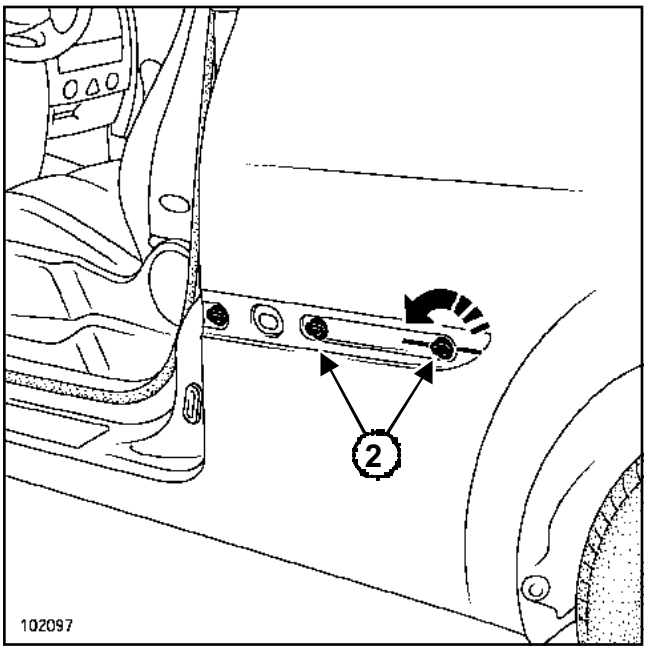

102097

Поверните задние держатели (**2**) на четверть оборота и извлеките их.

УСТАНОВКА

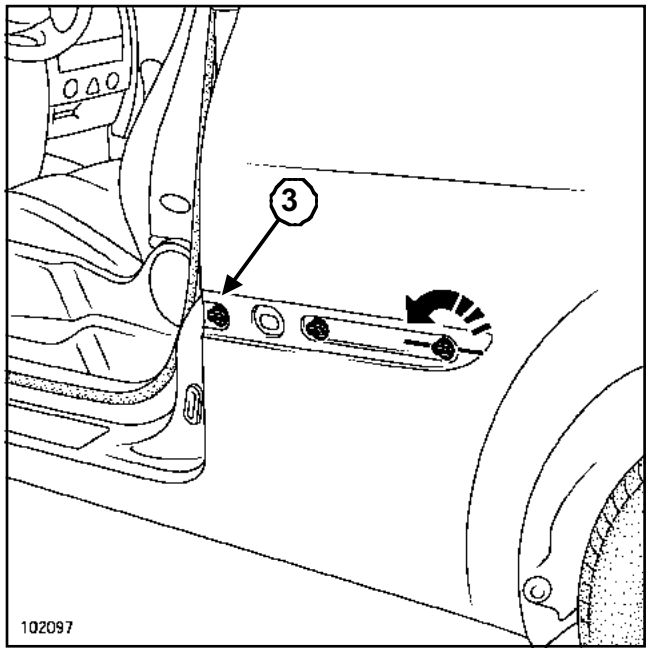

102097

Установите держатели на панель.

ВНИМАНИЕ!

- Установочный держатель (**3**) можно снять только сломав его.
- Обязательно замените держатель при установке (например, при правкепанели).

Сдвиньте накладку в сторону задней части автомобиля.

Решетка ниши воздухозабора: Снятие и установка

Необходимые приспособления и специнструмент	
Ele. 1552	Съемник для рычага стеклоочистителя заднего стекла

Моменты затяжки ▽	
гайки крепления рычагов стеклоочистителя	**(21 Н·м)**

СНЯТИЕ

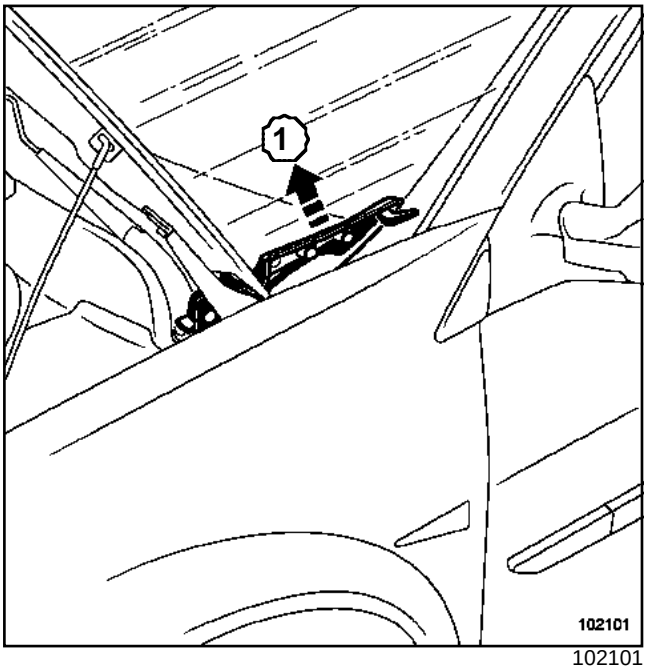

102101

Отсоедините декоративную накладку(**1**).

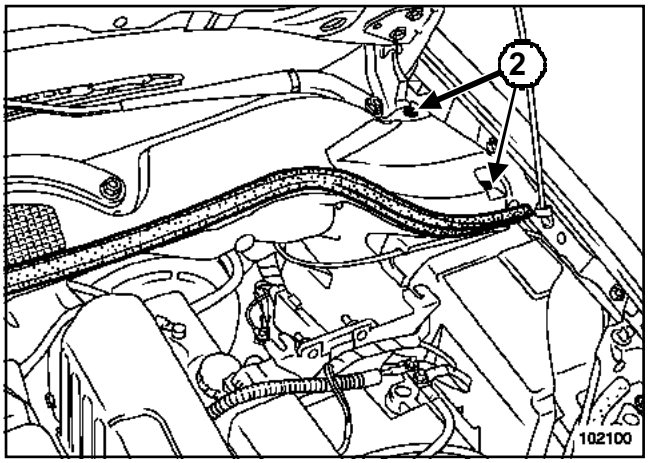

102100

Отсоедините уплотнитель.

Снимите:

- пластмассовые заклепки (**2**),
- рычаги стеклоочистителя при помощи приспособления**(Ele. 1552)**.

Снимите решетку ниши воздухозабора.

УСТАНОВКА

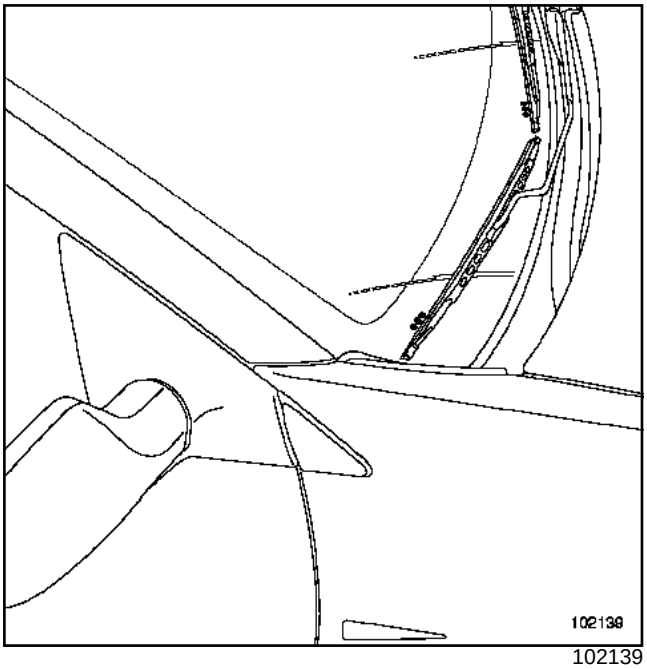

102139

ВНИМАНИЕ!

Перед установкой решетки ниши воздухозабора очистите нижнюю часть ветрового стекла. Примите меры к тому, чтобы фиксаторы решетки ниши воздухозабора не соприкасались с ребром ветрового стекла.

Пластмассовые заклепки и фиксаторы подлежат замене после каждого снятия.

ВНИМАНИЕ!

Прежде, чем устанавливать рычаги стеклоочистителя, убедитесь, что электродвигатель находится в положении, соответствующему исходному положению щеток на ветровом стекле.

Установите рычаги стеклоочистителя по меткам на ветровом стекле.

Затяните требуемым моментом **гайки крепления рычагов стеклоочистителя ((21 Нбм))**.

Установка производится в порядке, обратном снятию.

СНЯТИЕ

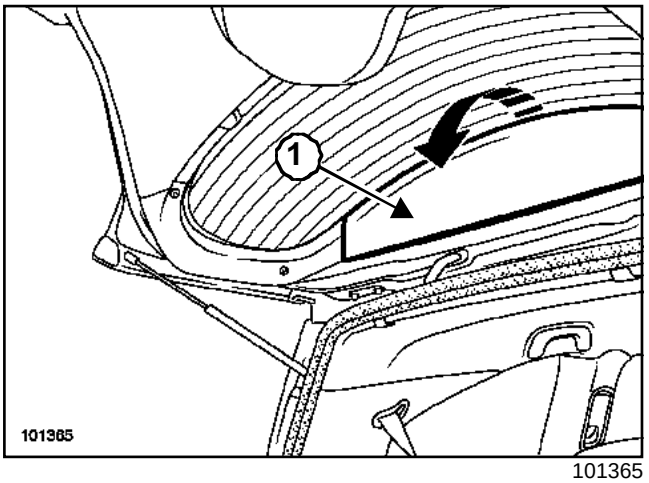

101365

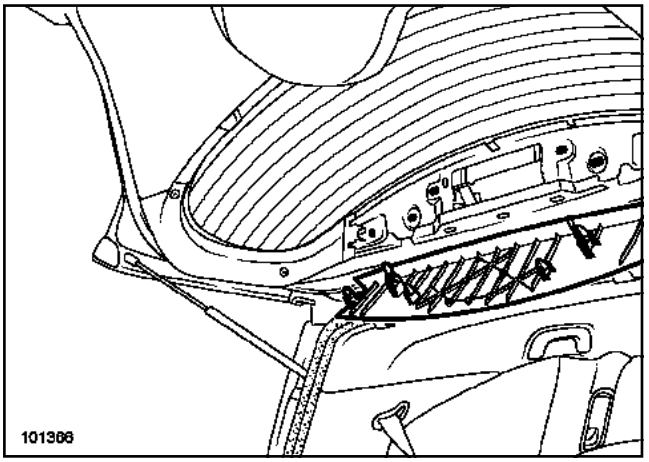

101366

Отсоедините верхнюю облицовку (**1**).

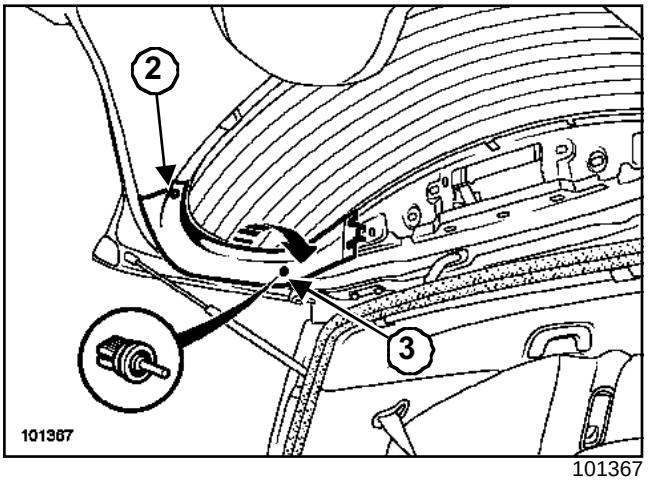

101367

Отверните винт (**2**).

> Примечание:
>
> В случае поломки стопорного штифта (**3**) задней полки, его можно заменить новым штифтом, поставляемым в запчасти.

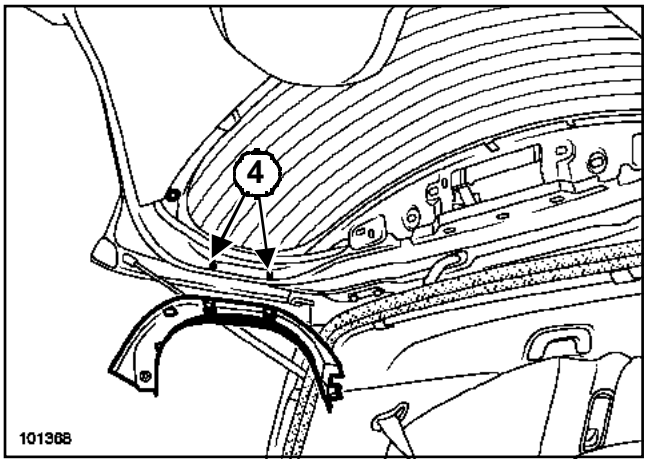

101368

Отсоедините боковую облицовку от двух фиксаторов (**4**).

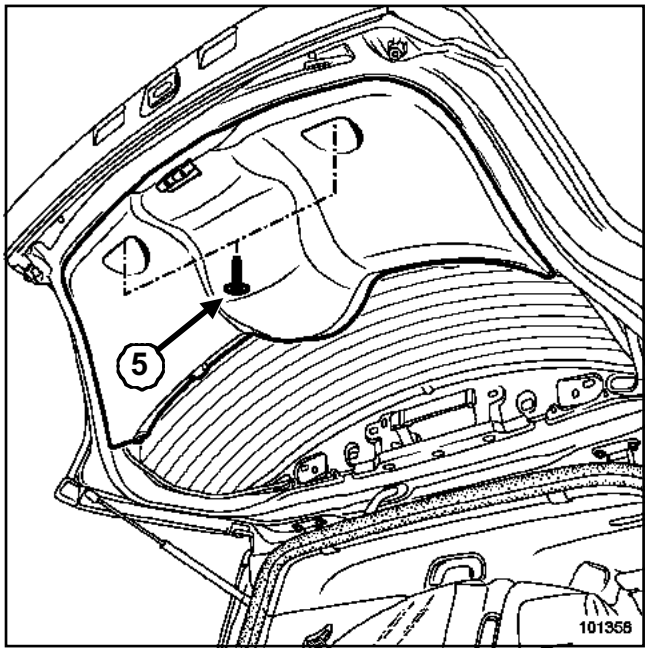

101358

Отверните винты (**5**) крепления облицовки.

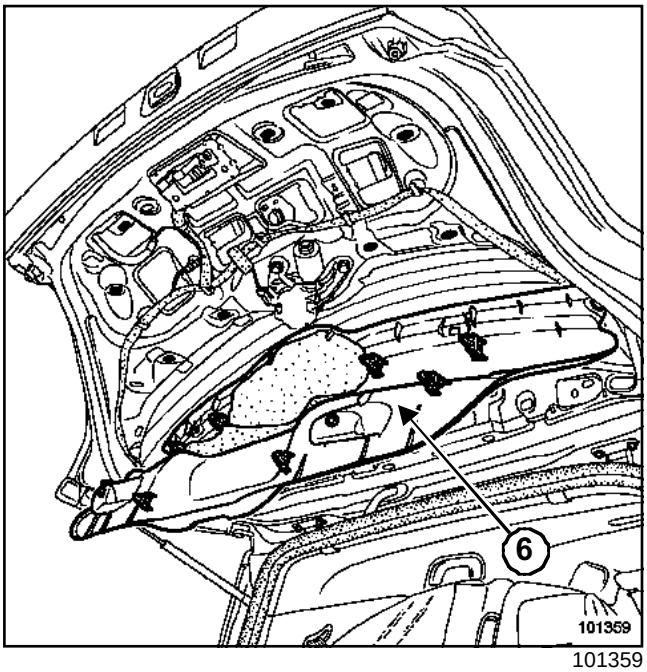

101359

Отсоедините облицовку (**6**).

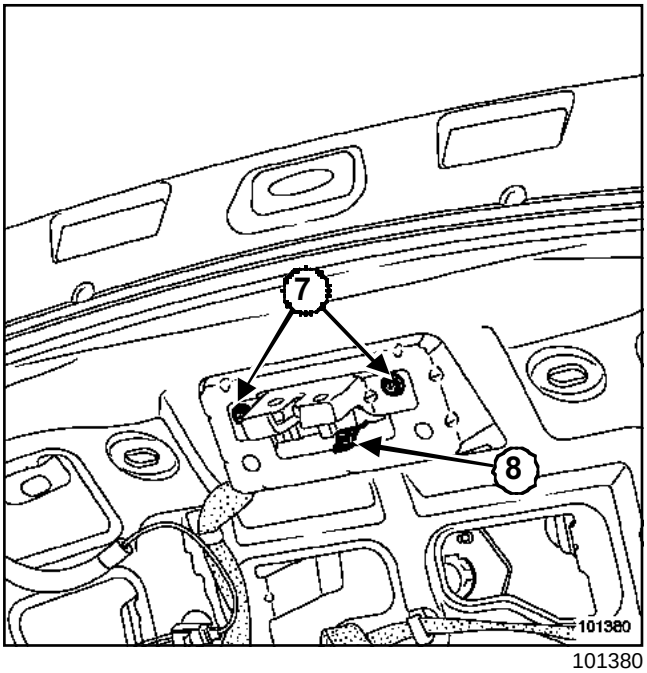

101380

Отверните болты крепления замка двери задка (**7**).

Надавите на фиксаторы (**8**) и снимите механизм.

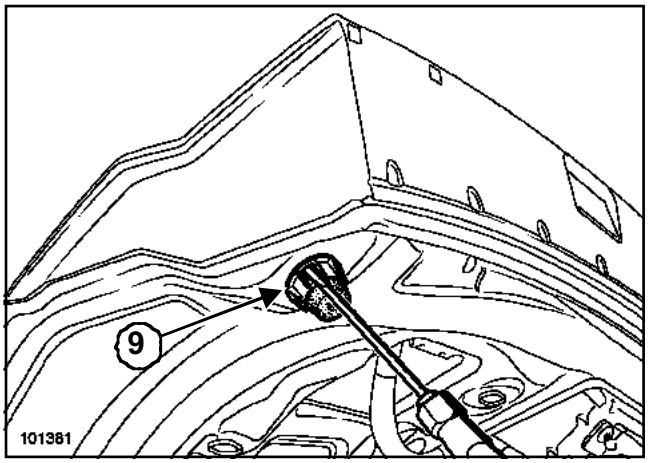

101381

Снимите боковые упоры (**9**).

101382

Отверните винты крепления декоративной накладки (**10**).

Частично отсоедините декоративную накладку.

Отсоедините жгут проводов (**11**).

Извлеките заглушку для пропуска проводов двери задка и снимите декоративную накладку.

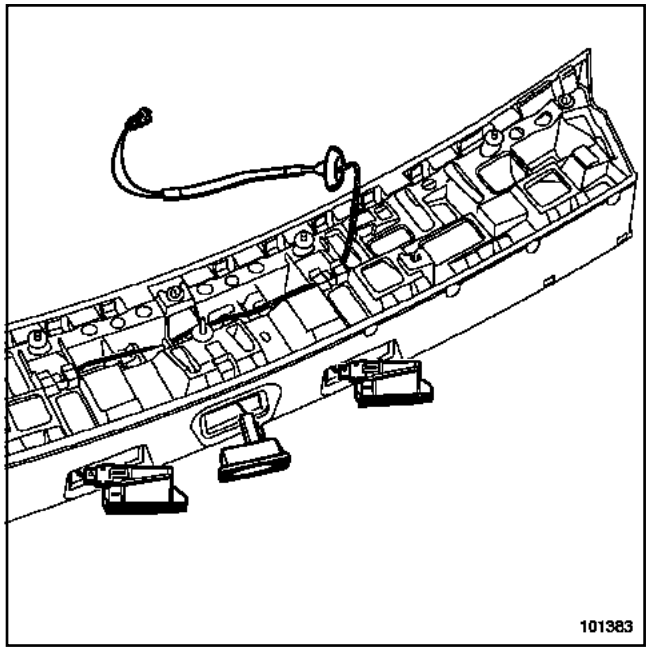

101383

Отсоедините выключатель отпирания двери и оба фонаря.

Разъедините разъемы.

УСТАНОВКА

Установка производится в порядке, обратном снятию.

СНЯТИЕ

I - КЛЕЯЩИЕСЯ НАКЛАДКИ

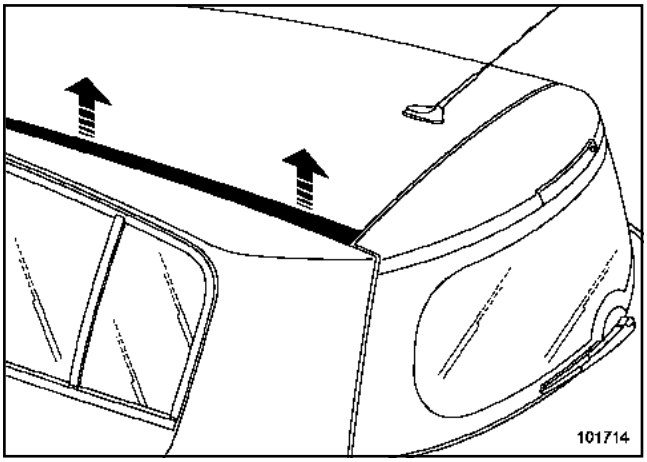

101714

Осторожно отклейте накладку (**1**) по всей ее длине.

Осторожно отсоедините установочный выступ в задней части.

II - ЖЕСТКИЕ НАКЛАДКИ

> Примечание:
>
> Для жестких декоративных накладок крыши с проемами доступа к креплениям брусьев багажника крыши методика остается такой же, с той разницей, что накладка не наклеивается, а крепится на защелках.
>
> Эти проемы могут заменяться и поставляются складом запасных частей.

УСТАНОВКА

Накладка подлежит замене после каждого снятия.

Очистите гептаном зону приклеивания декоративной накладки.

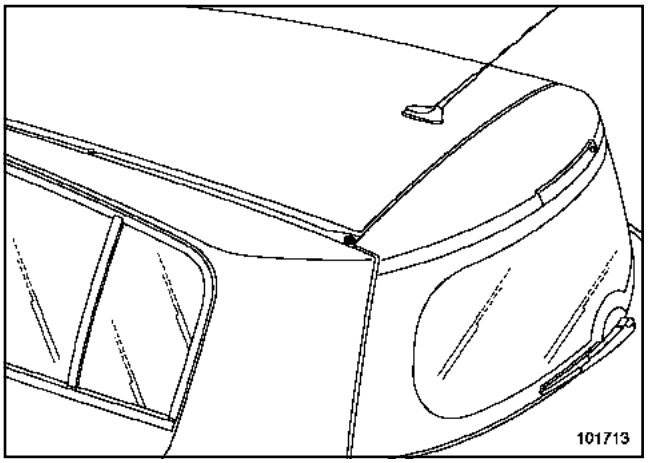

101713

Вставьте установочный выступ в задней части крыши.

Вставьте накладку в передней части под уплотнитель ветрового стекла.

Прижмите накладку по всей длине.

СНЯТИЕ

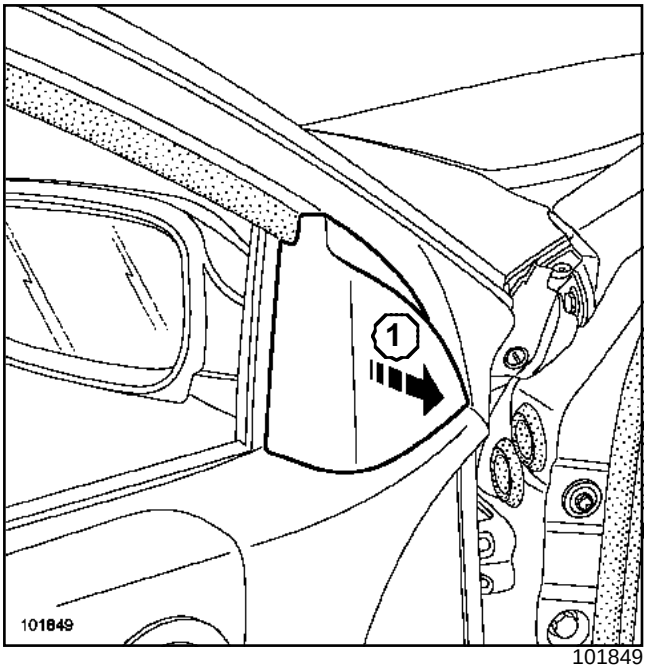

101849

Снимите внутреннюю декоративную накладку (**1**).

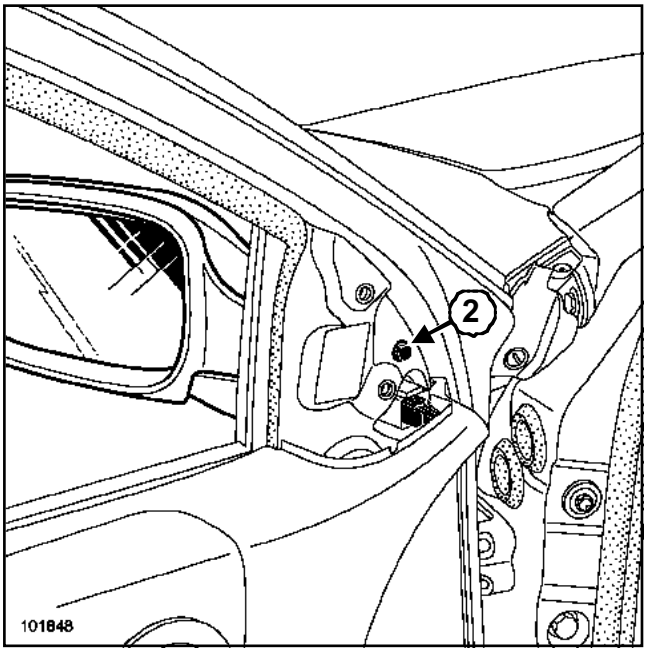

101848

Снимите:

- болт (**2**),
- наружное зеркало заднего вида.

Разъедините разъем.

УСТАНОВКА

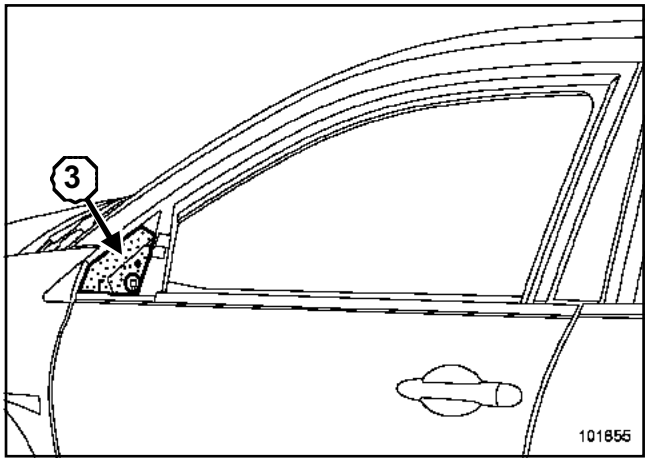

101855

Примечание:

Перед установкой наружного зеркала заднего вида проверьте правильность установки шумоизоляции (**3**).

Установка производится в порядке, обратном снятию.

Необходимые приспособления и специнструмент	
Car. 1363	Приспособление для снятия стекла зеркала заднего вида

СНЯТИЕ

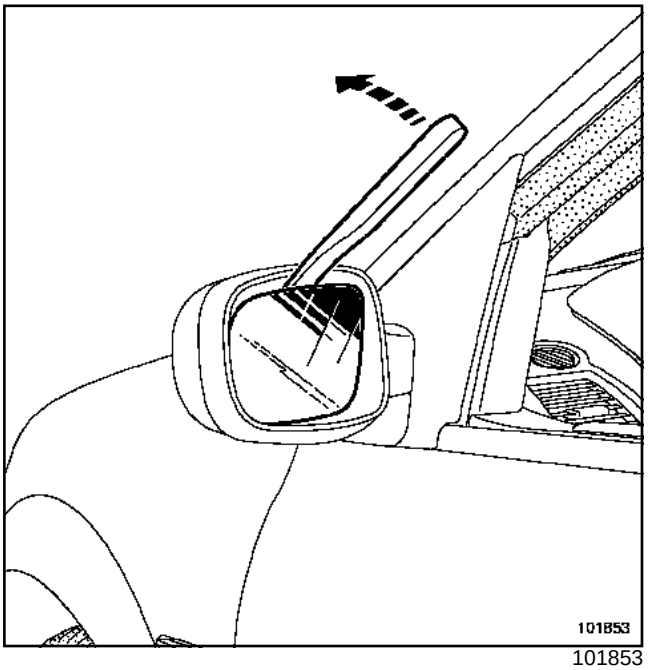

101853

Защитите кромки наружного зеркала заднего вида предохранительной лентой.

Нажмите как на рычаг на приспособление **(Car. 1363)**, чтобы высвободить стекло.

Отсоедините провода питания.

УСТАНОВКА

Присоедините провода питания.

Установите стекло.

Зафиксируйте стекло защелками.

Необходимые приспособления и специнструмент	
Car. 1363	Приспособление для снятия стекла зеркала заднего вида

СНЯТИЕ

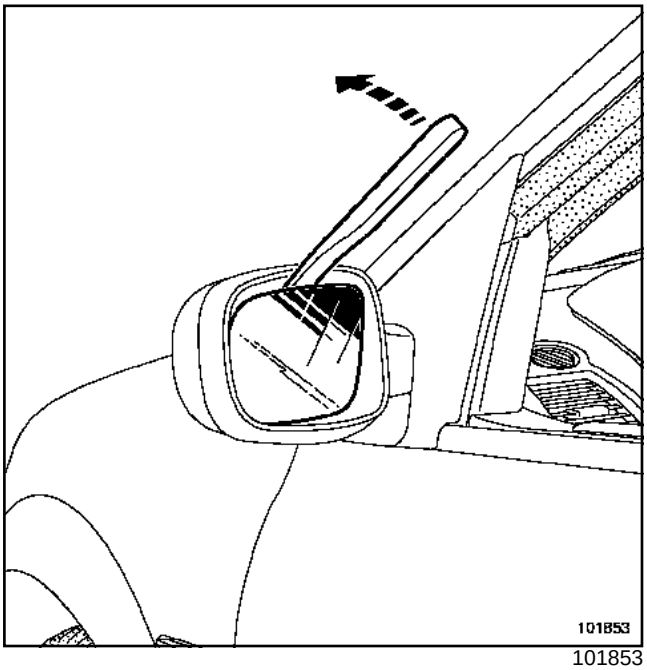

101853

Защитите кромки наружного зеркала заднего вида предохранительной лентой.

Нажмите как на рычаг на приспособление **(Car. 1363)**, чтобы высвободить стекло.

Отсоедините провода питания.

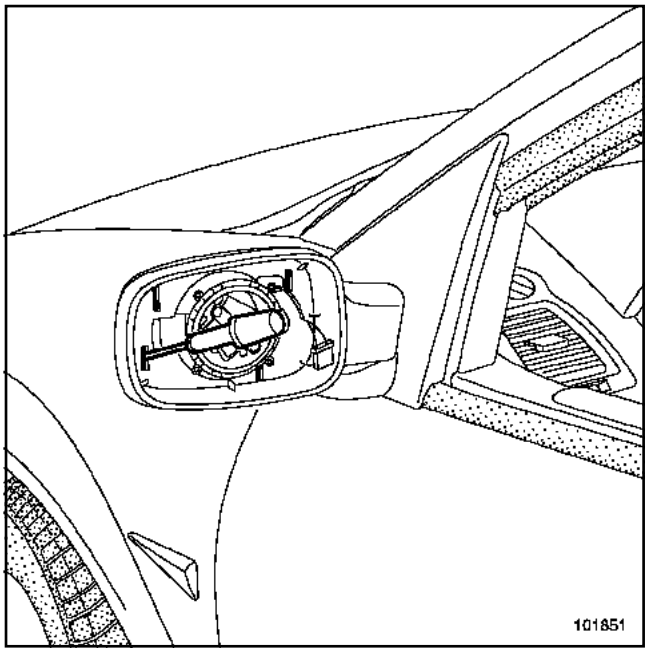

101851

Отожмите пружинные фиксаторы отверткой с плоским лезвием.

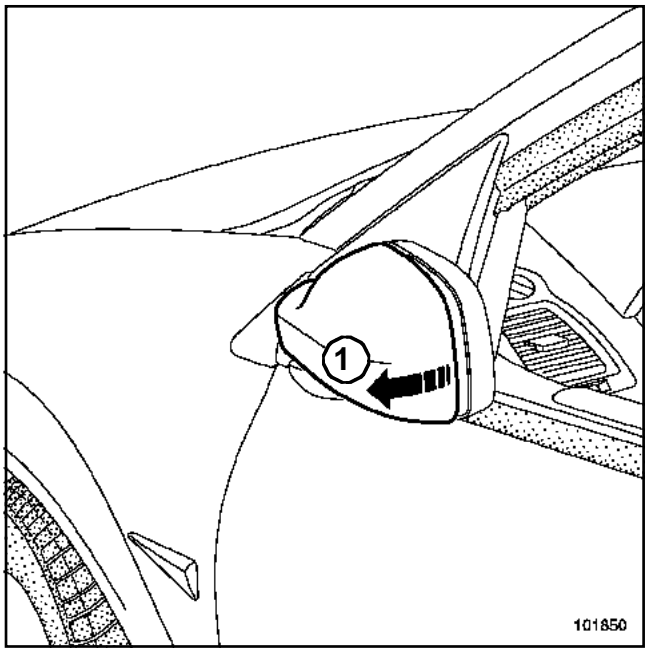

101850

Сложите зеркало.

Извлеките корпус (**1**).

УСТАНОВКА

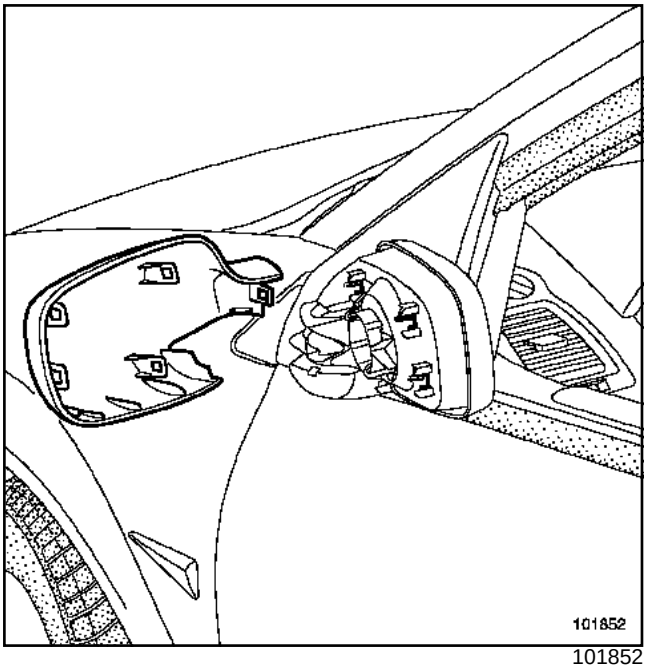

101852

Перед установкой корпуса проверьте состояние пружинных фиксаторов.

Установите корпус.

Зафиксируйте корпус пружинными фиксаторами.

Установите стекло наружного зеркала заднего вида.

СНЯТИЕ

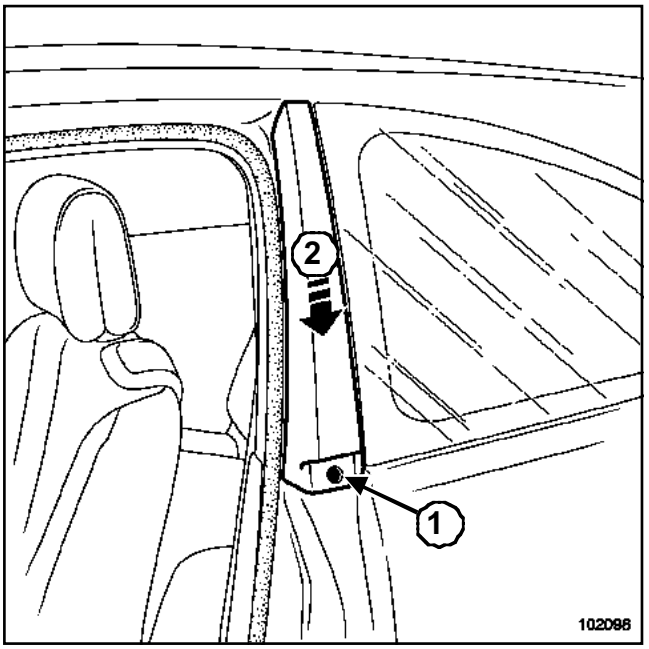

102098

Отверните винт (**1**).

Отсоедините декоративную накладку(**2**).

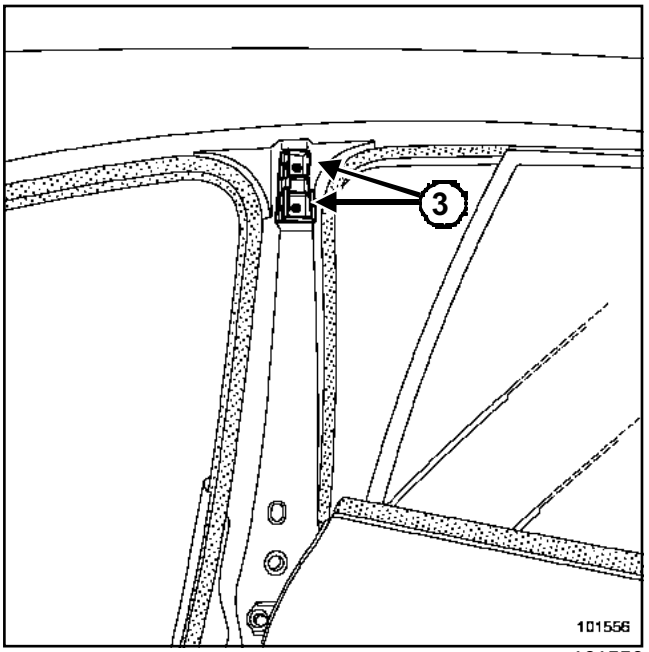

101556

Высверлите заклепки (**3**).

Снимите верхний кронштейн.

УСТАНОВКА

Замените заклепки (складской номер: **77 03 072 050**).

Установка производится в порядке, обратном снятию.

СНЯТИЕ

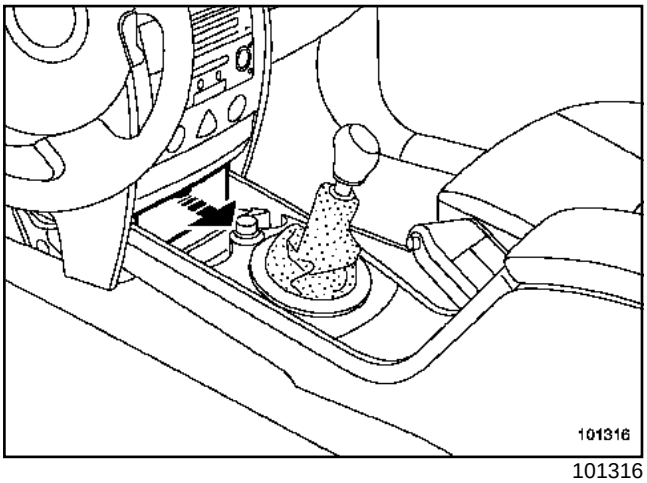

101316

Снимите крышку доступа к диагностическому разъему.

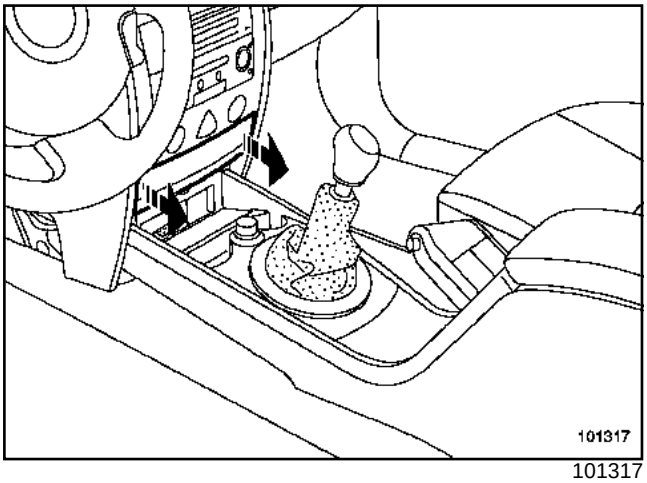

101317

Отсоедините крышку доступа к считывающему устройству карточек.

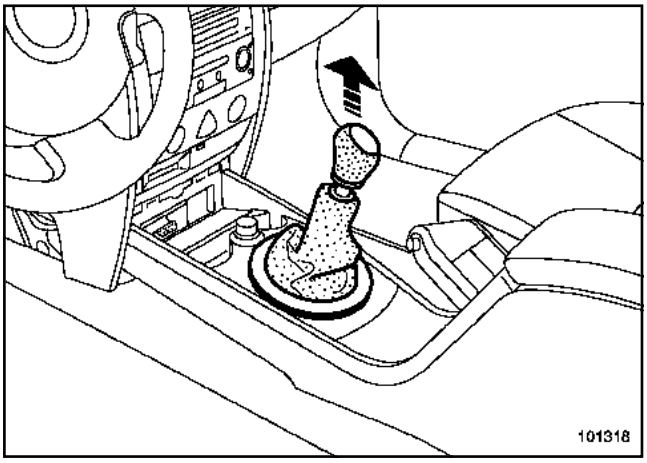

101318

Отсоедините:

- чехол рычага переключения передач,
- рукоятку рычага.

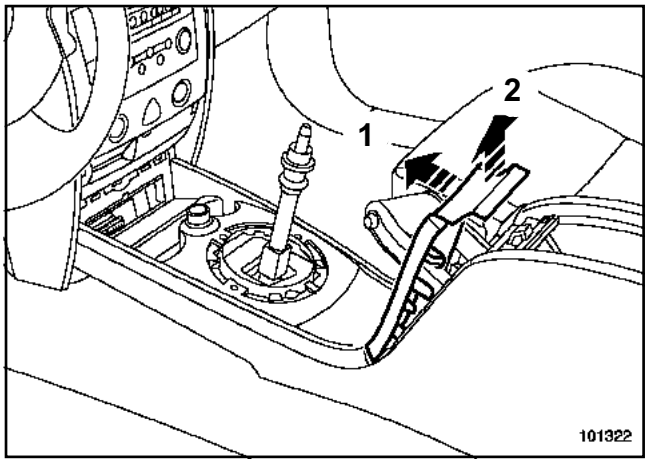

101322

Откройте вещевой ящик.

Отсоедините облицовку рукоятки привода стояночного тормоза, сместив ее последовательно в направлениях (**1**)и (**2**).

Разъедините разъемы элементов подогрева сидений (если автомобиль ими оборудован).

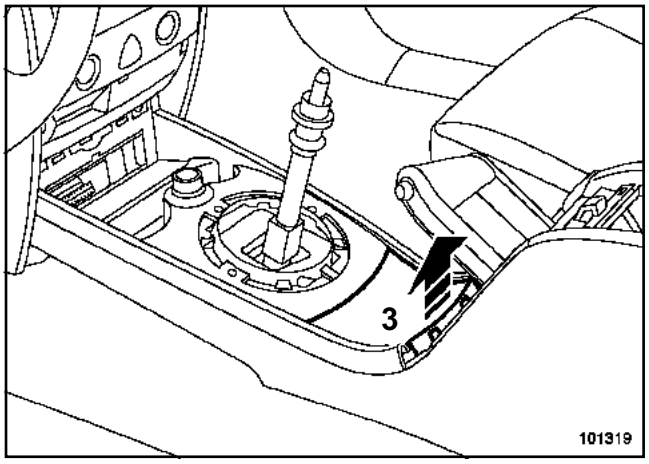

101319

Отсоедините нижнюю крышку (**3**).

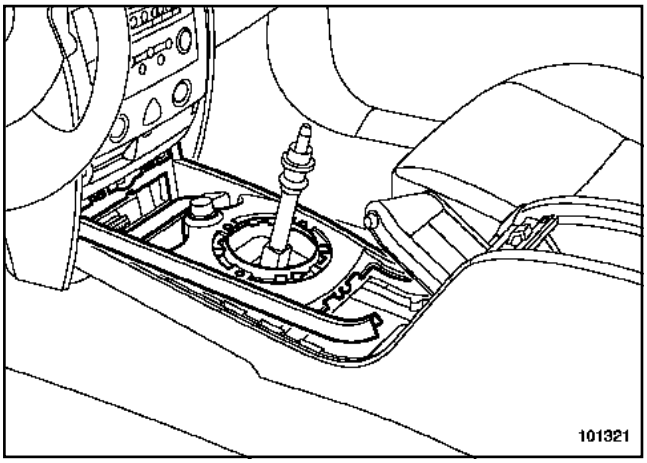

101321

Отсоедините держатель прикуривателя.

Отсоедините колодку проводов о т держателя прикуривателя.

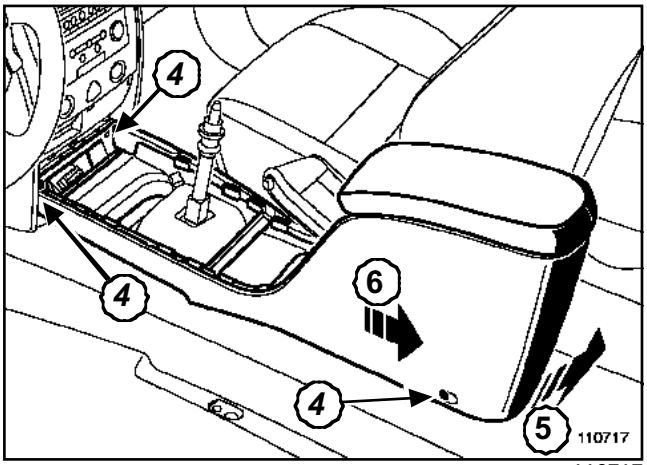

110717

Переместите вперед передние сиденья.

Отверните винты (**4**).

Отсоедините:

- слегка консоль движениями (**5**) и (**6**),
- консоль рычага переключения передач.

УСТАНОВКА

Установка производится в порядке, обратном снятию.

Необходимые приспособления и специнструмент	
Ms. 1373	Съемник для аудиосистемы Philips
Ms. 1639	Съемник для аудиосистемы и ченджера компакт-дисков
Car. 1597	Рычаг для снятия держателей заднего поручня

Необходимое оборудование
Диагностический прибор

Моменты затяжки ▽	
винты крепления модуля подушки безопасности	**2 Н·м**
болт крепления рулевого колеса	**(44 даН·м)**
винт крепления держателя	**2 даН·м**
болты крепления крышки аккумуляторной батареи	**4 даН.м**

СНЯТИЕ

ВАЖНОЕ ЗАМЕЧАНИЕ!

Перед выполнением работ с элементами системы безопасности необходимо заблокировать ЭБУ подушек безопасности с помощью **Диагностический прибор** (см. главу **88C, Подушки безопасности и преднатяжители ремней безопасности, Методика блокировки ЭБУ подушки безопасности**). При этом все цепи воспламенения блокируются, а на щитке приборов загорается постоянным светом сигнальная лампа подушек безопасности (при включенном зажигании).

При блокировке ЭБУ подушек безопасности также отпирается электрический замок рулевой колонки.

ВАЖНОЕ ЗАМЕЧАНИЕ!

Категорически запрещается работать с пиротехническими системами (подушками безопасности и преднатяжителями ремней безопасности) вблизи источников тепла или открытого огня, так как существует опасность срабатывания подушек безопасности или преднатяжителей ремней безопасности.

Отсоедините провода от клемм аккумуляторной батареи, начиная с минусовой клеммы.

Снимите центральную консоль (см. **главу 57A, Аксессуары салона, Центральная консоль**).

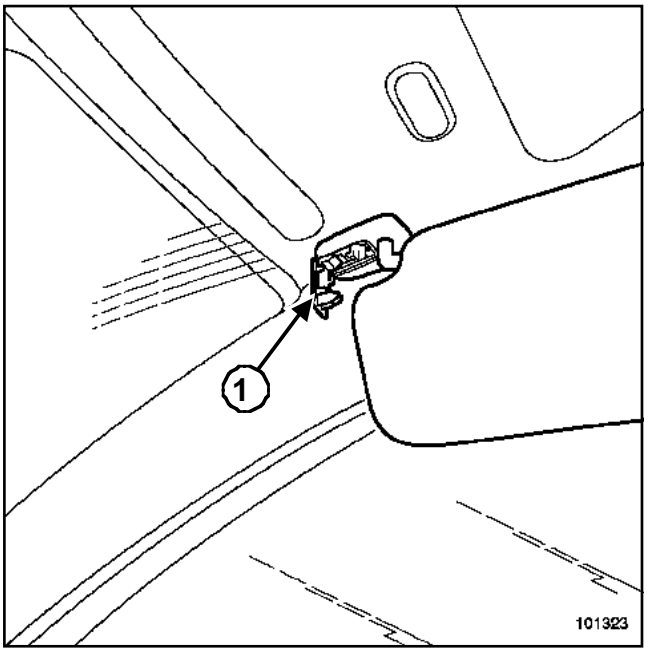

101323

Отожмите фиксатор (**1**).

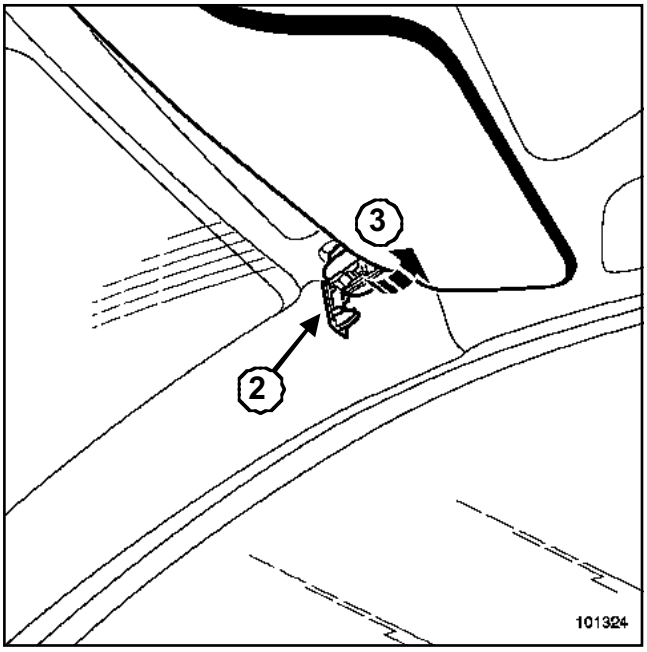

101324

Снимите:

- стопор, (**2**)
- солнцезащитный козырек(**3**).

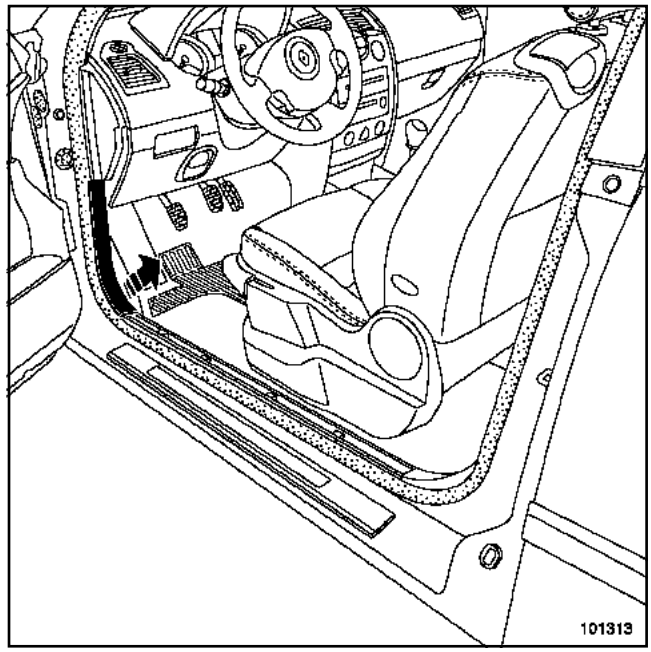

101313

Отсоедините облицовку переднего порога.

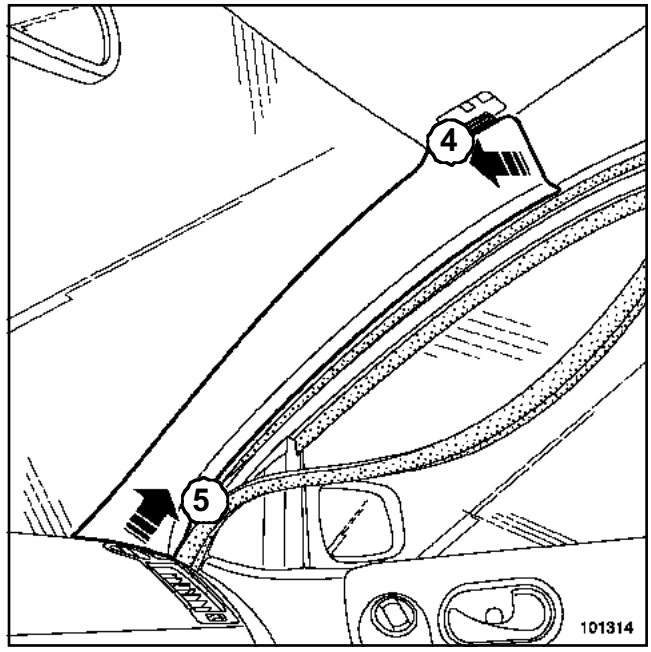

101314

Отсоедините облицовки стоек ветрового стекла (**4**) и (**5**).

Снимите:

- решетки громкоговорителей для воспроизведения верхних частот,
- громкоговорители для воспроизведения верхних частот.

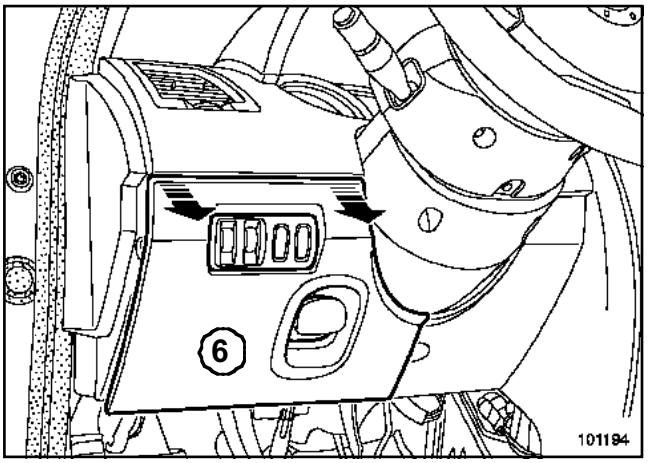

101194

Отсоедините крышку люка доступа к нижнему кожуху (**6**).

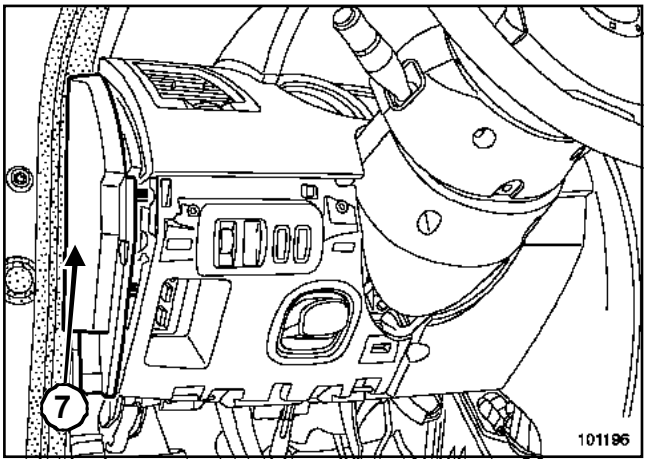

101196

Снимите боковой щиток(**7**).

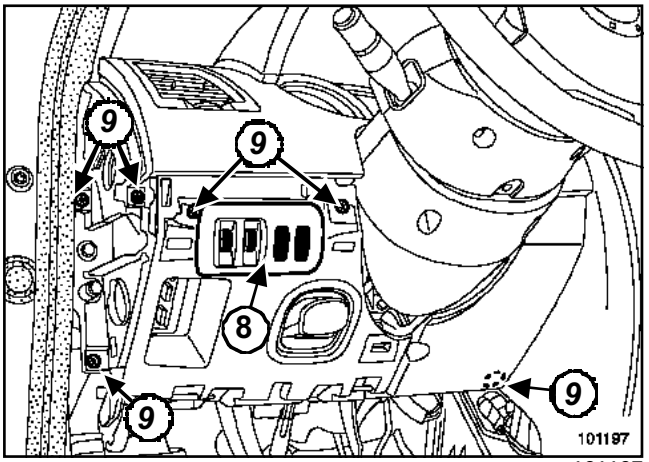

101197

Отсоедините панель переключателя (**8**) корректора фар и регулятора яркости освещения приборов.

Отверните винты (**9**).

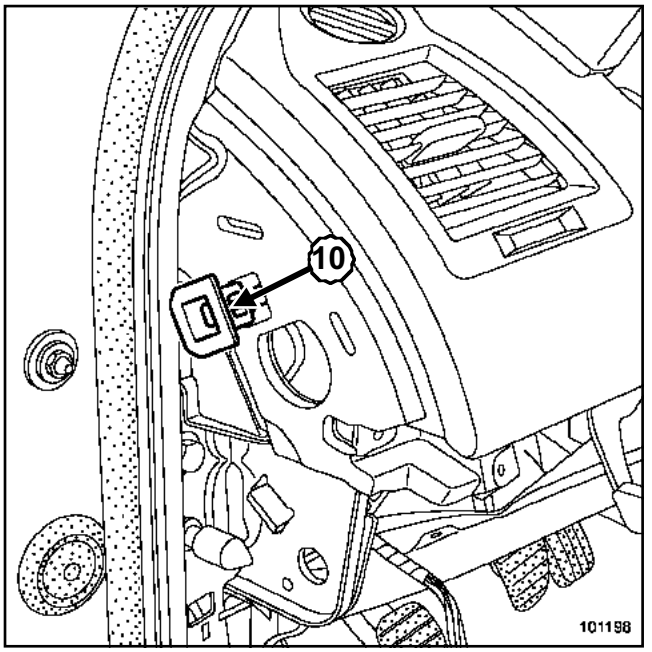

101198

Отсоедините стопор (**10**)

ВНИМАНИЕ!
Стопоры подлежат замене после каждого снятия.

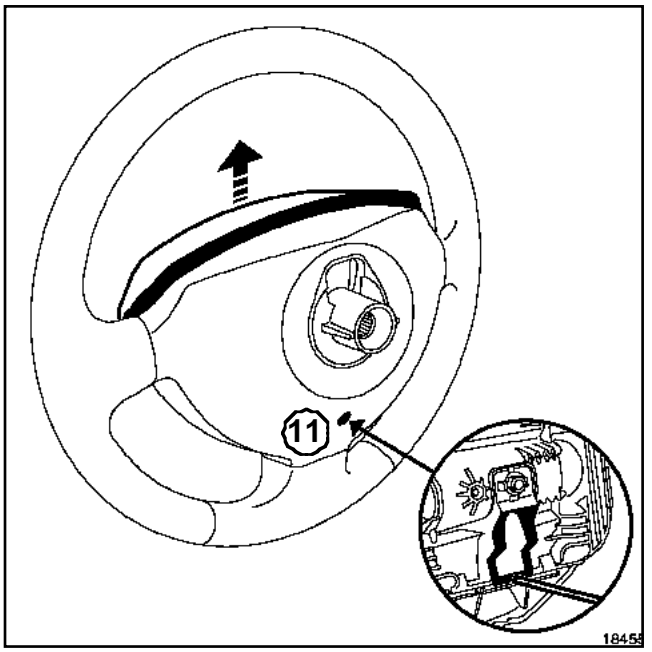

18455

Поверните рулевое колесо на пол-оборота для того, чтобы получить доступ к отверстию (**11**).

Вставьте отвертку в отверстие (**11**).

Снимите подушку безопасности.

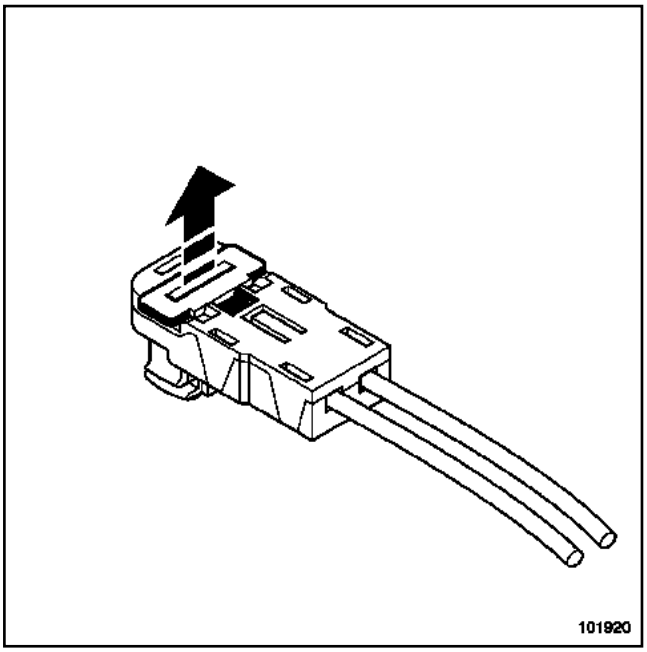

101920

Извлеките держатель разъема подушки безопасности отверткой с плоским лезвием.

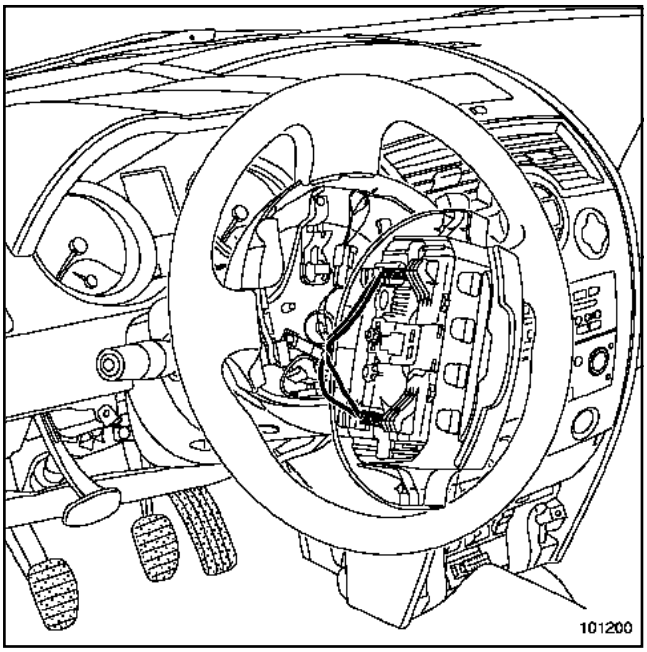

101200

Снимите:

- разъем,
- подушку безопасности водителя.

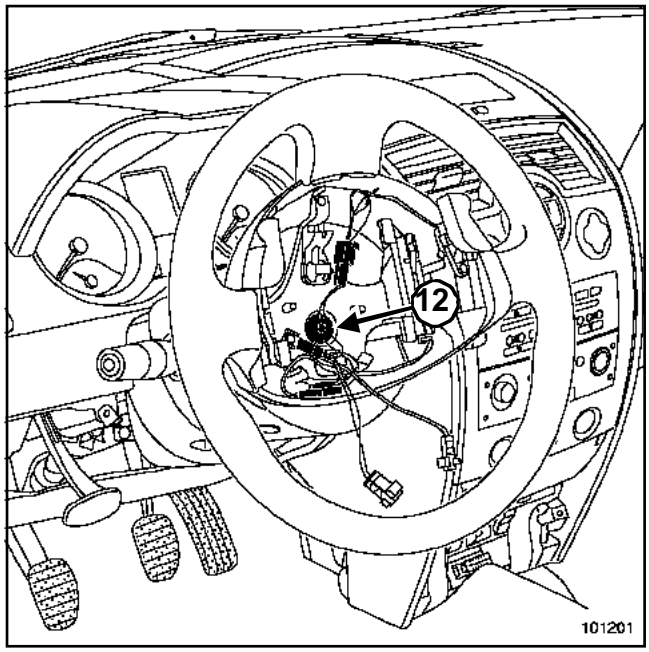

101201

Установите колеса в положение для движения по прямой.

Снимите:

- болт (**12**) крепления рулевого колеса,
- рулевое колесо.

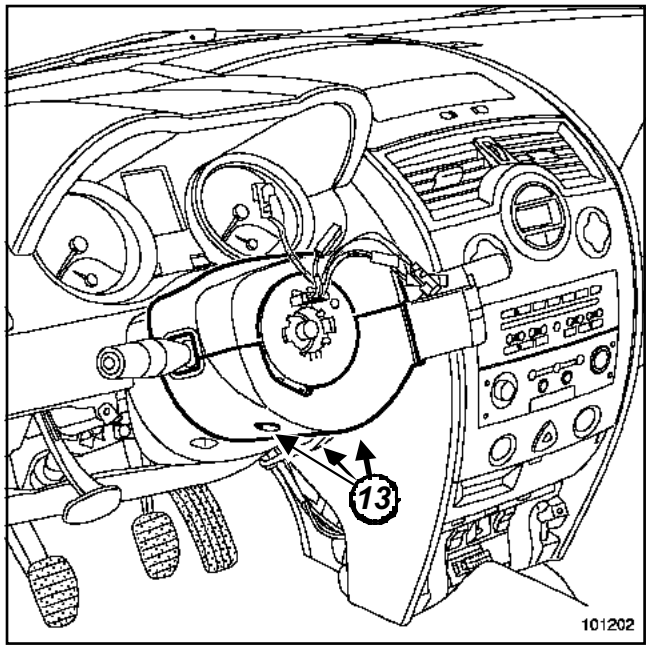

101202

Снимите:

- три нижних винта (**13**),
- верхний и нижний подрулевые кожухи.

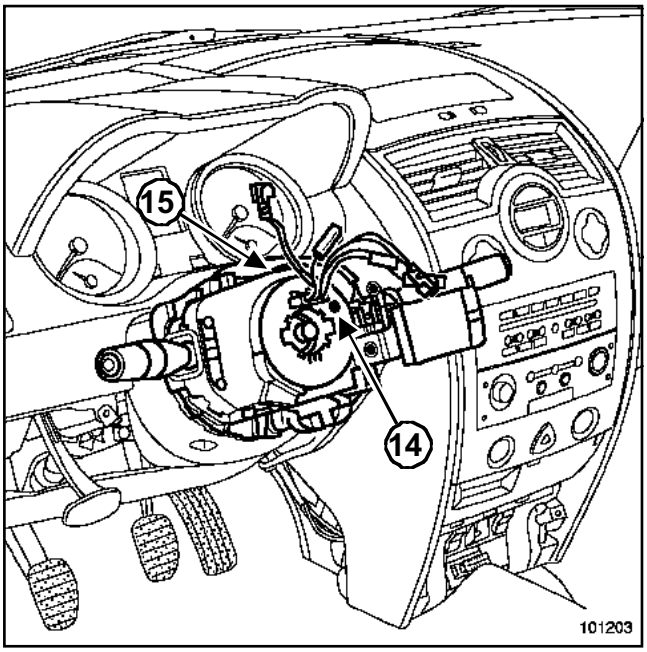

101203

Отметьте положение блока подрулевых переключателей.

Убедитесь, что метка (**14**) на контактном диске располагается напротив указателя.

Снимите блок подрулевых переключателей.

Отверните винт (**15**).

Отсоедините блок от рулевой колонки.

Отсоедините:

- колодки проводов (переключателя стеклоочистителей, ПДУ аудиосистемы, переключателя наружного освещения, указателей поворота и противотуманного света),
- колодку проводов от контактного диска.

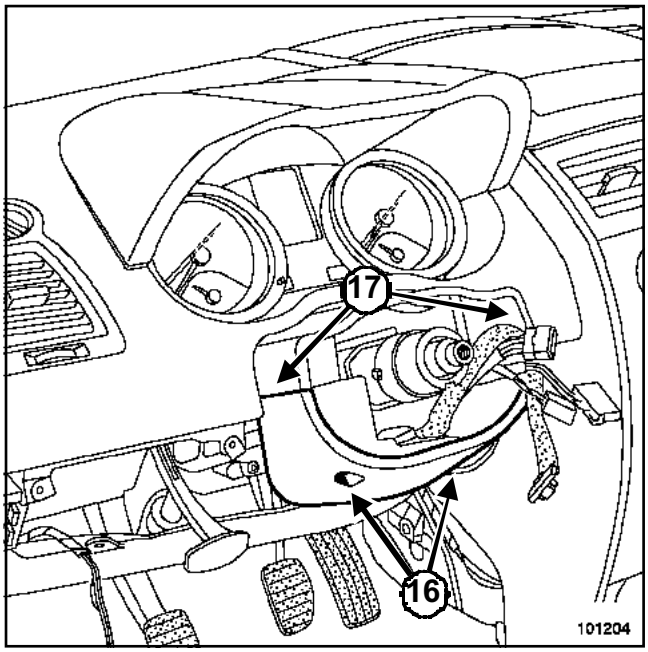

101204

Отверните два винта (**16**).

Отсоедините два верхних фиксатора (**17**).

Снимите второй нижний подрулевой кожух.

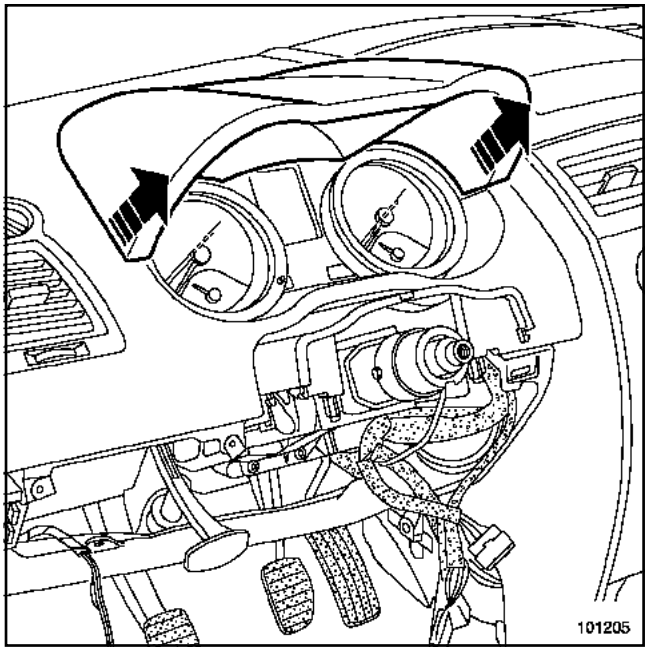

101205

Частично отсоедините верх щитка приборов.

Разъедините разъем системы навигации Carminat (в зависимости от уровня комплектации).

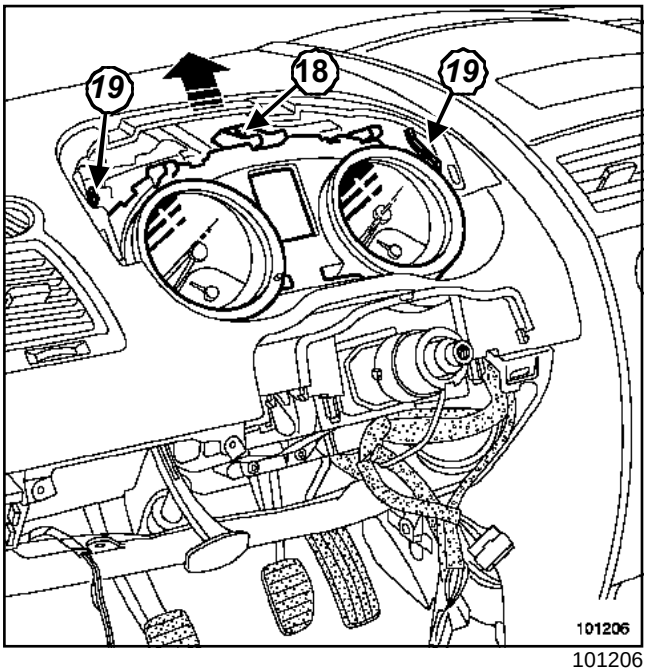

101206

Отверните винт (**18**).

Отожмите обе пружинных защелки (**19**).

Снимите щиток приборов.

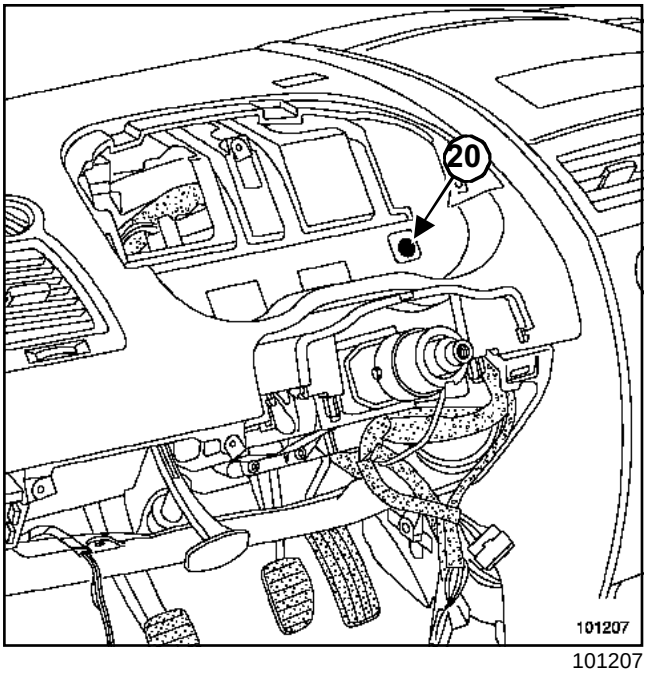

101207

Отверните винт (**20**).

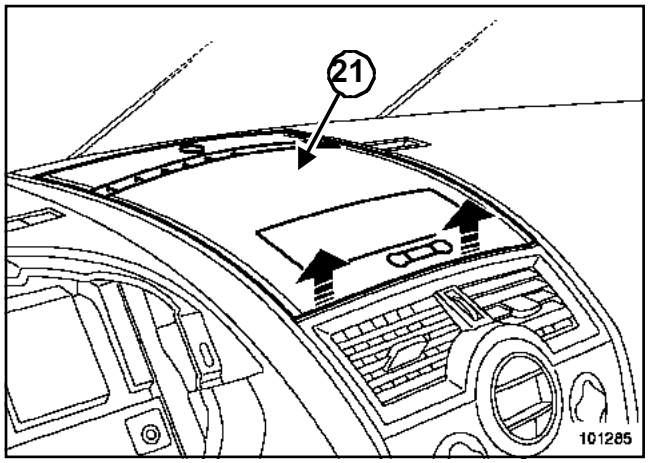

101285

Отсоедините верхнюю крышку (**21**) или держатель дисплея (автомобиль в базовой комплектации).

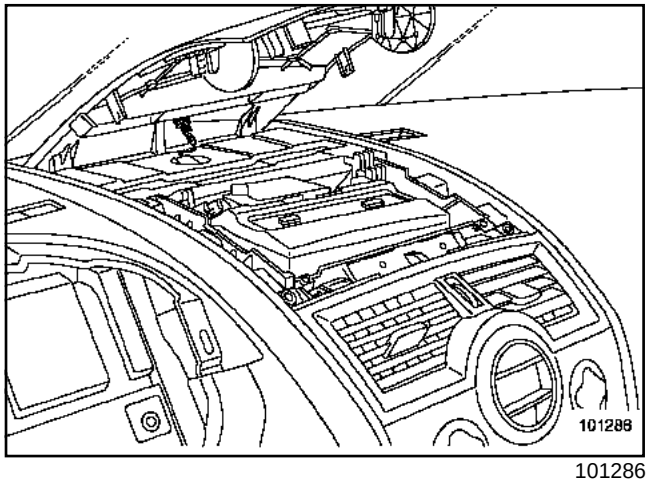

101286

Отсоедините датчик интенсивности солнечного освещения.

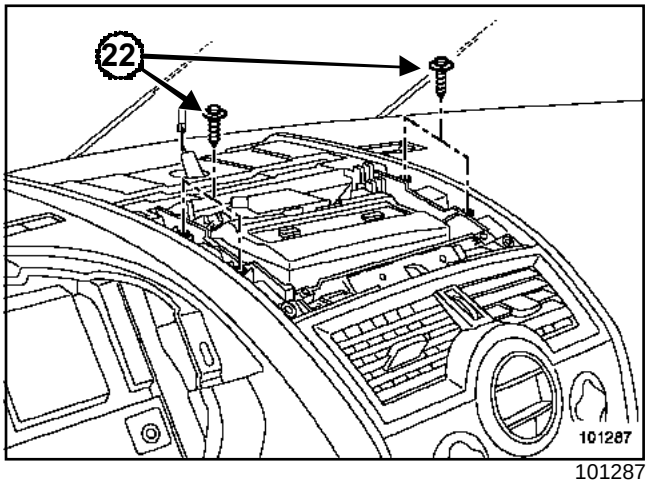

101287

Отверните болты (**22**) и снимите экран системы навигации Carminat (если он есть).

Разъедините разъем.

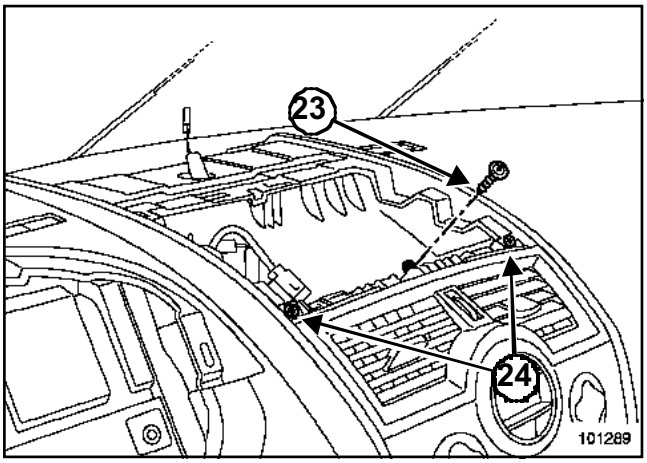

101289

Снимите:

- болт (**23**),
- винты (**24**).

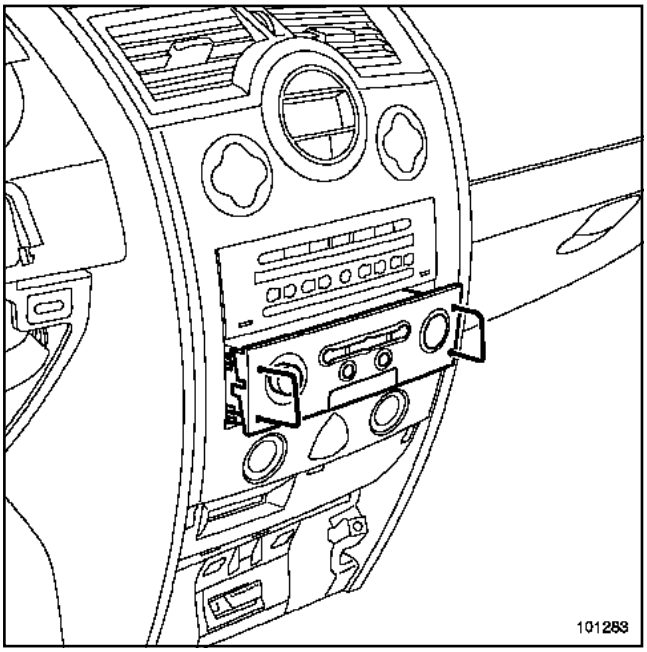

101283

Снимите панель управления системы Carminat (если он есть) с помощью приспособления **(Ms. 1373)**.

Разъедините разъемы.

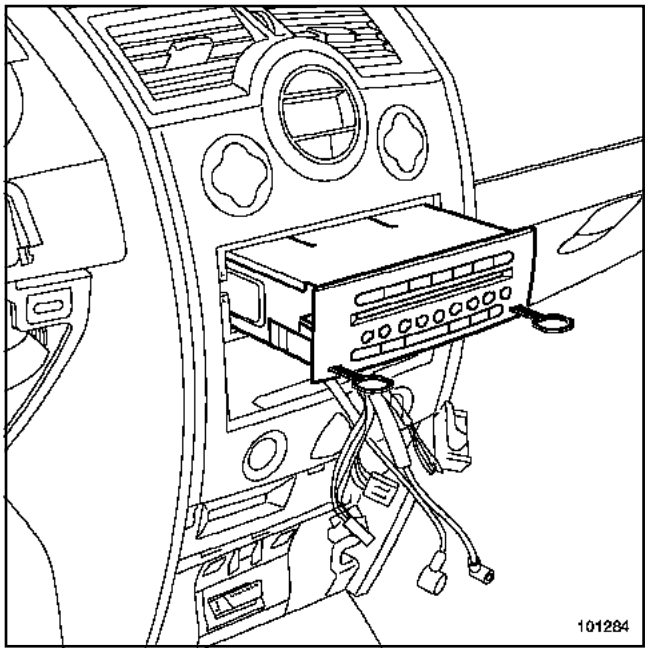

101284

Снимите аудиосистему с помощью приспособления**(Ms. 1639)**.

Разъедините разъемы.

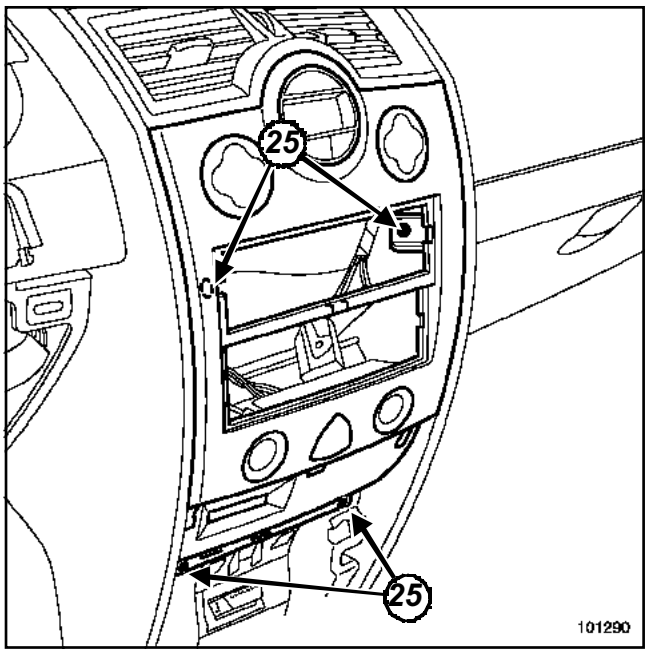

101290

Отверните винты (**25**).

Отсоедините кронштейн считывающего устройства карточек с помощью приспособления**(Car. 1597)**.

Разъедините разъемы.

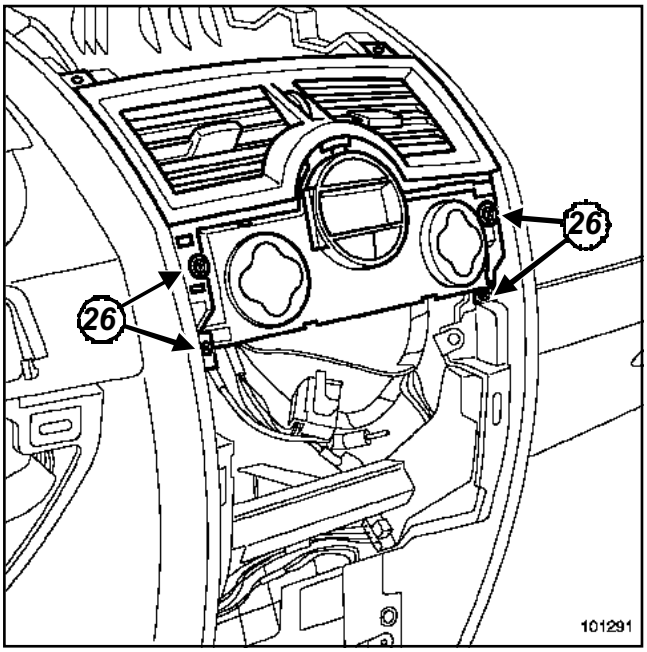

101291

Отверните винты (**26**).

Снимите «центральное сопло вентиляции в сборе с панелью управления климатической установкой ».

Примечание:

На автомобилях без климатической установки с автоматическим управлением:

- отверните винты (**26**),
- отсоедините центральное сопло вентиляции от панел и управл е н и я климатической установкой или системой отопления.
- снимите сопло вентиляции.

Положите панель управления климатической установки так, чтобы она не мешала снятию приборной панели.

Разъедините разъемы.

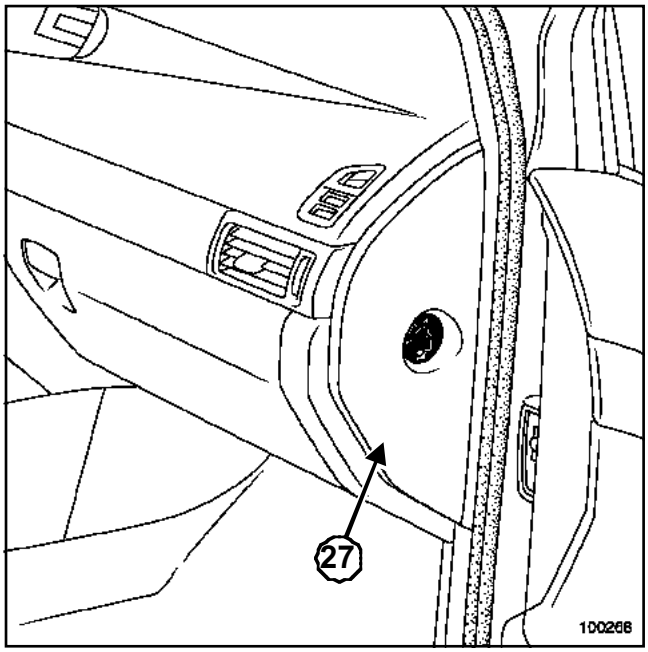

100268

Откройте вещевой ящик.

Снимите боковой щиток(**27**).

Отключите выключатель отключения фронтальной подушки безопасности переднего пассажира,

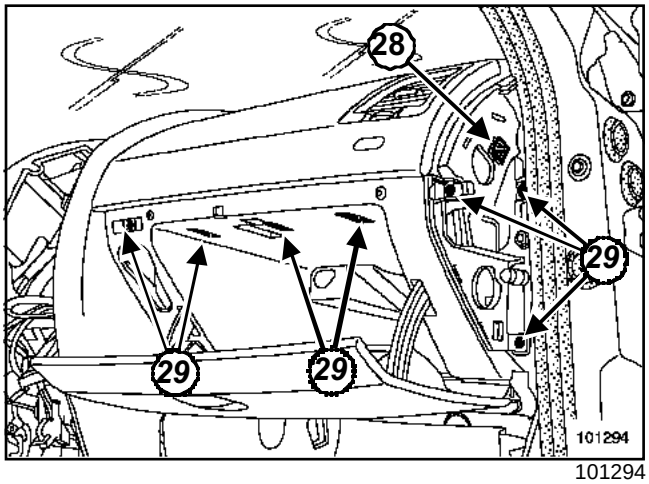

101294

Отсоедините стопор (**28**)

ВНИМАНИЕ!

Стопоры подлежат замене после каждого снятия.

Снимите:

- винты (**29**),
- вещевой ящик.

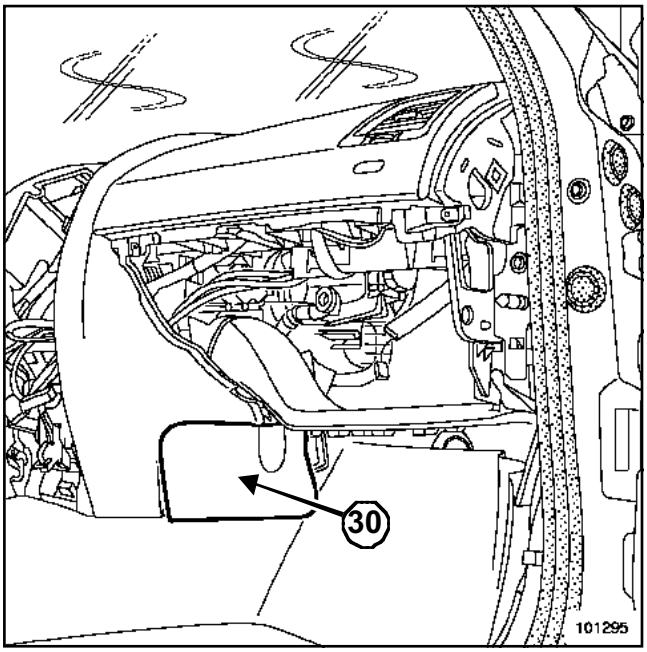

101295

Отсоедините две нижних крышки (**30**).

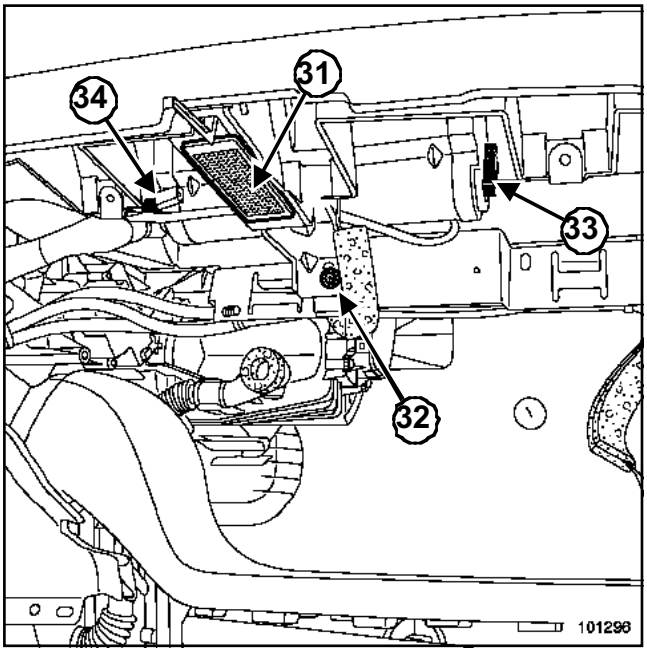

101296

Отсоедините лампу освещения вещевого ящика (**31**).

Отсоедините провода от лампы освещения вещевого ящика.

Отверните винт (**32**).

Отсоедините:

- колодку проводов от (**33**) подушки безопасности пассажира,
- «массовый» провод (**34**) подушки безопасности.

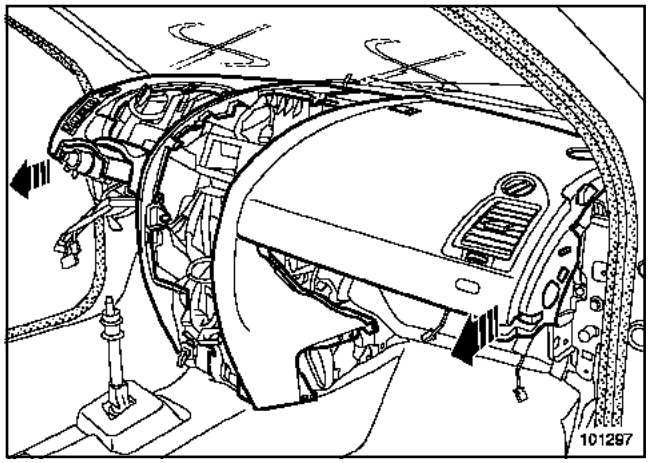

101297

ВНИМАНИЕ!

Перед снятием приборной панели примите меры по защите жгута проводов от повреждений. При снятии приборной панели, в нижней ее части этому мешает рычаг переключения передач.

Снимите приборную панель (эта операция выполняется вдвоем с помощником).

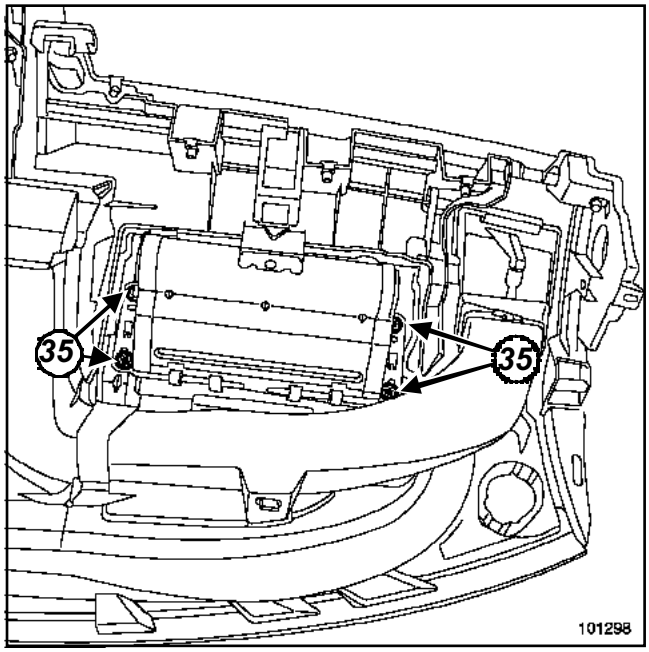

101298

Отверните гайки (**35**).

Извлеките модуль подушки безопасности.

УСТАНОВКА

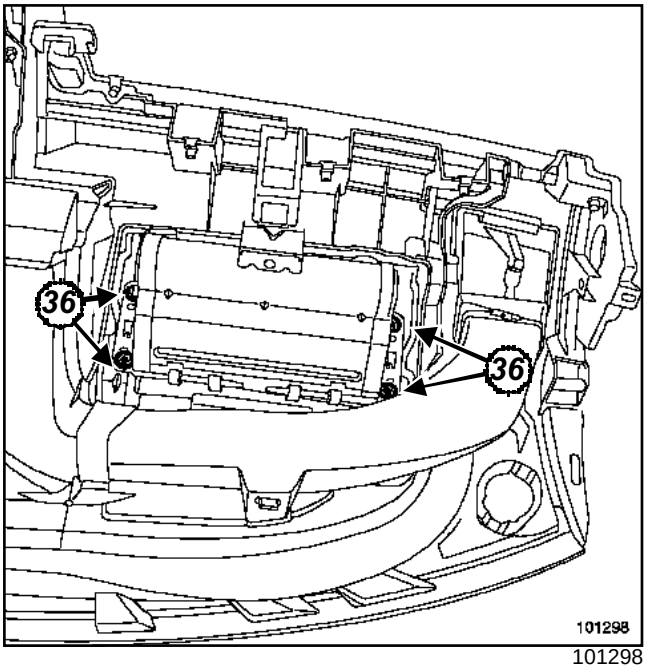

101298

ВНИМАНИЕ!

При каждом снятии подушки безопасности пассажира гайки (**36**), крепящие подушку безопасности к приборной панели, подлежат обязательной замене.

Затяните требуемым моментом **винты крепления модуля подушки безопасности (2 Нбм)**

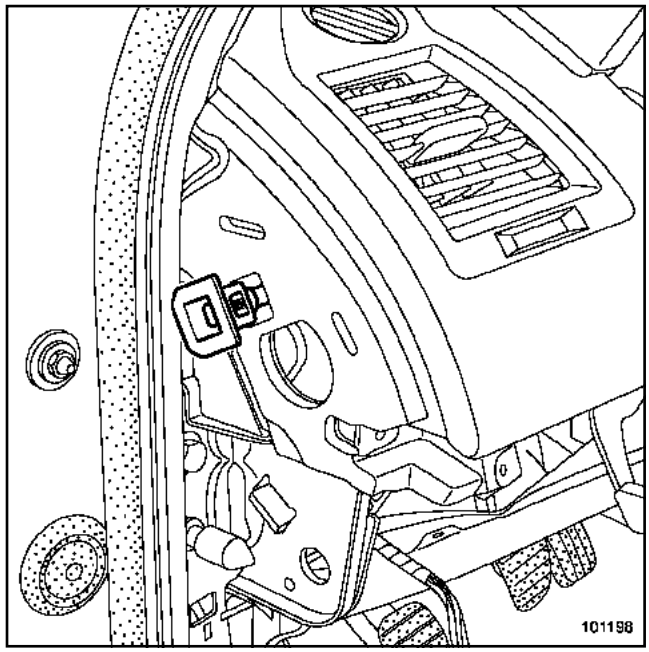

101198

Установите два стопора.

ВНИМАНИЕ!

Оба стопора (**складской номер 82 00 155 867**) подлежат обязательной замене после каждого снятия.

I - ОСОБЕННОСТИ БЛОКА ПОДРУЛЕВЫХ ПЕРЕКЛЮЧАТЕЛЕЙ

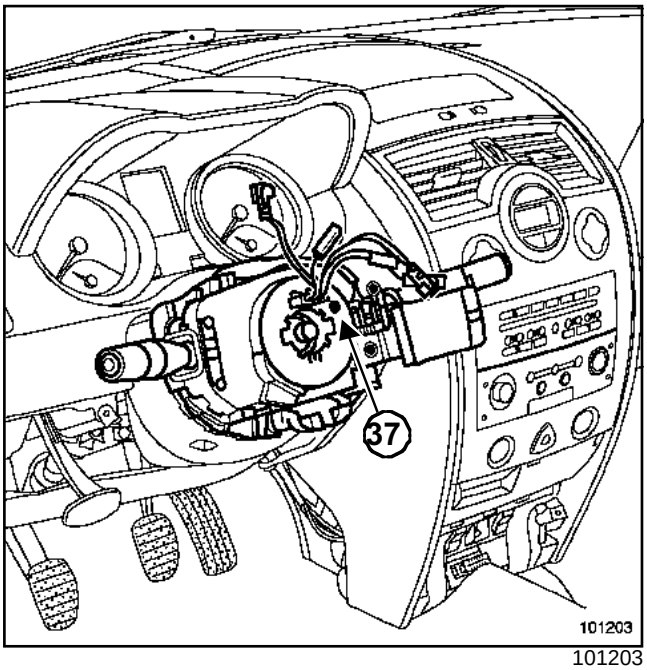

101203

Перед тем, как приступать к установке убедитесь, что:

- колеса по-прежнему находятся в положении для движения по прямой,
- блок подрулевых переключателей находится напротив метки (**37**).

II - ОСОБЕННОСТИ РУЛЕВОГО КОЛЕСА

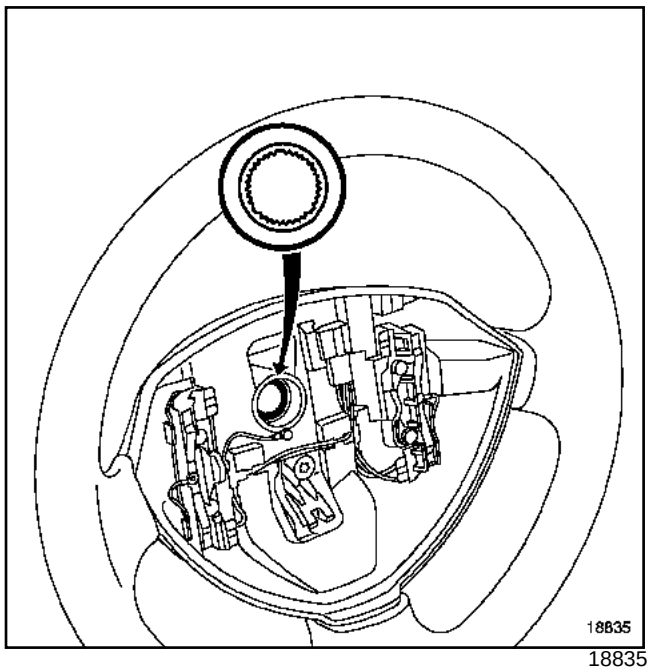

18835

ВНИМАНИЕ!

- Рулевое колесо должно свободно заходить в шлицы (шлицы имеют ориентирующие участки).
- Старайте с ь не повредить ш л и ц ы ориентирующих участков.
- Обязательно замените болт крепления после каждого снятия рулевого колеса.

Затяните требуемым моментом **болт крепления рулевого колеса ((44 даН·м))**.

III - ОСОБЕННОСТИ ПОДУШКИ БЕЗОПАСНОСТИ

ВАЖНОЕ ЗАМЕЧАНИЕ!

- Проверьте ЭБУ подушек безопасности при помощи диагностического прибора **Диагностический прибор**.
- Малейшее отступление от этих правил может п р и вести к в ы ходу и з строя пиротехнических с и с те м и д а ж е к и х самопроизвольному срабатыванию.

ВАЖНОЕ ЗАМЕЧАНИЕ!

Проверьте чистоту электропроводки п р и установке модуля подушки безопасности.

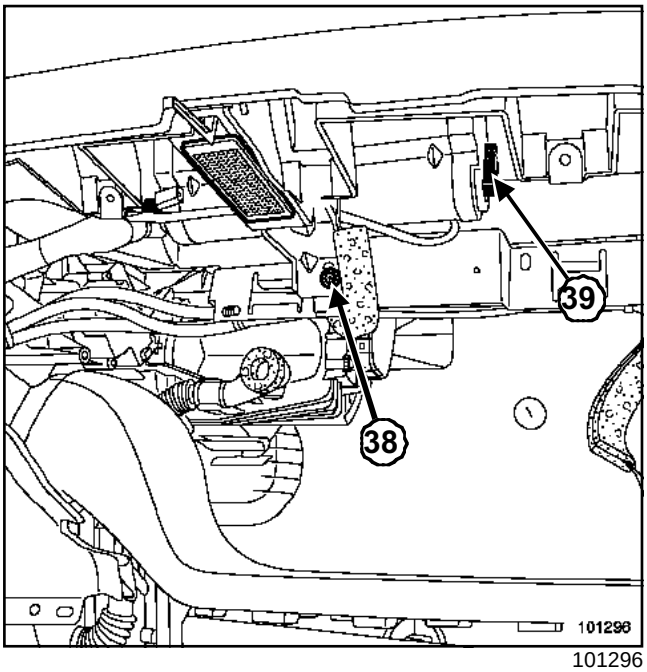

101296

Проверьте надежность подсоединения и блокировки разъемов (**3 9**) подушки безопасности.

Подсоедините «массовый» провод модуля подушки безопасности пассажира.

Затяните требуемым моментом **винт крепления держателя (2 даН·м)**(**38**).

ВАЖНОЕ ЗАМЕЧАНИЕ!

Разблокируйте ЭБУ подушек безопасности с помощью**Диагностический прибор** (см. **главу 88C, Подушки безопасности и преднатяжители ремней безопасности, Методика блокировки ЭБУ подушки безопасности**).

ВНИМАНИЕ!

Присоедините провода к клеммам аккумуляторной батареи, начиная с плюсовой клеммы; выполните необходимое программирование (см. **главу 80A, Снятие и установка аккумуляторной батареи**).

Затяните требуемым моментом **болты крепления крышки аккумуляторной батареи (4 даН.м)**.

Установка производится в порядке, обратном снятию.

Необходимое оборудование
Диагностический прибор

Фронтальная подушка безопасности водителя имеет двухобъемную надувную секцию (малого и большого объема).

Подушка надувается в зависимости от силы удара или положения сиденья водителя.

При разворачивании подушка безопасности срывает крышку ступицы рулевого колеса.

СНЯТИЕ

Отсоедините провода от клемм аккумуляторной батареи, начиная с минусовой клеммы.

ВАЖНОЕ ЗАМЕЧАНИЕ!

- Перед снятием любого элемента системы безопасности обязательно заблокируйте ЭБУ подушек безопасности **Диагностический прибор** с помощью диагностического прибора. При этом все цепи воспламенения блокируются, а на щитке приборов загорается сигнальная лампа подушек безопасности (после установки карточки в считывающем устройстве во 2-е фиксированное положение).
- Запрещается производить работы с пиротехническими системами (преднатяжителем ремня безопасности или подушкой безопасности) вблизи источника тепла или пламени, чтобы не допустить их самопроизвольного срабатывания.

ВНИМАНИЕ!

Прежде, чем приступать к снятию, обязательно заблокируйте ЭБУ подушек безопасности. При блокировке ЭБУ подушек безопасности также отпирается электрический замок рулевой колонки.

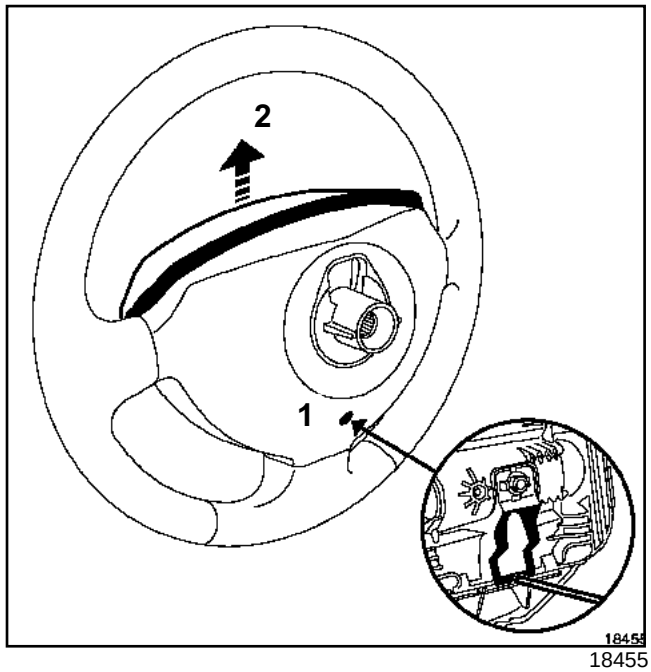

18455

Поверните рулевое колесо на пол-оборота для того, чтобы получить доступ к отверстию (**1**).

Вставьте отвертку в отверстие (**1**), расположенное за рулевым колесом.

Извлеките подушку безопасности(**2**).

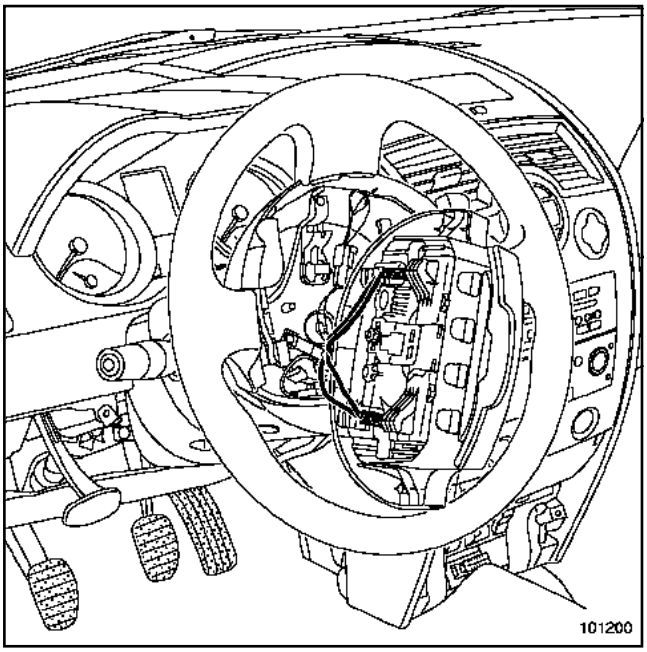

101200

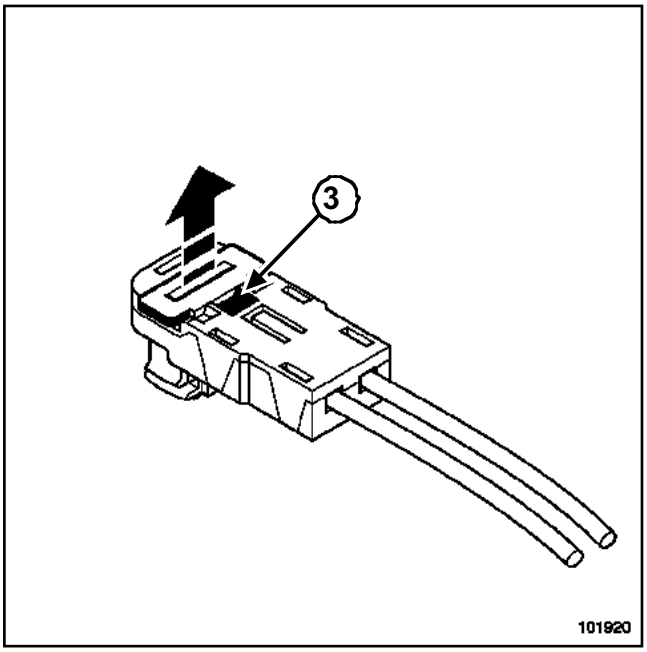

101920

Небольшой отверткой отожмите фиксаторы разъемов проводов в точке(**3**) .

Разъедините разъемы:

- фронтальной подушки безопасности водителя,
- выключателей регулятора скорости.

Снимите:

- подушку безопасности,
- пружинный фиксатор разъема с помощью небольшой плоской отвертки.

ВАЖНОЕ ЗАМЕЧАНИЕ!

- Подушка безопасности оснащена разъемом, который при разъединении замыкается накоротко с целью предотвращения самопроизвольного срабатывания.
- Для выбраковки несработавшей пиротехнической катушки(см. **ЭБУ**).

УСТАНОВКА

ВНИМАНИЕ!

- После срабатывания подушки безопасности некоторые элементы подлежат обязательной замене(см. **Меры предосторожности при ремонте**).
- В случае снятия рулевого колеса замените болт его крепления.

Поставьте на место оба разъема.

Установите подушку безопасности на рулевое колесо.

Продвиньте подушку вниз, чтобы зафиксировать ее.

ВАЖНОЕ ЗАМЕЧАНИЕ!

Произведите проверку ЭБУ подушек безопасности с помощью диагностического прибора**Диагностический прибор**.

Если все в порядке, разблокируйте ЭБУ, при обнаружении неисправностей см. **Руководство по диагностике**.

Установка производится в порядке, обратном снятию.

Необходимое оборудование
Диагностический прибор

Моменты затяжки ▽	
болты крепления подушки безопасности	**2 Н·м**
болты крепления крышки аккумуляторной батареи	**0,4 даН·м**

Фронтальная подушка безопасности пассажира имеет двухобъемную надувную секцию (малого и большого объема).

Подушка установлена в приборной панели напротив сиденья переднего пассажира.

СНЯТИЕ

ВАЖНОЕ ЗАМЕЧАНИЕ!

- Перед снятием любого элемента системы безопасности заблокируйте ЭБУ подушек безопасности с помощью прибора **Диагностический прибор**. При этом все цепи воспламенения блокируются, а на щитке приборов загорается сигнальная лампа подушек безопасности (после установки карточки в считывающем устройстве в 2-е фиксированное положение).
- Запрещается производить работы с пиротехническими системами (преднатяжителем ремня безопасности или подушкой безопасности) вблизи источника тепла или пламени, чтобы не допустить их самопроизвольного срабатывания.

ВНИМАНИЕ!

Прежде, чем приступать к снятию, обязательно заблокируйте ЭБУ подушек безопасности. При блокировке ЭБУ подушек безопасности также отпирается электрический замок рулевой колонки.

Отсоедините провода от клемм аккумуляторной батареи, начиная с минусовой клеммы.

Снимите приборную панель (Раздел Принадлежности салона, Приборная панель: Снятие и установка, стр. **57A-3**).

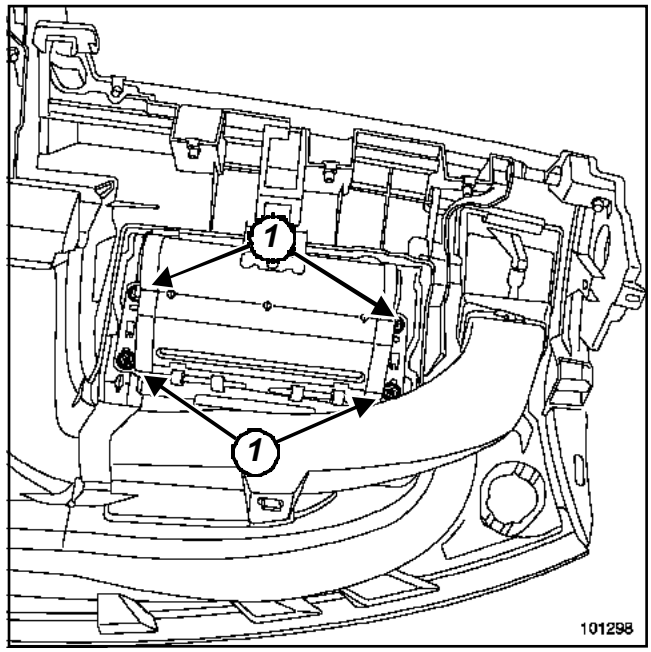

101298

Отверните четыре болта крепления (**1**) подушки безопасности.

ВАЖНОЕ ЗАМЕЧАНИЕ!

- При каждом снятии подушки безопасности пассажира гайки, крепящие подушку безопасности к приборной панели, подлежат обязательной замене.
- Для выбраковки несработавшей подушки безопасности(см. **Процедура обезвреживания**).

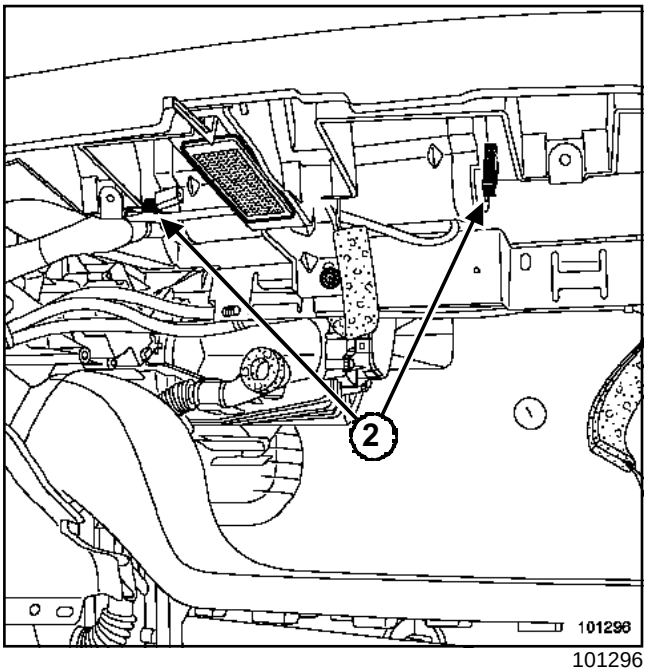

101296

Примечание:

Разъемы подушки безопасности (**2**) становятся доступными после снятия отделения для мелких предметов со стороны пассажира.

УСТАНОВКА

ВНИМАНИЕ!

- После срабатывания фронтальной подушки безопасности пассажира некоторые элементы подлежат обязательной замене(см. **Меры предосторожности при ремонте**).
- При каждом снятии фронтальной подушки безопасности пассажира гайки, крепящие подушку безопасности к приборной панели, подлежат обязательной замене.

Установка производится в порядке, обратном снятию.

Затяните указанным моментом **болты крепления подушки безопасности (2 Нбм)**.

ВНИМАНИЕ!

Подключите аккумуляторную батарею и выполните необходимое программирование (Раздел **Аккумуляторная батарея**).

ВАЖНОЕ ЗАМЕЧАНИЕ!

Произведите проверку ЭБУ подушек безопасности с помощью диагностического прибора**Диагностический прибор**.

Если все в порядке, разблокируйте ЭБУ, при обнаружении неисправностей см. **Руководство по диагностике**.

Затяните требуемым моментом **болты крепления крышки аккумуляторной батареи (0,4 даН·м)**.

СНЯТИЕ

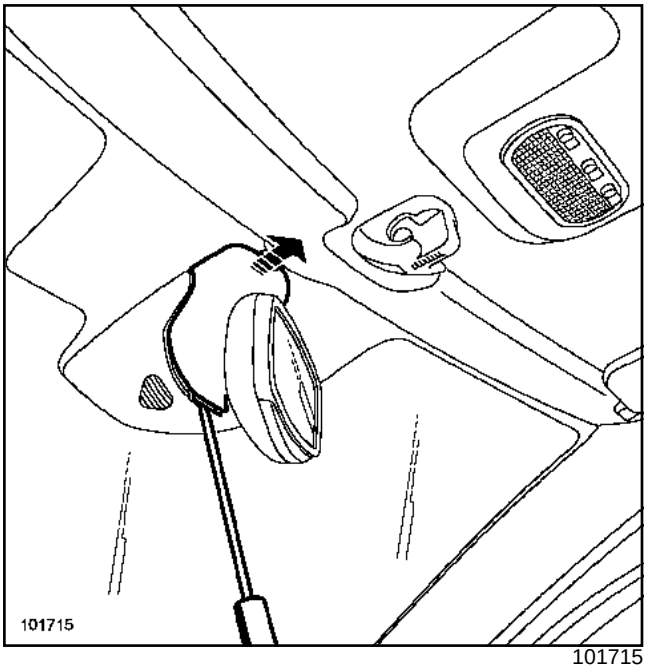

101715

Отсоедините верхний облицовочный кожух.

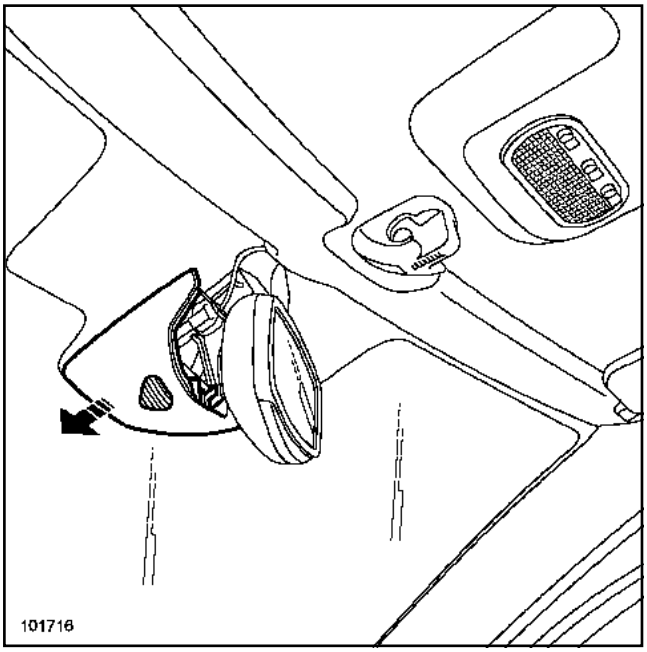

101716

Отсоедините нижний облицовочный кожух.

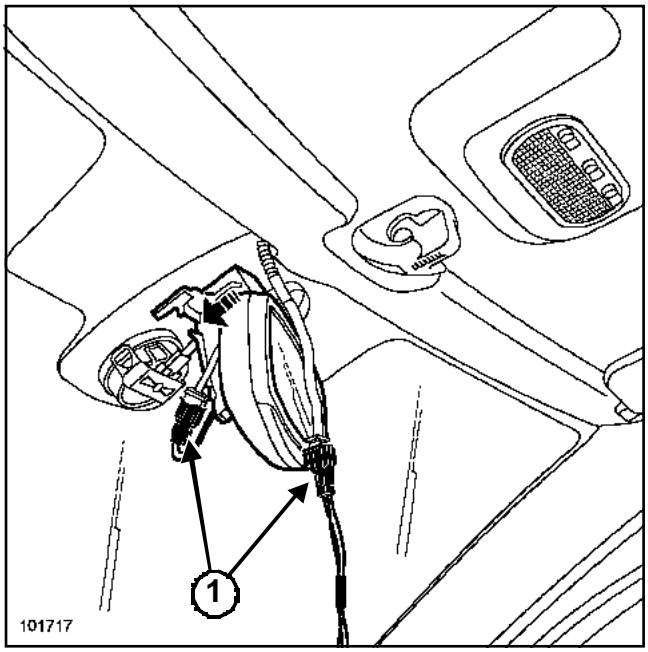

101717

Разъедините разъемы(**1**).

Снимите зеркало заднего вида.

> Примечание:
>
> При снятии зеркала заднего вида примите меры, чтобы не повредить датчик дождя, который расположен в непосредственной близости.

УСТАНОВКА

Установка производится в порядке, обратном снятию.

Необходимые приспособления и специнструмент	
Car. 1597	Рычаг для снятия держателей заднего поручня

СНЯТИЕ

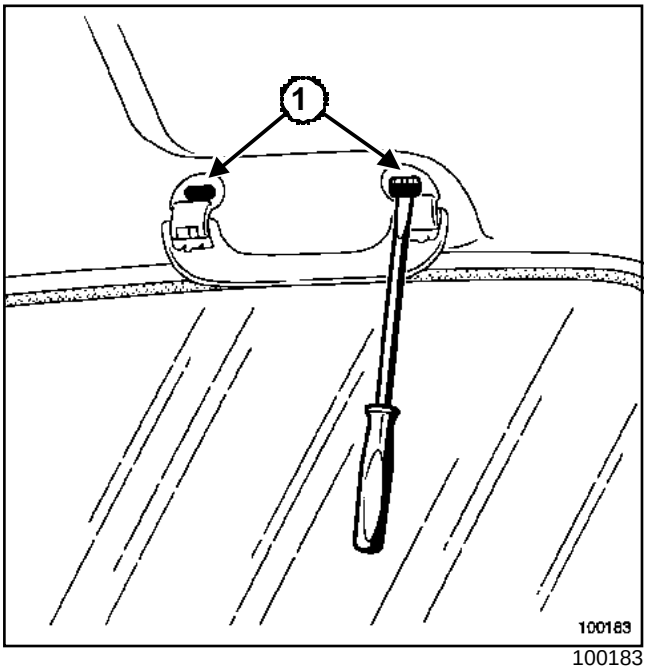

100183

Отсоедините два фиксирующих выступа (**1**) с помощью приспособления**(Car. 1597)**.

Снимите поршень, потянув рукой вверх.

УСТАНОВКА

Установка производится в порядке, обратном снятию.

СНЯТИЕ

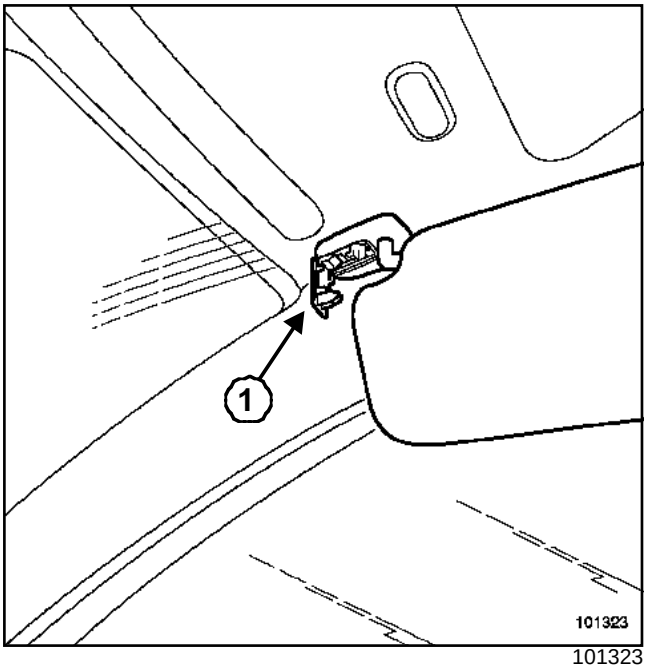

101323

Отсоедините фиксатор(**1**).

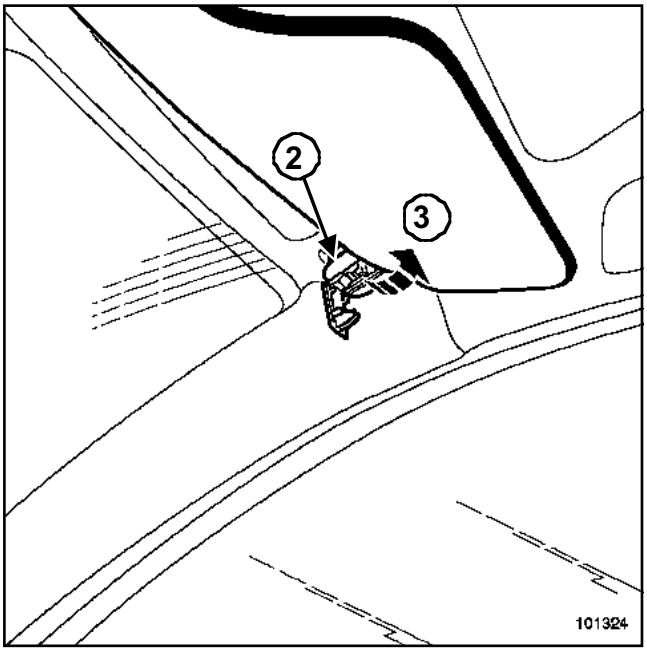

101324

Снимите:

- держатель(**2**),
- солнцезащитный козырек(**3**).

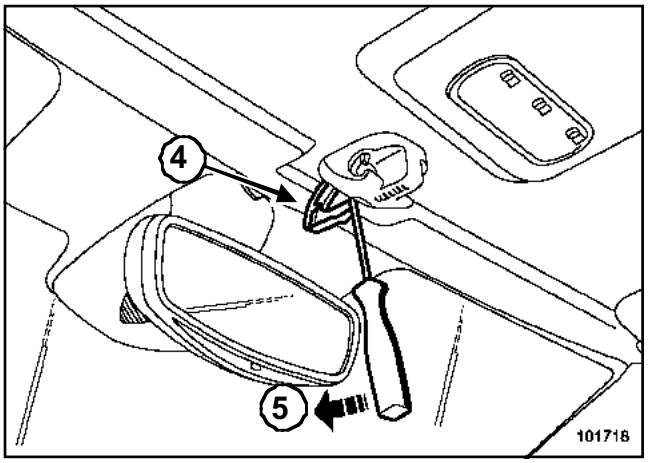

101718

Отсоедините фиксатор (**4**)

Нажмите отверткой (**5**)

Отсоедините фиксатор.

Снимите узел.

Разъедините разъемы (в зависимости от уровня комплектации).

УСТАНОВКА

Установка производится в порядке, обратном снятию.

Ремень безопасности на переднем сиденье: Снятие и установка

C84

Необходимое оборудование
Диагностический прибор

Моменты затяжки ▽	
болты крепления ремня безопасности	**(21 Н·м)**
болты крепления направляющего рельса ремня безопасности	**21 Н·м**

СНЯТИЕ

ВАЖНОЕ ЗАМЕЧАНИЕ!

- В случае срабатывания преднатяжителей ремней безопасности преднатяжители и ремни безопасности передних сидений подлежат обязательной замене, если ремни были пристегнуты. При малейшем сомнении в правильности прилегания ремня он подлежит замене.
- На автомобилях, оснащенных задними боковыми подушками безопасности, перед тем, как приступать к снятию облицовки, обязательно заблокируйте ЭБУ подушек безопасности с помощью **Диагностический прибор** (см. главу **88C, Подушки безопасности и преднатяжители ремней безопасности, Методика блокировка ЭБУ подушек безопасности**).

Сдвиньте вперед переднее сиденье.

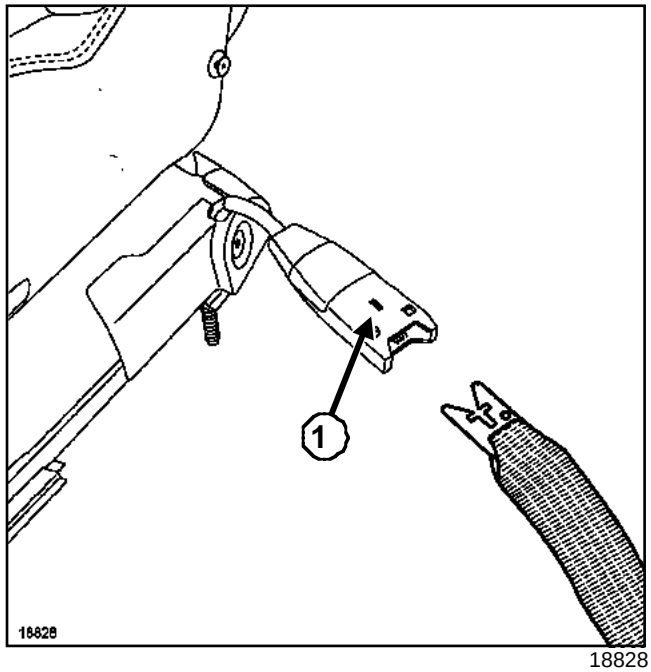

18828

Отсоедините ремень безопасности, нажав на фиксатор (**1**).

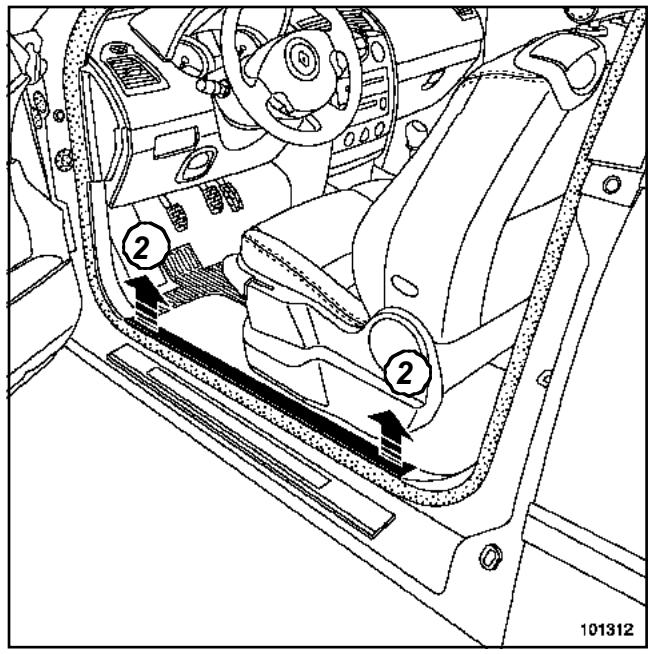

101312

Отсоедините облицовку переднего порога (**2**).

C84

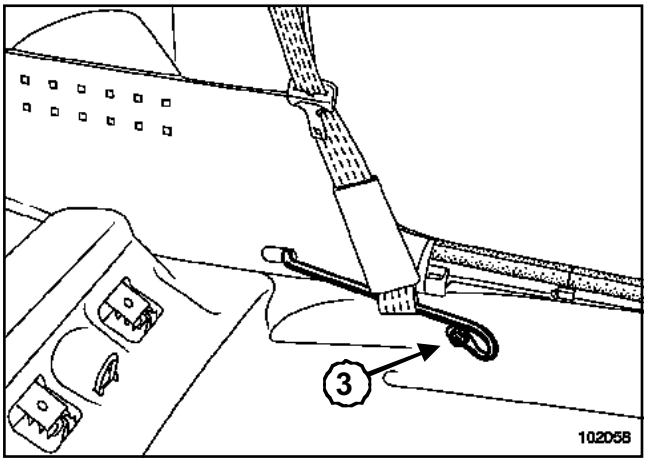

102058

Снимите:

- подушку многоместного сиденья (снимать спинку сиденья не требуется),
- болт (**3**).

Снимите рельс крепления ремня.

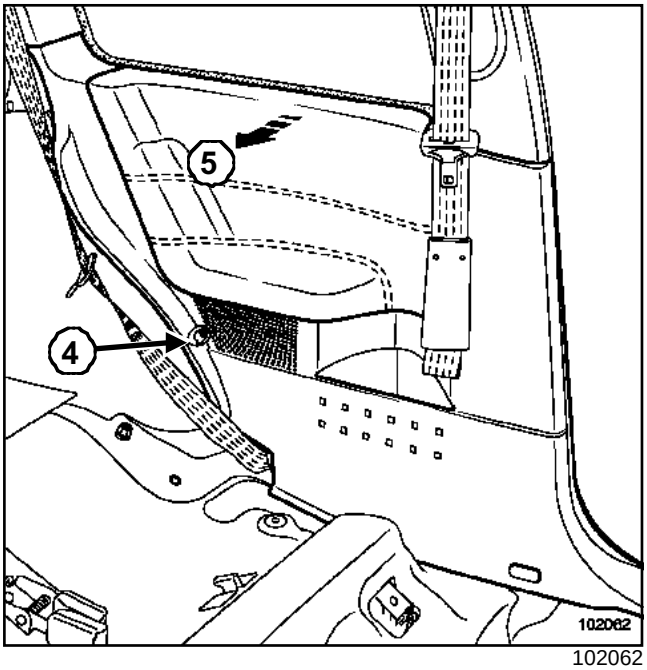

102062

Отверните винт (**4**).

Отсоедините облицовку (**5**).

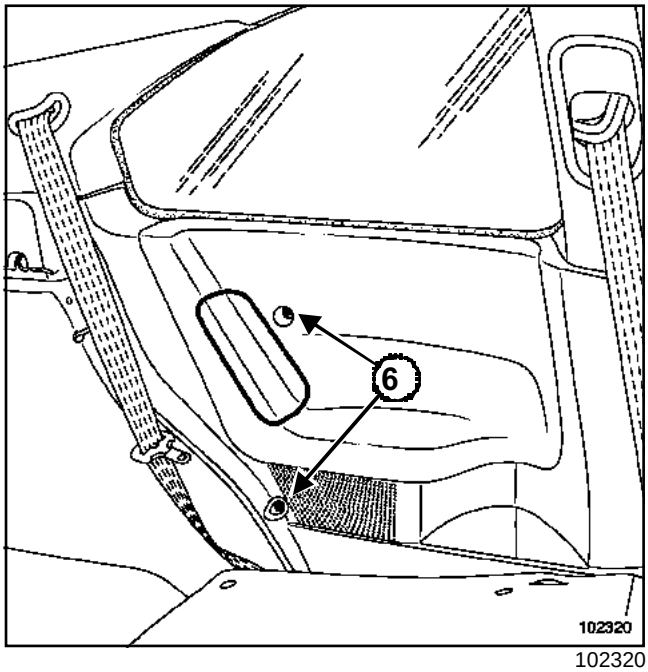

102320

Отверните два (**6**)винта (если автомобиль оборудован задними боковыми подушками безопасности).

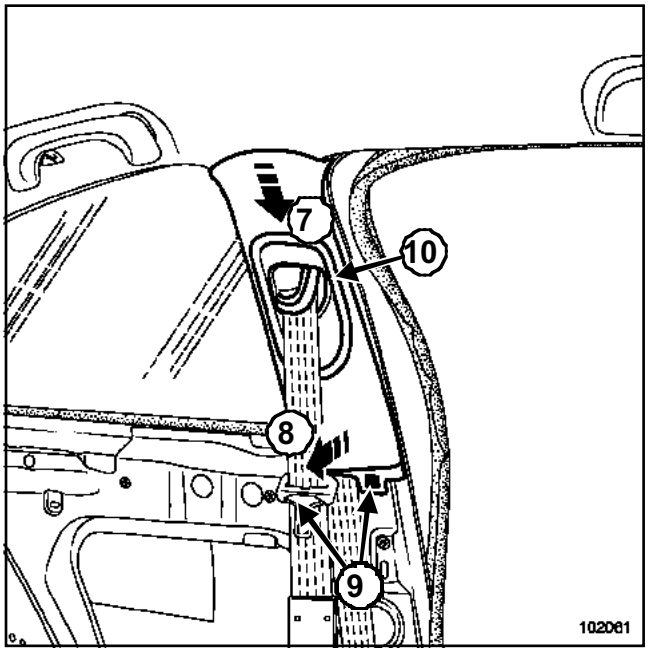

102061

Частично снимите уплотнитель двери.

Отсоедините нижние держатели (**9**).

Снимите:

- облицовку движениями (**7**) и (**8**),
- ремень безопасности через отверстие (**10**).

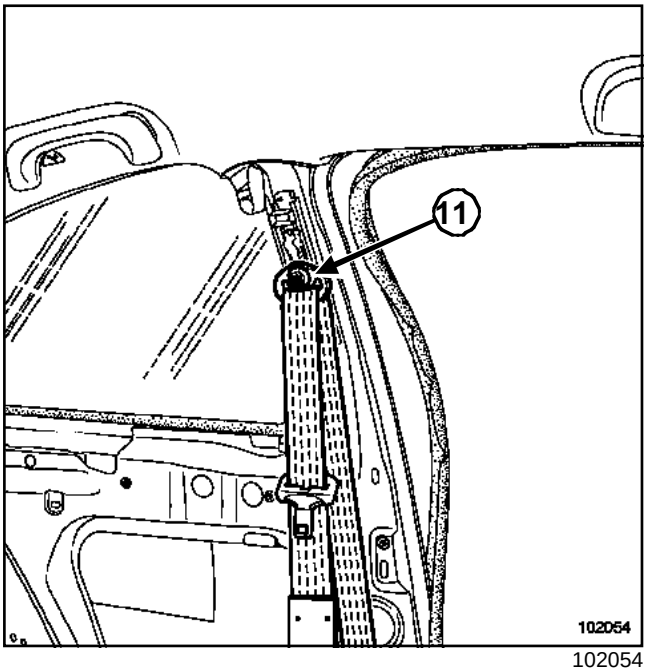

102054

Отверните болт крепления направляющей ремня безопасности (**11**).

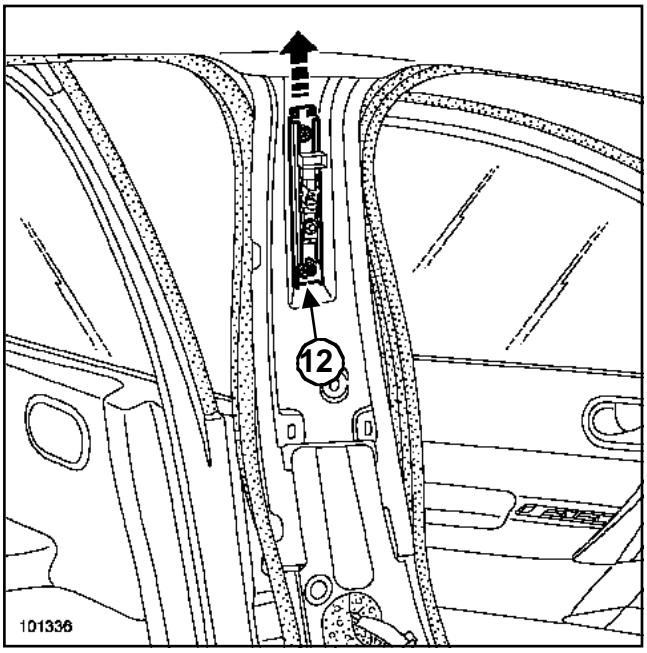

101336

Отверните б о л т крепления м е х а н и з м а регулировки ремня безопасности по высоте (**12**).

Снимите узел через вверх.

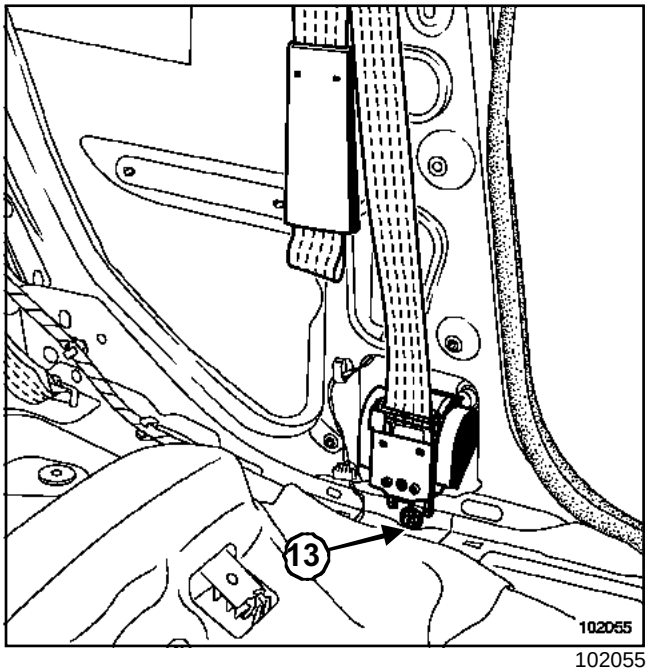

102055

Отверните болт (**13**) крепления катушки ремня безопасности.

ОСОБЕННОСТИ 5-ДВЕРНОЙ МОДИФИКАЦИИ

Сдвиньте вперед переднее сиденье.

Отсоедините ремень безопасности (методика идентична методике для 3-дверной модификации).

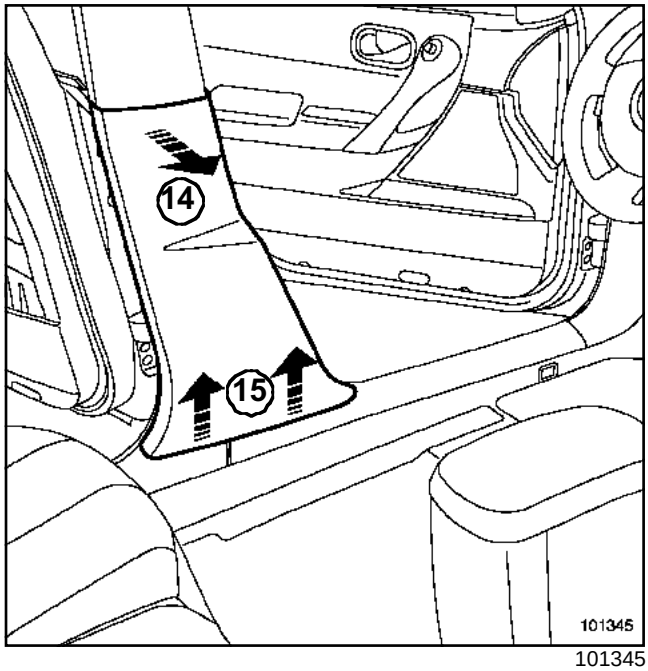

101345

Отсоедините облицовку в верхней части (**14**).

Снимите облицовку средней стойки (**15**).

C84

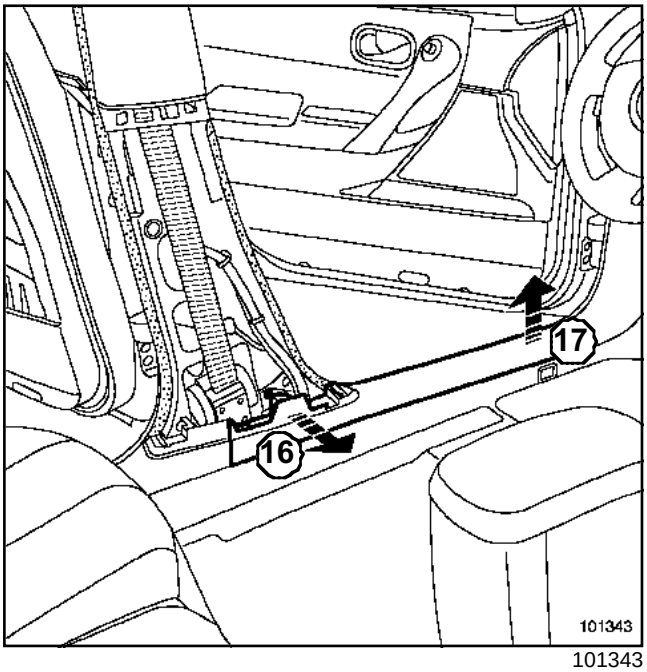

101343

Отсоедините облицовку движениями (**16**) и (**17**).

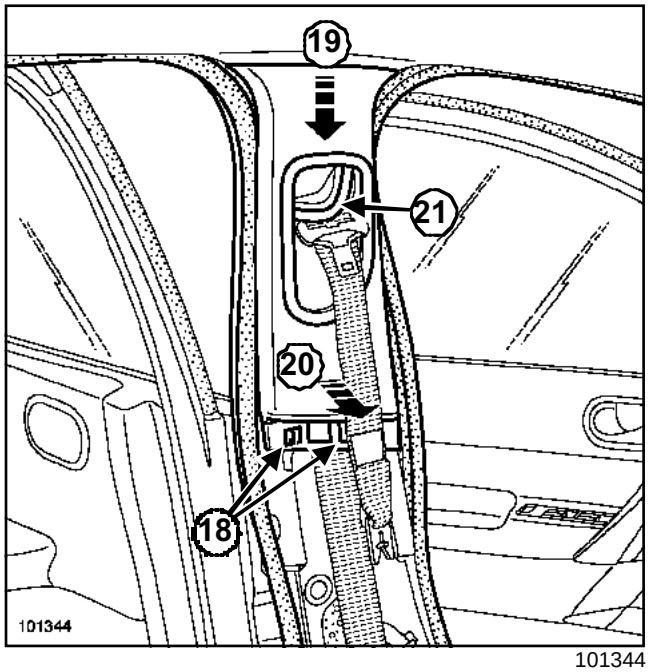

101344

Частично отсоедините уплотнители дверей.

Отсоедините нижние держатели (**18**).

Снимите:

- облицовку движениями (**19**) и (**20**),
- ремень безопасности через отверстие (**21**).

Примечание:

В дальнейшем методика идентична 3-дверной модификации.

УСТАНОВКА

Установка производится в порядке, обратном снятию.

Затяните требуемым моментом:

- **болты крепления ремня безопасности ((21 Нбм))**.
- **болты крепления направляющего рельса ремня безопасности (21 Н·м)**.

B84

Моменты затяжки ▽	
болты крепления ремня безопасности	**2,1 даН·м**

СНЯТИЕ

ВАЖНОЕ ЗАМЕЧАНИЕ!

- В случае срабатывания преднатяжителей ремней безопасности передние ремни безопасности и преднатяжители подлежат обязательной замене, если ремни были пристегнуты. При малейшем сомнении в правильности прилегания ремня он подлежит замене.
- На автомобилях, оснащенных задними боковыми подушками безопасности, перед тем, как приступать к снятию облицовки, обязательно заблокируйте с помощью диагностического прибора ЭБУ подушек безопасности (см. Раздел **подушка безопасности и преднатяжители ремней безопасности безопасности**).

Сдвиньте вперед переднее сиденье.

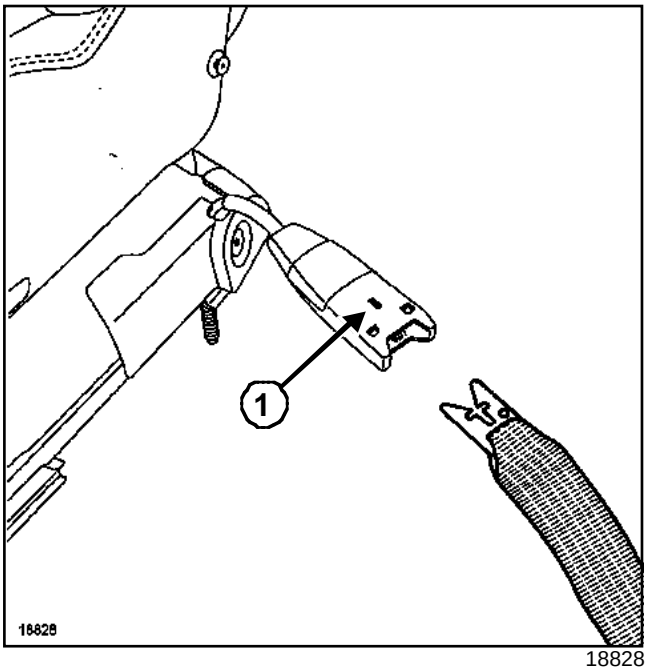

18828

Отсоедините ремень безопасности, нажав на фиксатор(**1**).

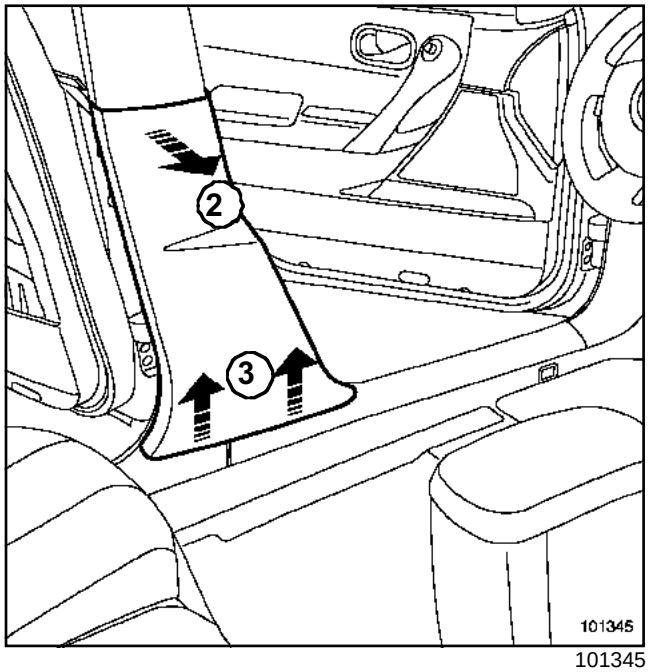

101345

Отсоедините облицовку в верхней части (**2**).

Снимите облицовку средней стойки (**3**).

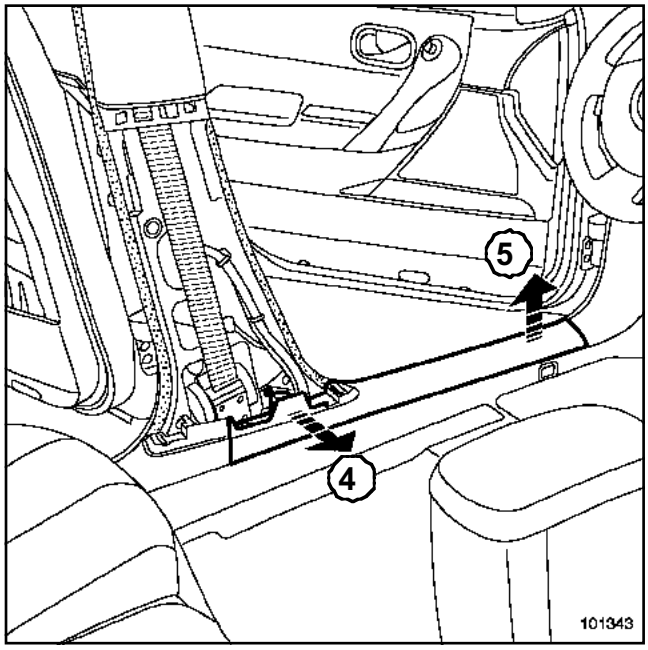

101343

Отсоедините облицовку движениями (**4**) и (**5**).

B84

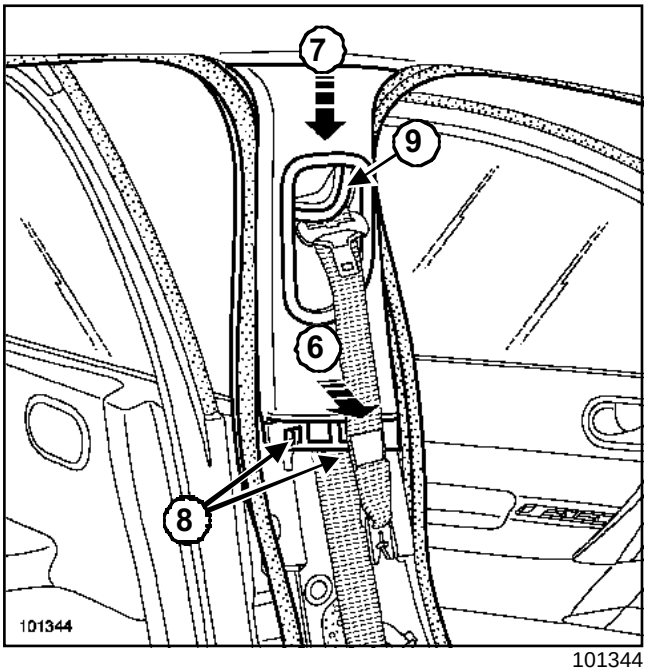

101344

Частично отсоедините уплотнители дверей.

Отсоедините нижние держатели (**8**).

Снимите:

- облицовку движениями (**6**) и (**7**),
- ремень безопасности через отверстие (**9**).

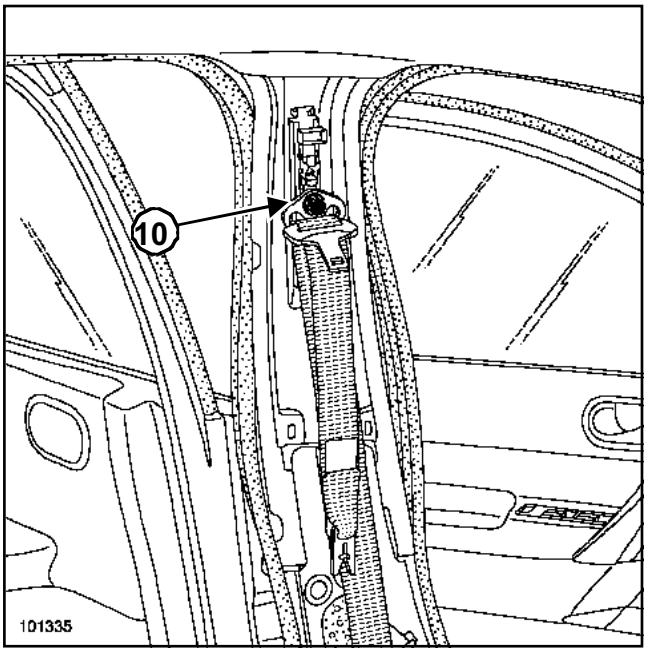

101335

Отверните болт крепления направляющей ремня безопасности(**10**).

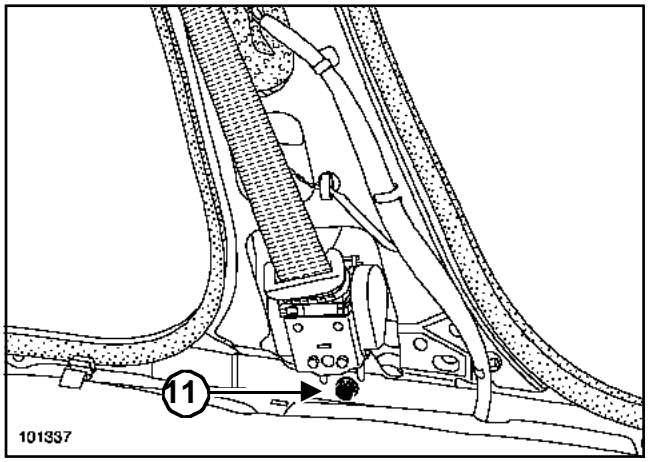

101337

Отверните болт (**11**) крепления катушки ремня безопасности.

Снимите катушку ремня безопасности.

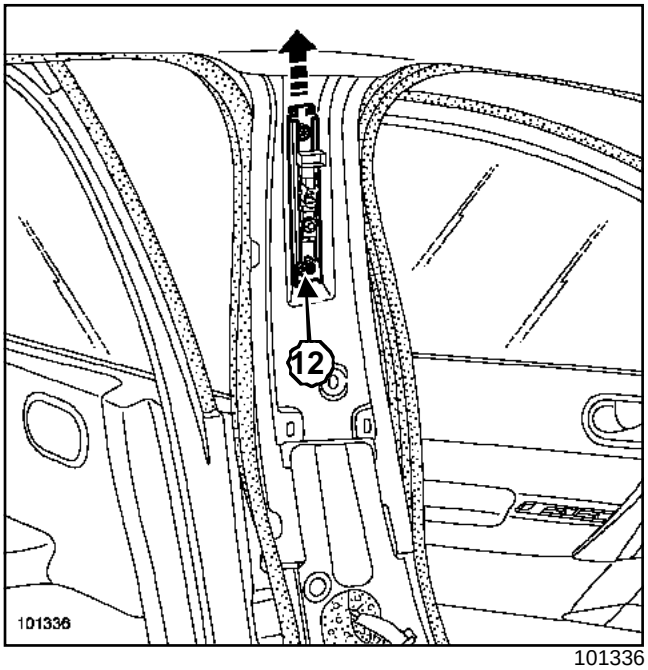

101336

Отверните болт крепления (**1 2**) механизма регулировки ремня безопасности по высоте.

Снимите узел, сдвинув его вверх.

УСТАНОВКА

Установка производится в порядке, обратном снятию.

Затяните требуемым моментом **болты крепления ремня безопасности (2,1 даН·м)**.

C84

Моменты затяжки ▽	
болты крепления ремня безопасности	**2,1 даН·м**

СНЯТИЕ

ВАЖНОЕ ЗАМЕЧАНИЕ!

- Если при ударе ремни были пристегнуты, они подлежат обязательной замене. При малейшем сомнении в правильности прилегания ремня он подлежит замене.
- На автомобилях, с задними боковыми подушками безопасности перед тем, как приступать к снятию облицовки, обязательно заблокируйте с помощью диагностического прибора ЭБУ подушек безопасности (см. Раздел **подушка безопасности и преднатяжители ремней безопасности безопасности**).

Сдвиньте сиденье вперед.

Снимите заднюю полку.

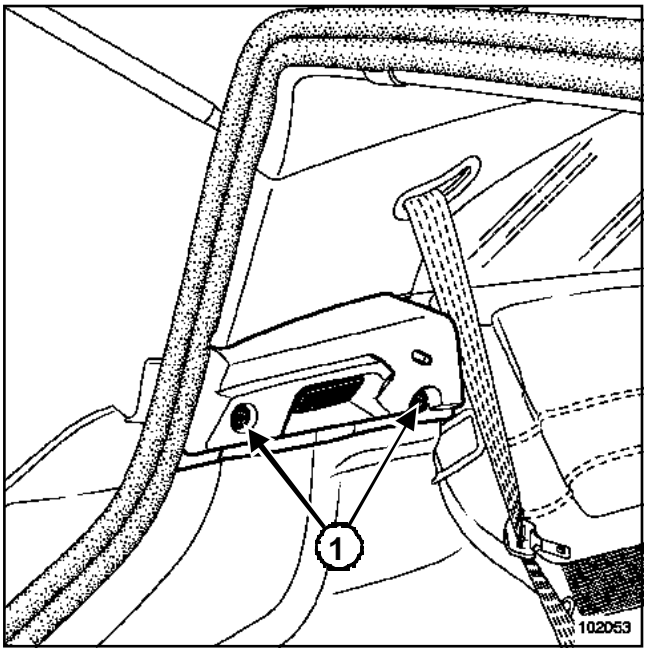

102053

Отверните винты (**1**).

Снимите полку.

Отсоедините колодку проводов от фонаря освещения багажного отделения.

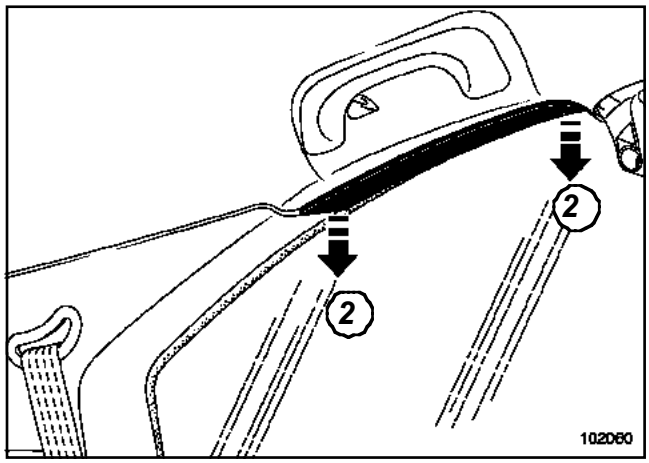

102060

Отсоедините верхнюю облицовку (**2**).

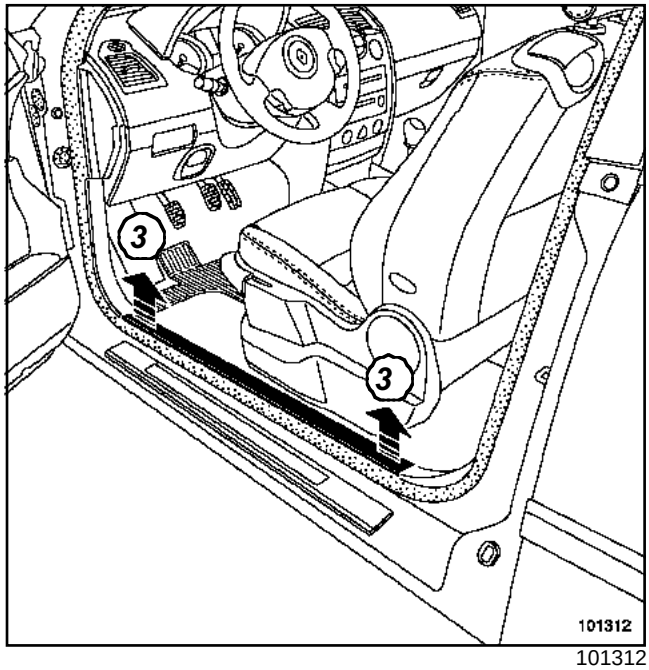

101312

Отсоедините облицовку переднего порога (**3**).

C84

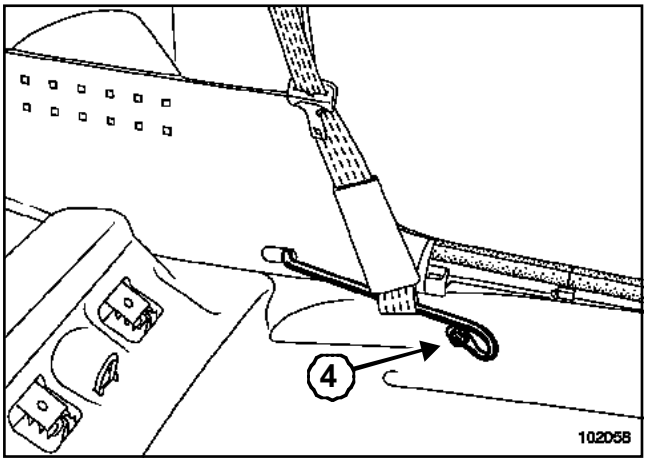

102058

Снимите:

- подушку заднего сиденья,
- болт (**4**).

Снимите рельс крепления ремня.

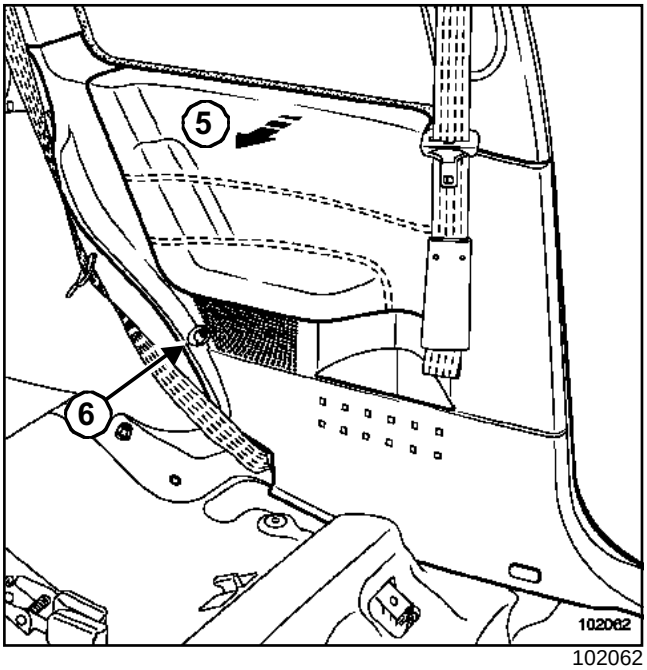

102062

Отверните винт (**6**).

Отсоедините облицовку (**5**).

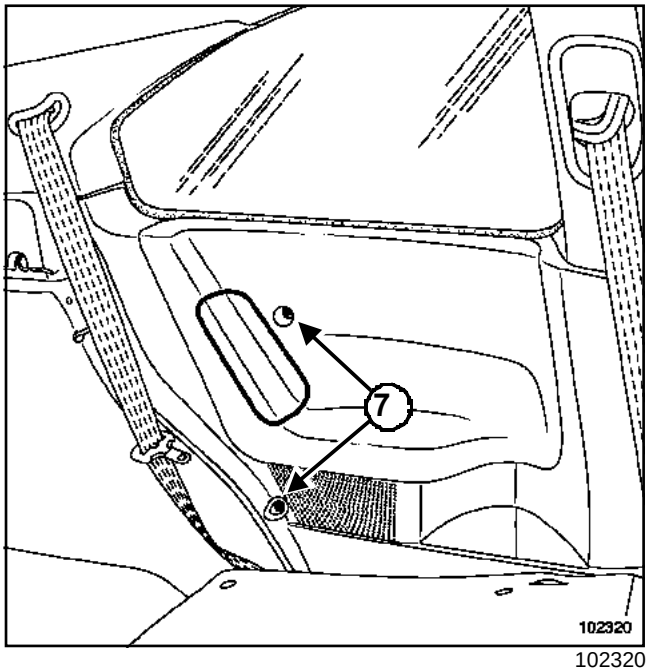

102320

Отверните два (**7**)винта, если автомобиль оборудован задними боковыми подушками безопасности.

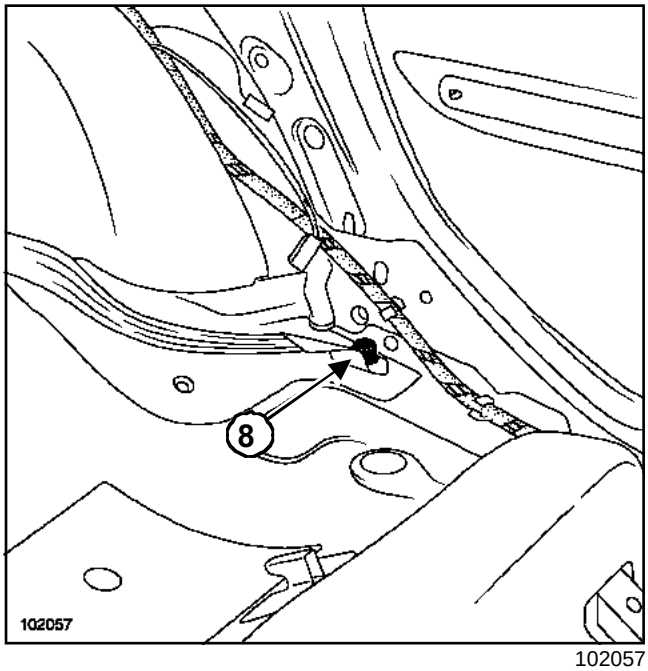

102057

Отверните болт (**8**) нижнего крепления ремня безопасности.

C84

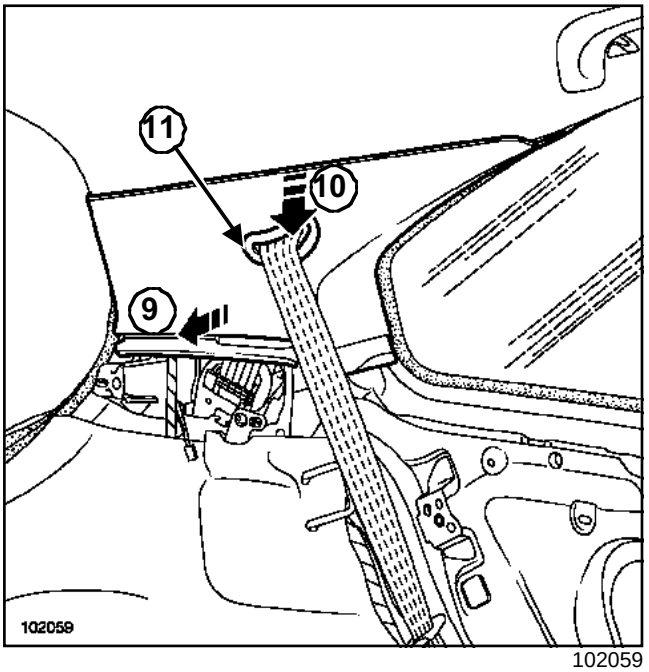

102059

Частично отсоедините уплотнитель багажного отделения.

Отсоедините облицовку панели боковины (**9**) и (**10**).

Извлеките ремень безопасности через отверстие (**11**).

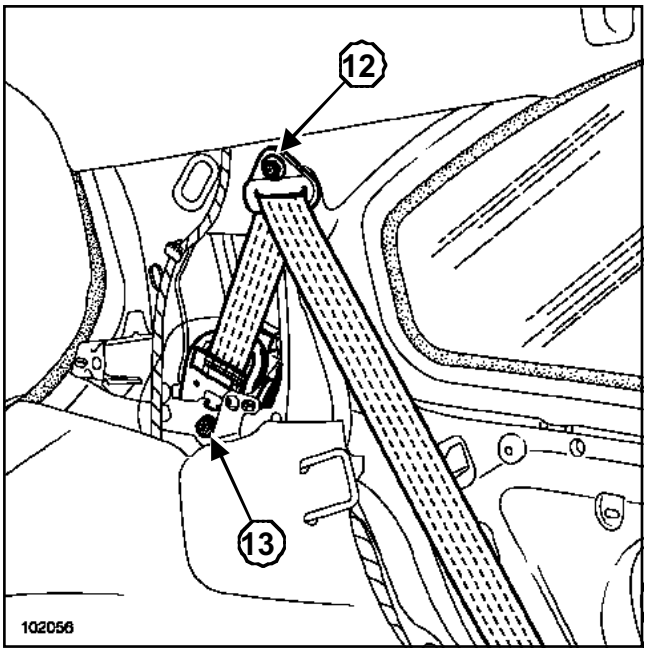

102056

Снимите:

- болт (**12**),
- болт крепления (**13**) катушки ремня безопасности.

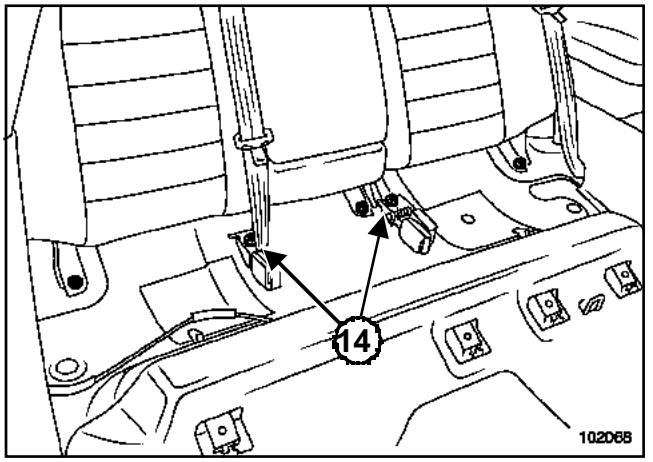

102068

Отверните болты крепления (**14**) замков ремней безопасности.

УСТАНОВКА

Установка производится в порядке, обратном снятию.

Затяните требуемым моментом **болты крепления ремня безопасности (2,1 даН·м)**.

B84

Моменты затяжки ▽	
болты крепления ремня безопасности	**2,1 даН·м**

СНЯТИЕ

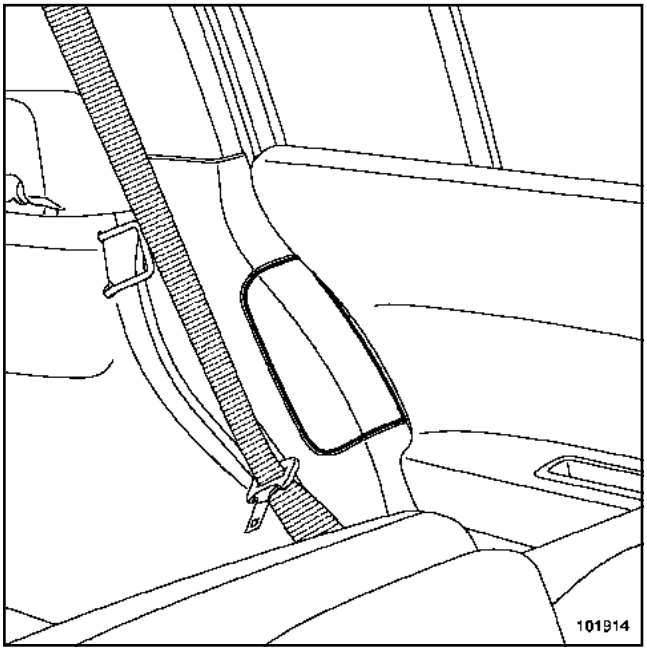

101914

ВАЖНОЕ ЗАМЕЧАНИЕ!

- Если при ударе ремни были пристегнуты, они подлежат обязательной замене. При малейшем сомнении в правильности прилегания ремня он подлежит замене.
- На автомобилях, оснащенных задними боковыми подушками безопасности, перед тем, как приступать к снятию облицовки, обязательно заблокируйте с помощью диагностического прибора ЭБУ подушек безопасности (см. Раздел **подушка безопасности и преднатяжители ремней безопасности безопасности**).

Сдвиньте сиденье вперед.

Снимите заднюю полку.

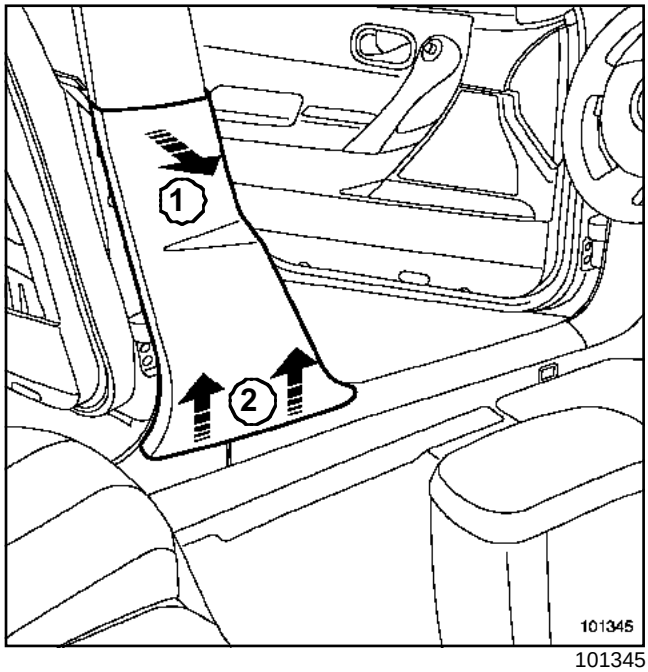

101345

Отсоедините облицовку в верхней части (**1**).

Снимите облицовку (**2**).

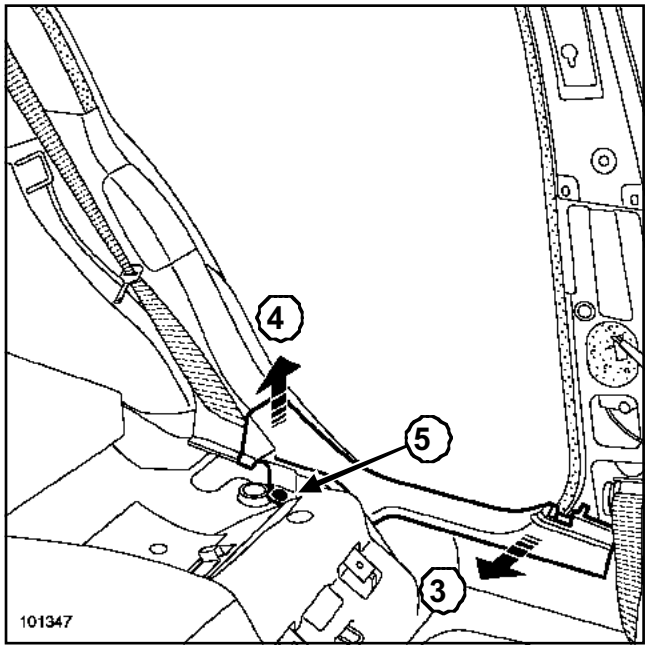

101347

Снимите:

- подушку заднего сидения,
- держатель (**5**) при помощи щипцов для снятия держателей обивок и облицовок.

Отсоедините облицовку движениями (**3**) и (**4**).

B84

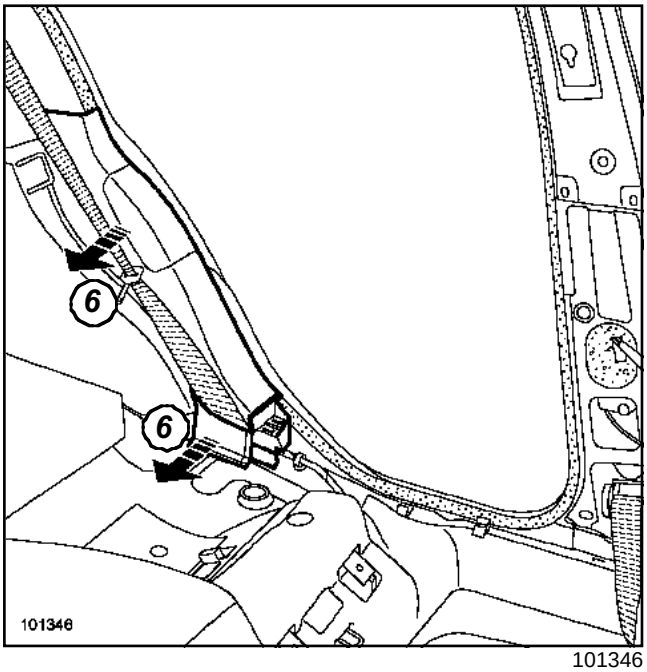

101346

Отсоедините облицовку (**6**).

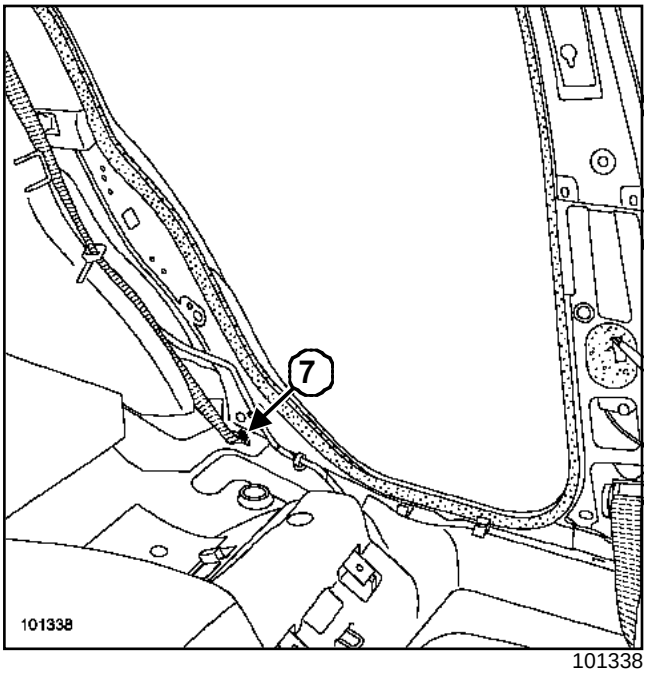

101338

Отверните болт (**7**) крепления ремней безопасности.

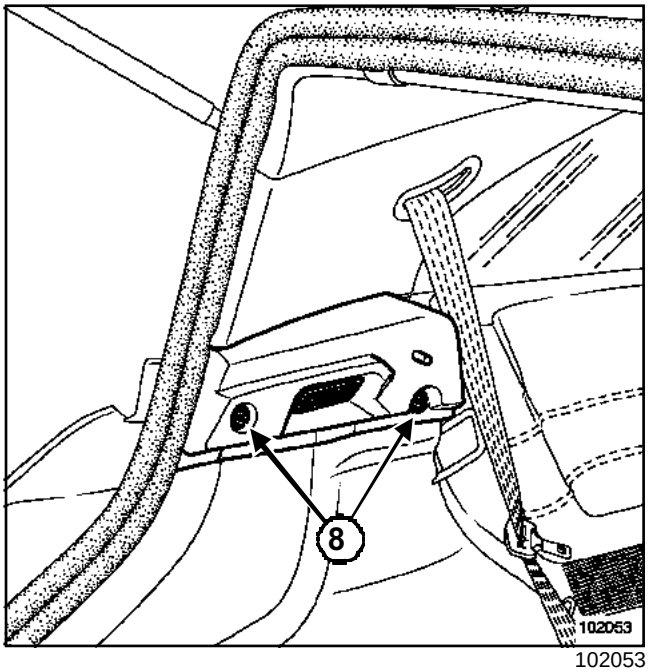

102053

Отверните винты (**8**).

Отсоедините колодку проводов от фонаря освещения багажного отделения.

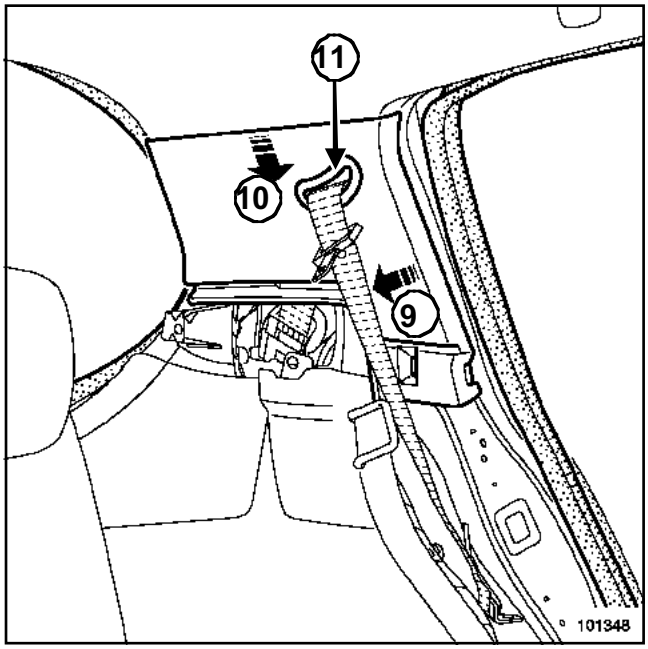

101348

Отсоедините облицовку (**9**).

Снимите:

- облицовку (**10**),
- ремень безопасности через отверстие (**11**).

B84

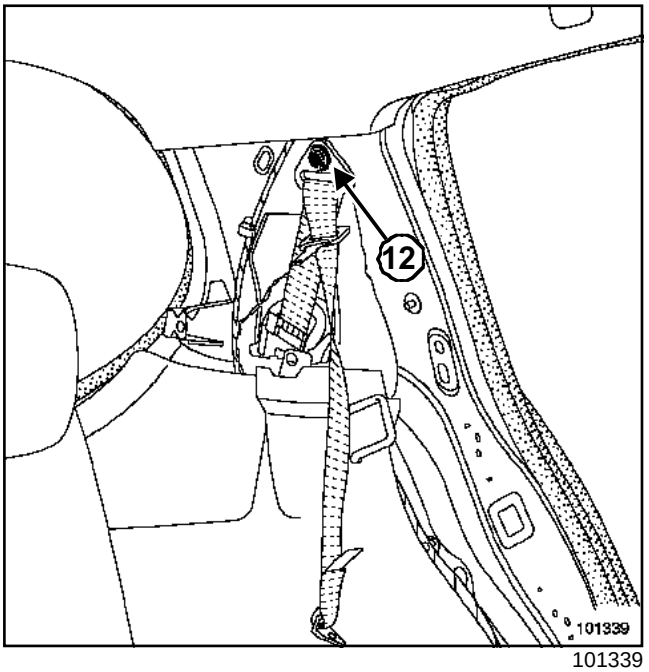

101339

Частично отсоедините облицовку колесной арки.

Отверните болт (**12**)верхнего крепления ремня безопасности.

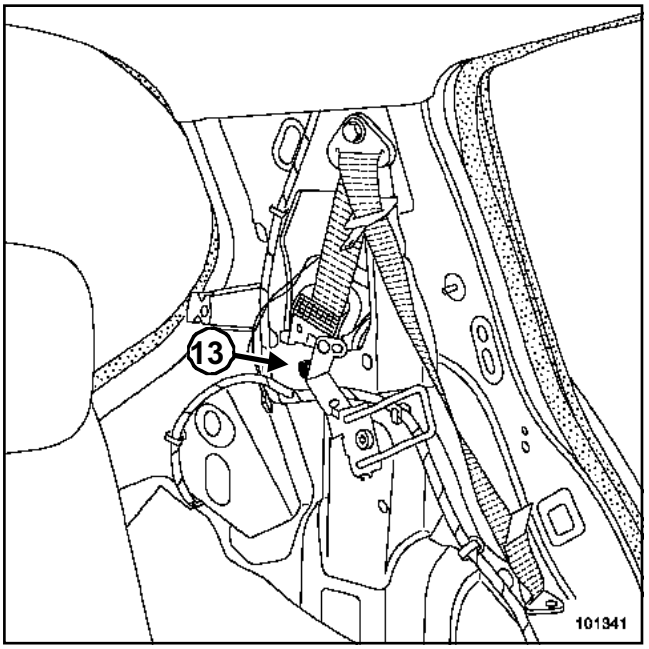

101341

Снимите болт (**13**) крепления катушки ремня безопасности.

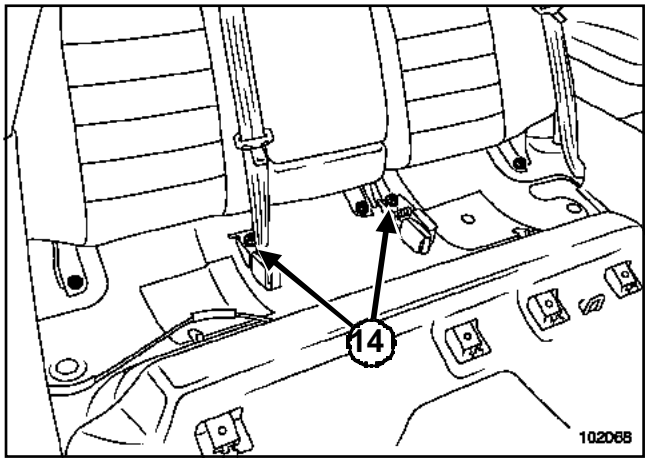

102068

Отверните болты крепления (**14**) замков ремней безопасности.

УСТАНОВКА

Установка производится в порядке, обратном снятию.

Затяните требуемым моментом **болты крепления ремня безопасности (2,1 даН·м)**.

Моменты затяжки ▽	
болт крепления катушки ремня безопасности	**25 Н·м**

СНЯТИЕ

Снимите обивку с о спинки сиденья (см. главу **78A, Обивка заднего сиденья, Обивка спинки сиденья**).

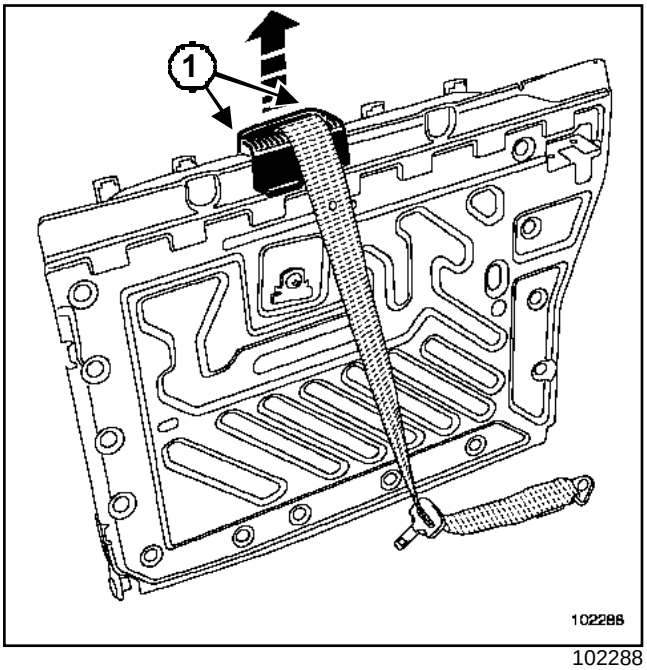

102288

Отверните винты (**1**).

Отсоедините накладку ремня.

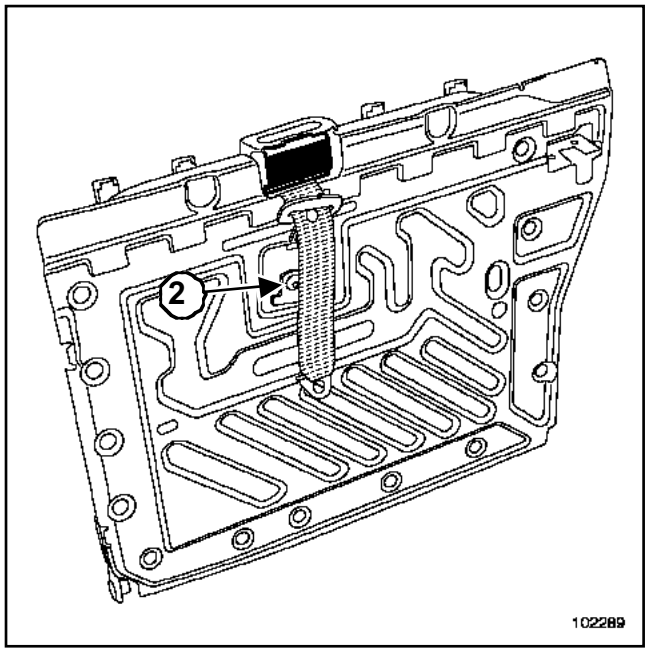

102289

Отверните болт (**2**) крепления катушки ремня безопасности.

Снимите:

- катушку ремня безопасности,

- облицовку направляющей ремня безопасности.

УСТАНОВКА

Установка производится в порядке, обратном снятию.

Затяните требуемым моментом **болт крепления катушки ремня безопасности (25 Нбм)**.