# MEGANE

# 7 Отделка салона и обивка сидений


71A ВНУТРЕННЯЯ ОТДЕЛКА КУЗОВА

72A ОБИВКИ БОКОВЫХ ОТКРЫВАЮЩИХСЯ ЭЛЕМЕНТОВ КУЗОВА

73A ОБИВКИ НЕБОКОВЫХ ОТКРЫВАЮЩИХСЯ ЭЛЕМЕНТОВ КУЗОВА

75A КАРКАС И САЛАЗКИ ПЕРЕДНИХ СИДЕНИЙ

76A КАРКАС И САЛАЗКИ ЗАДНИХ СИДЕНИЙ

77A ОБИВКА ПЕРЕДНИХ СИДЕНИЙ

78A ОБИВКА ЗАДНИХ СИДЕНИЙ


***XM0B - XM0C - XM0F - XM0G - XM0H - XM0J - XM0U***


**77 11 318 193** **2-е издание Август 2002 г.** **EDITION RUSSE**


"Методы ремонта, рекомендуемые изготовителем в настоящем документе, соответствуют техническим условиям, действительным на момент составления руководства.

В случае внесения конструктивных изменений в изготовление деталей, узлов, агрегатов автомобиля данной модели, методы ремонта могут быть также соответственно изменены".


Все авторские права принадлежат Renault.

Воспроизведение или перевод, в том числе частичные, настоящего документа, равно как и использование системы нумерации запасных частей, запрещены без предварительного письменного разрешения Renault.

**© Renault 2002**

# Отделка салона и обивка сидений

## Содержание


Стр.

**71A ВНУТРЕННЯЯ ОТДЕЛКА КУЗОВА**

| | | |
|---|---|---|
| A | Облицовка стойки проема ветрового стекла | 71A-1 |
| B | Нижняя облицовка средней стойки | 71A-3 |
| C | Верхняя облицовка средней стойки | 71A-4 |
| D | Облицовка переднего порога | 71A-7 |
| E | Облицовка заднего порога | 71A-8 |
| F | Верхняя облицовка заднего порога | 71A-9 |
| G | Облицовка заднего крыла | 71A-11 |
| H | Облицовка панели боковины (5-дверная модификация) | 71A-13 |
| I | Облицовка панели боковины (3-дверная модификация) | 71A-16 |
| J | Облицовка панели задка | 71A-19 |
| K | Облицовка колесной арки | 71A-20 |
| L | Обивка крыши (5-дверная модификация) | 71A-21 |
| M | Обивка крыши (3-дверная модификация) | 71A-26 |
| N | Коврик багажного отделения | 71A-31 |
| O | Коврик (5-дверная модификация) | 71A-32 |
| P | Коврик (3-дверная модификация) | 71A-34 |

**72A ОБИВКИ БОКОВЫХ ОТКРЫВАЮЩИХСЯ ЭЛЕМЕНТОВ КУЗОВА**

| | | |
|---|---|---|
| A | Обивка передней двери | 72A-1 |
| B | Люк передней двери | 72A-6 |
| C | Обивка задней двери | 72A-8 |
| D | Люк задней двери | 72A-12 |

**73A ОБИВКИ НЕБОКОВЫХ ОТКРЫВАЮЩИХСЯ ЭЛЕМЕНТОВ КУЗОВА**

| | | |
|---|---|---|
| A | Обивка капота | 73A-1 |
| B | Обивка двери задка | 73A-2 |

Стр.

**75A КАРКАС И САЛАЗКИ ПЕРЕДНИХ СИДЕНИЙ**

| | | |
|---|---|---|
| A | Сиденье в сборе | 75A-1 |
| B | Каркас переднего сиденья | 75A-3 |
| C | Салазки сиденья | 75A-15 |

**76A КАРКАС И САЛАЗКИ ЗАДНИХ СИДЕНИЙ**

| | | |
|---|---|---|
| A | Сиденье, со спинкой складывающейся в пропорции 1/3 - 2/3, в сборе | 76A-1 |
| B | Фиксатор спинки сиденья | 76A-3 |
| C | Подушка сиденья в сборе | 76A-5 |
| D | Каркас спинки сиденья | 76A-6 |

**77A ОБИВКА ПЕРЕДНИХ СИДЕНИЙ**

| | | |
|---|---|---|
| A | Обивка спинки сиденья | 77A-1 |
| B | Обивка подушки сиденья | 77A-5 |

**78A ОБИВКА ЗАДНИХ СИДЕНИЙ**

| | | |
|---|---|---|
| A | Обивка спинки сиденья, складывающейся в пропорции 2/3 - 1/3 | 78A-1 |
| B | Обивка подушки сиденья, откидывающейся в пропорции 2/3 - 1/3 | 78A-3 |
| C | Обивка спинки сиденья 1/1 | 78A-4 |
| D | Обивка подушки сиденья, откидывающейся в пропорции 1/1 | 78A-6 |

**СНЯТИЕ**

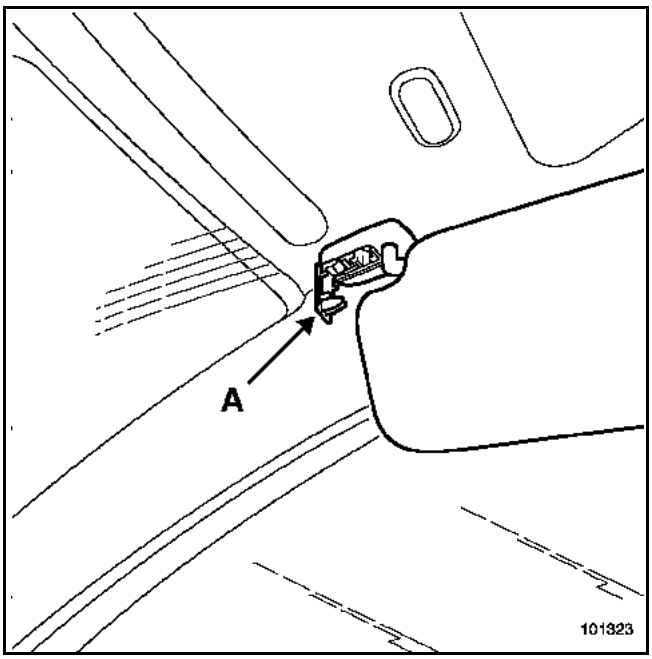


Отсоедините фиксатор (A).

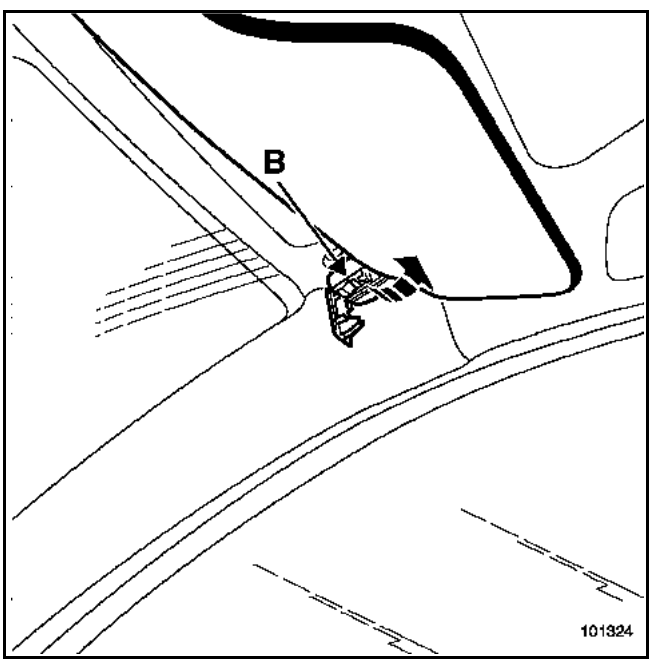


Снимите:
– держатель (B),
– солнцезащитный козырек.

**ВНИМАНИЕ!**
С уплотнителями проемов обращайтесь осторожно, чтобы не повредить их и не допустить их загрязнения.

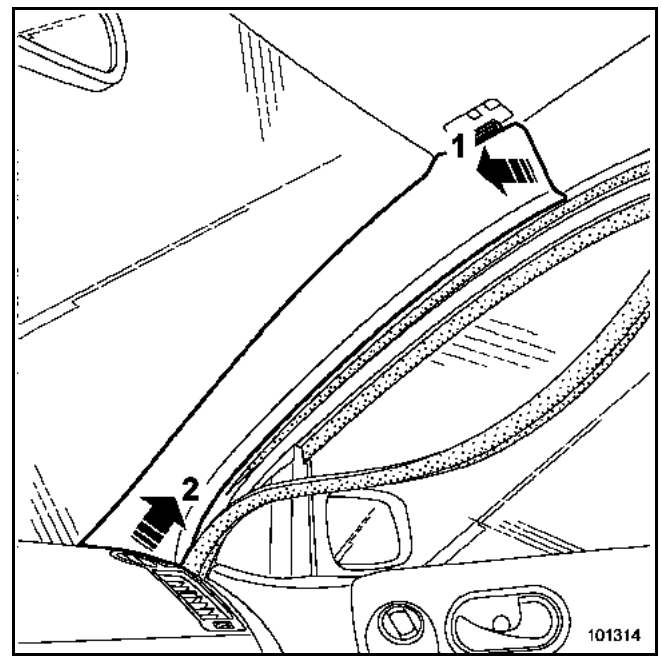


Частично отсоедините уплотнитель.

Отсоедините от фиксаторов облицовку (1) и (2).

**УСТАНОВКА**

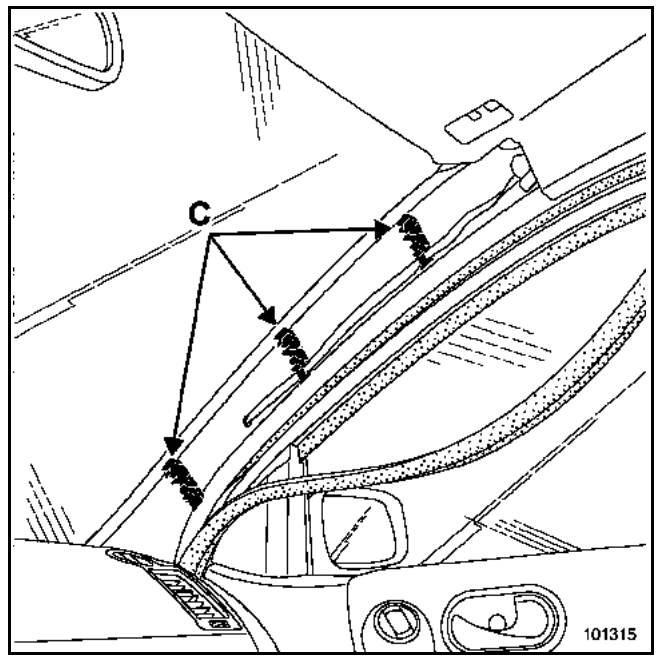


Перед установкой облицовки проверьте состояние держателей (C), складской номер: **82 00 100 314**.

**ВНИМАНИЕ!**
Провод антенны навигационной системы Carminat закреплен на держателях левой стойки проема ветрового стекла.

Установка производится в порядке, обратном снятию.

**СНЯТИЕ**

Сдвиньте вперед переднее сиденье.

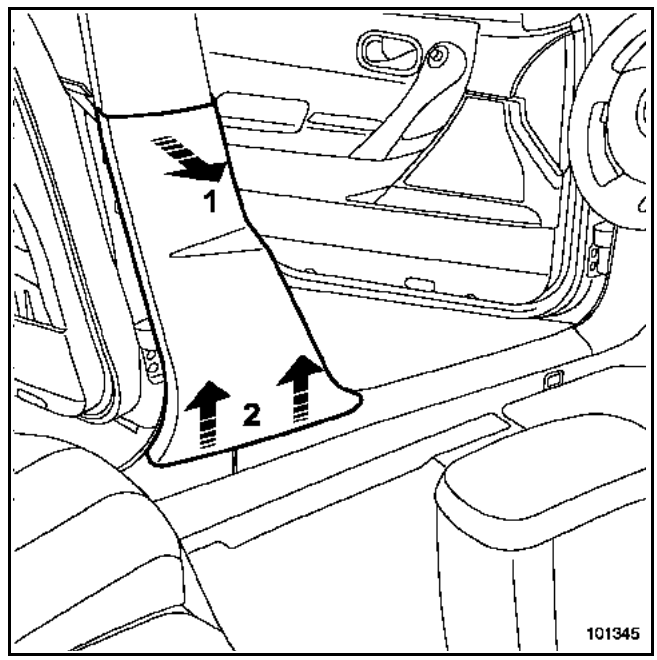


Отсоедините облицовку в верхней части (1).

Отсоедините обивку (2).

**УСТАНОВКА**

Установка производится в порядке, обратном снятию.

**СНЯТИЕ (5-ти дверная модификация)**

Сдвиньте вперед переднее сиденье.

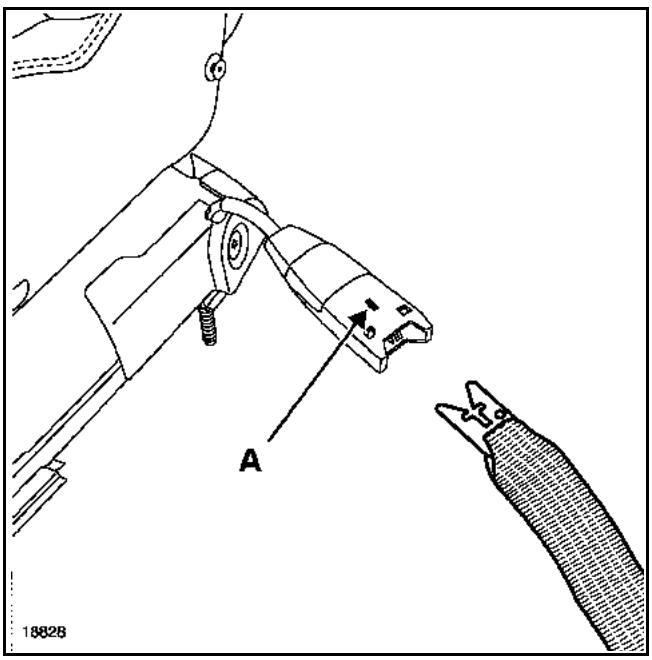


Отсоедините ремень безопасности, нажав на стопор (A).

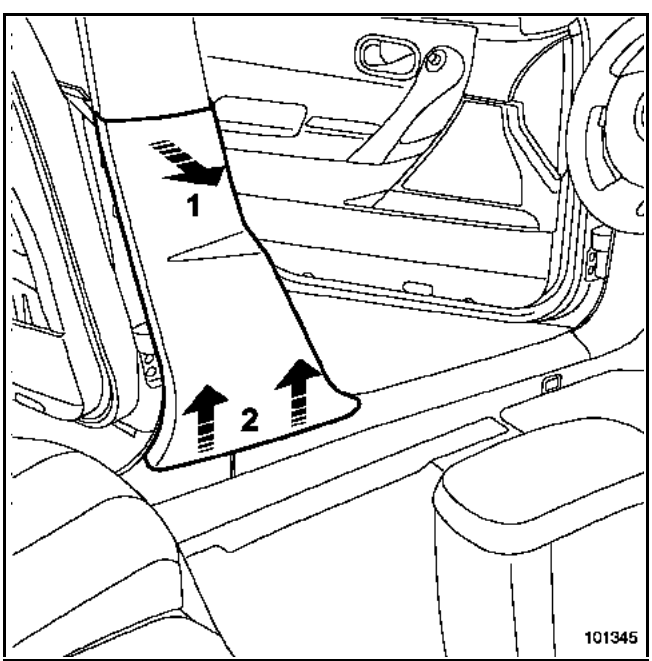


Отсоедините облицовку в верхней части (1).

Отсоедините обивку (2).

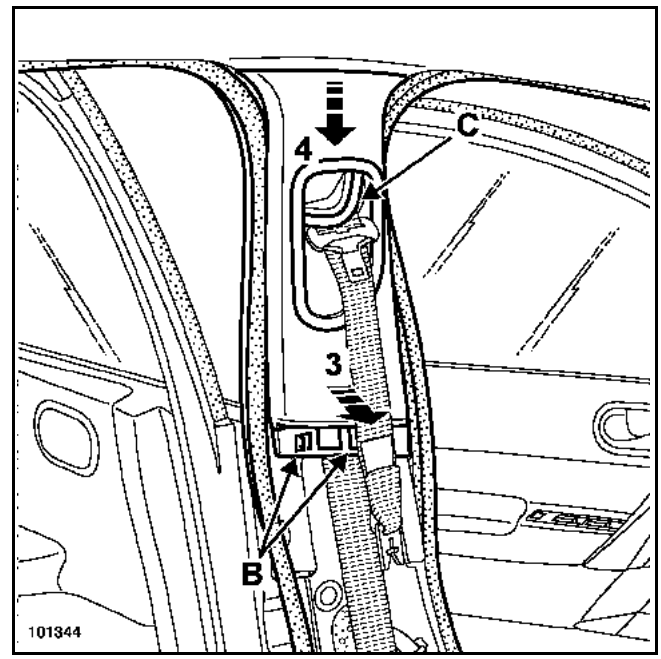


Частично отсоедините уплотнители дверей.

Отсоедините нижние фиксаторы (B).

Снимите:
– облицовку в направлениях (3) и (4),
– ремень безопасности через отверстие (C).

**УСТАНОВКА**

Установка производится в порядке, обратном снятию.

| МОМЕНТ ЗАТЯЖКИ, Н.м | |
|---|---|
| Болт крепления рельса ремня безопасности | 21 |

**СНЯТИЕ (3-дверная модификация)**

**ВАЖНОЕ ЗАМЕЧАНИЕ:**
На автомобилях, оснащенных задними боковыми подушками безопасности, перед тем, как приступать к снятию облицовки заднего крыла, обязательно заблокируйте с помощью диагностического прибора ЭБУ подушек безопасности (см. главу **88C**).

Сдвиньте вперед переднее сиденье.

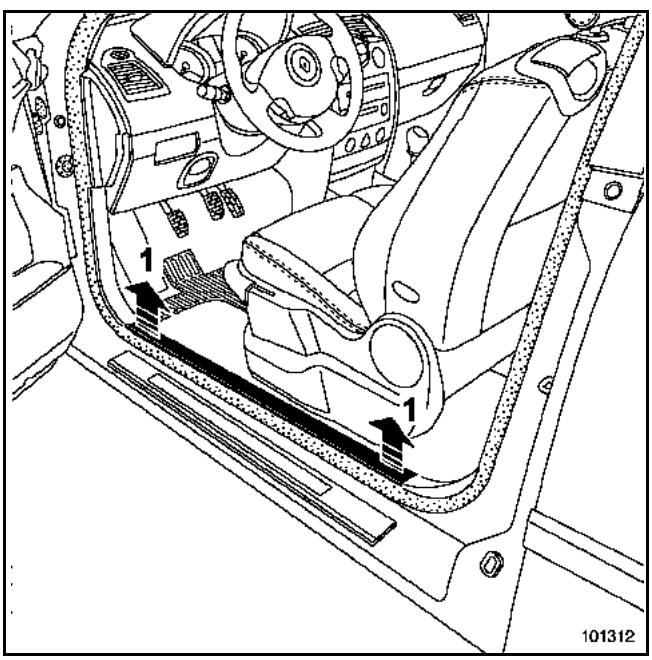


Отсоедините облицовку передней панели порога (1).

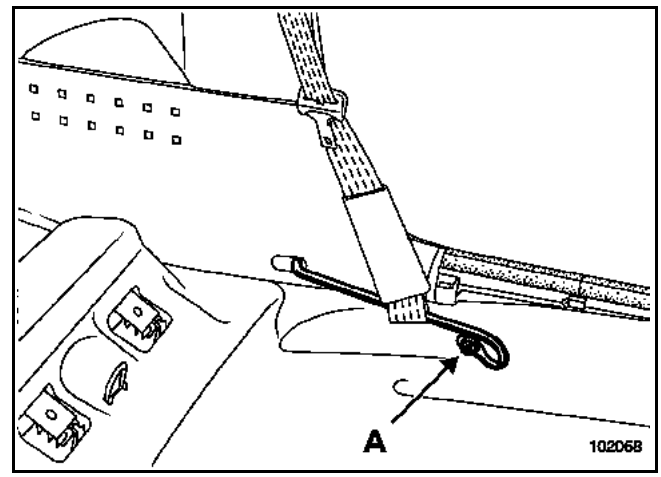


Снимите:
– подушку заднего сиденья,
– болт (A).

Снимите рельс крепления ремня.

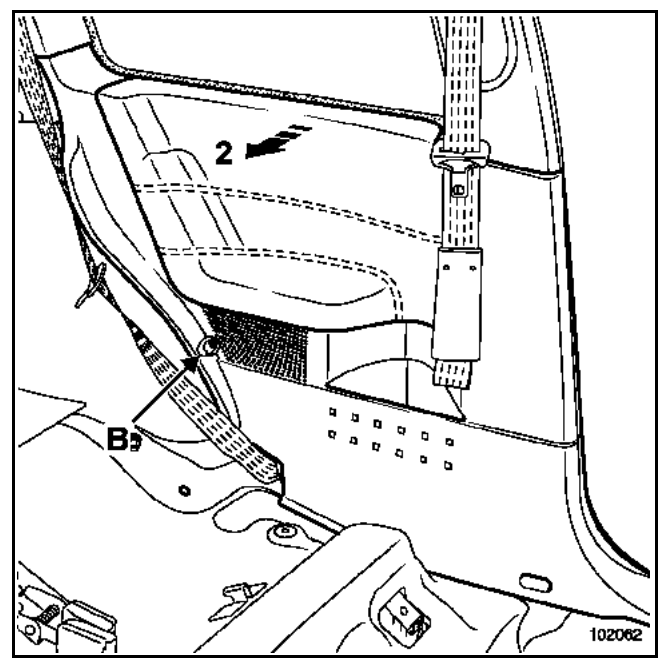


Отверните винт (B).

Отсоедините облицовку (2) от фиксаторов.

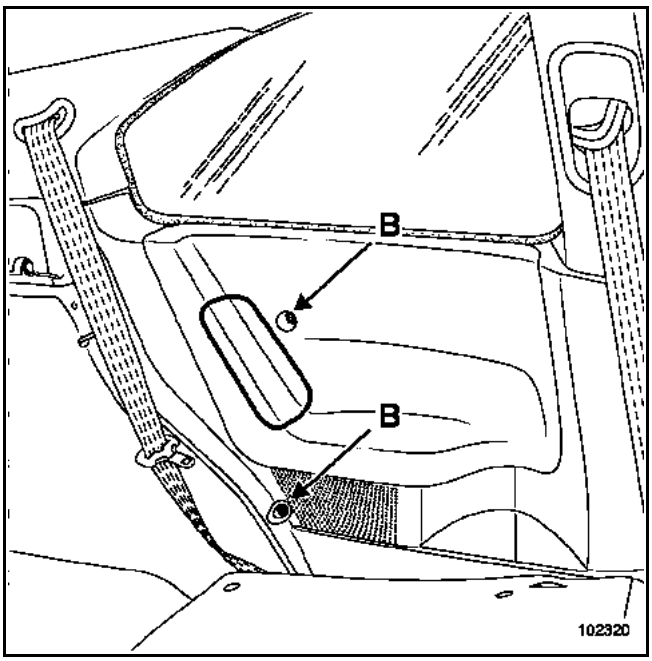


Для автомобилей, оснащенных задними боковыми подушками безопасности:

Выверните два болта (B).

Снимите облицовку заднего крыла.

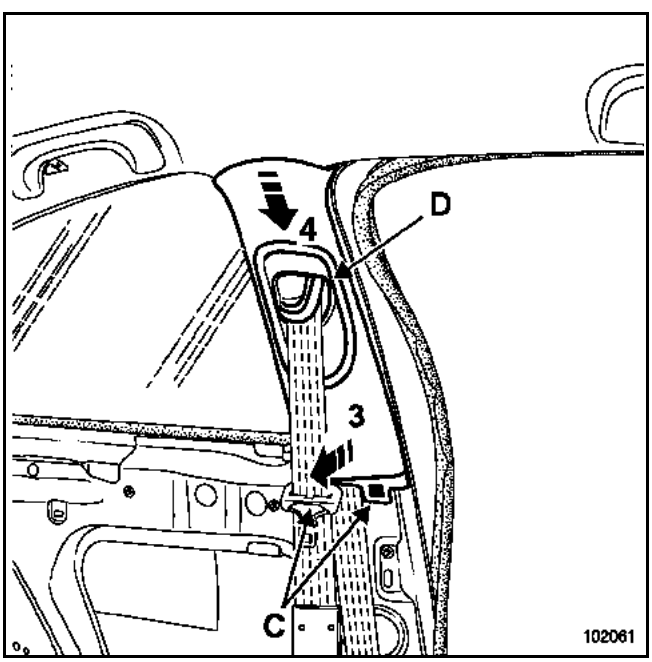


Частично демонтируйте уплотнитель двери.

Отожмите нижние фиксаторы (C).

Снимите:
– облицовку в направлениях (3) и (4),
– ремень безопасности через отверстие (D).

**УСТАНОВКА**

Установка производится в порядке, обратном снятию.

Затяните болт крепления рельса ремня безопасности моментом **21 Н.м**.

**СНЯТИЕ (3-дверная модификация)**

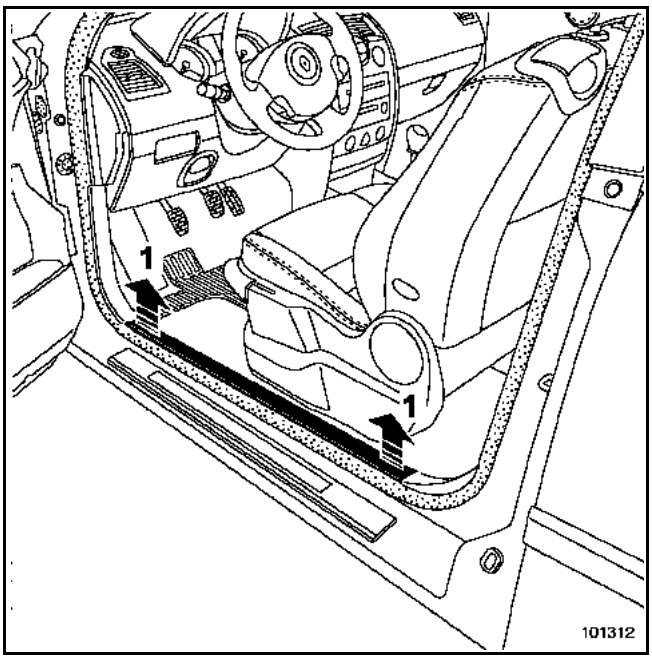


Отсоедините облицовку от фиксаторов (1).

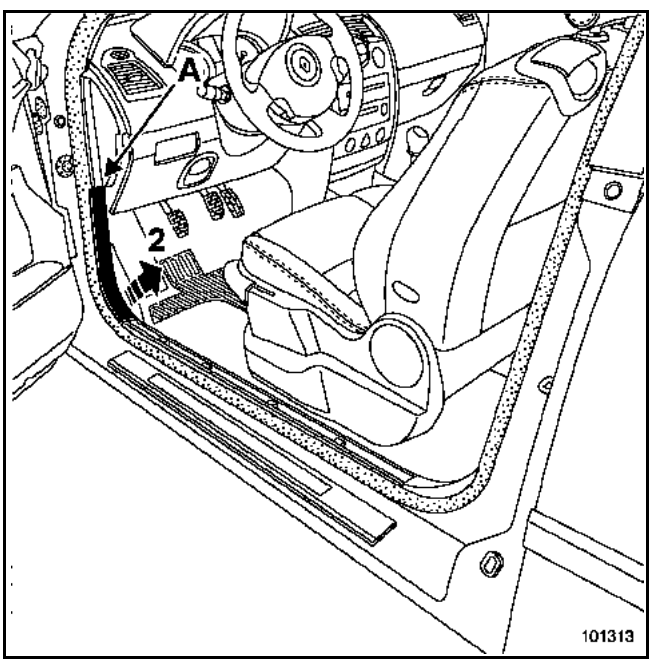


Снимите боковой щиток приборной панели.

Отсоедините:
– фиксатор (A),
– облицовку (2).

**УСТАНОВКА**

Установка производится в порядке, обратном снятию.

**СНЯТИЕ (5-ти дверная модификация)**

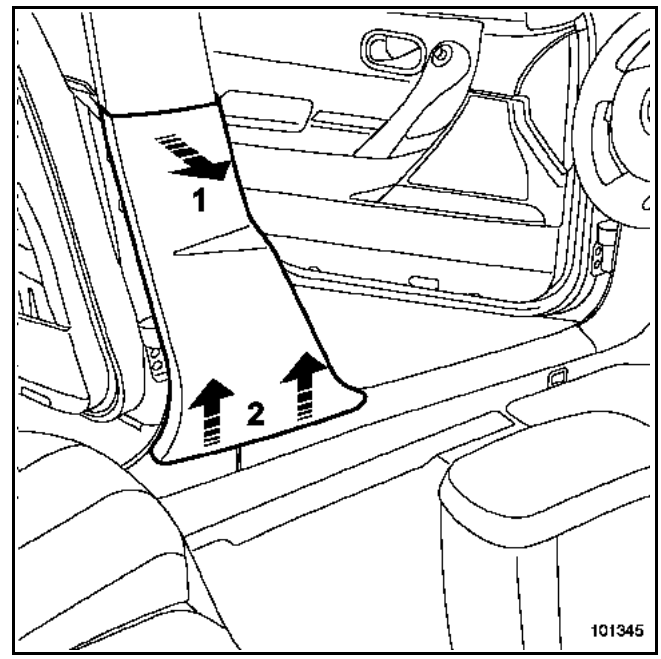


Отсоедините облицовку от фиксаторов (1).

Отсоедините обивку (2).

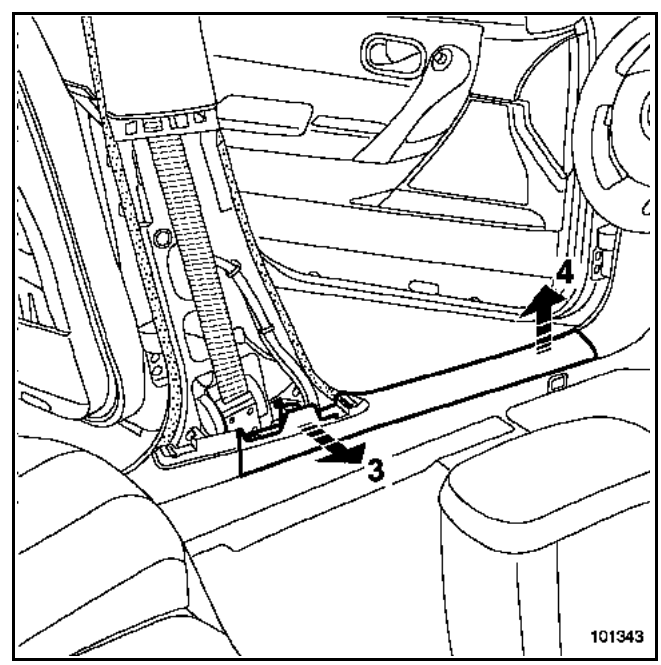


Отсоедините от фиксаторов облицовку (3) и (4).

**УСТАНОВКА**

Установка производится в порядке, обратном снятию.

**СНЯТИЕ**

Сдвиньте вперед переднее сиденье.

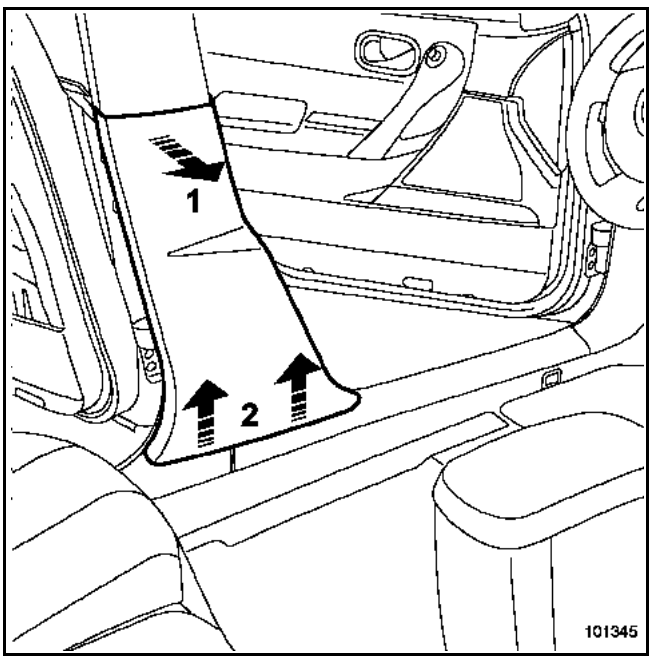


Отсоедините облицовку в верхней части (1).

Отсоедините обивку (2).

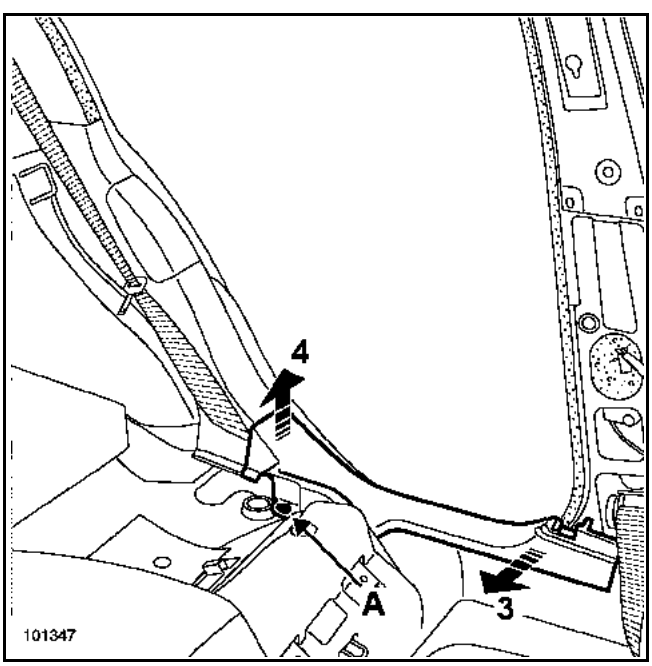


Снимите:
– подушку заднего сидения,
– держатель (A) при помощи щипцов для снятия держателей обивок и облицовок.

Отсоедините от фиксаторов облицовку (3) и (4).

**УСТАНОВКА**

Установка производится в порядке, обратном снятию.

**СНЯТИЕ**

**ВАЖНОЕ ЗАМЕЧАНИЕ:**
На автомобилях, оснащенных задними боковыми подушками безопасности (см. рисунок ниже), перед тем, как приступать к снятию облицовки, обязательно заблокируйте с помощью диагностического прибора ЭБУ подушек безопасности (см. главу **88C**).

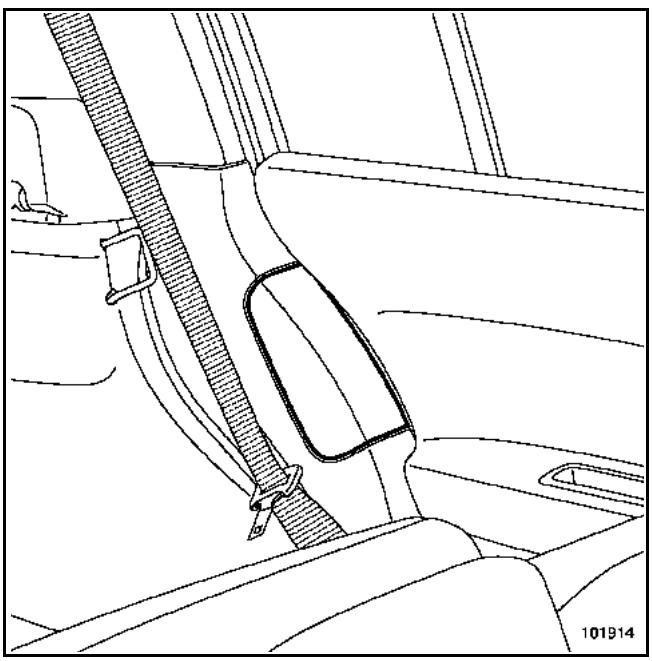


Сдвиньте сиденье вперед.

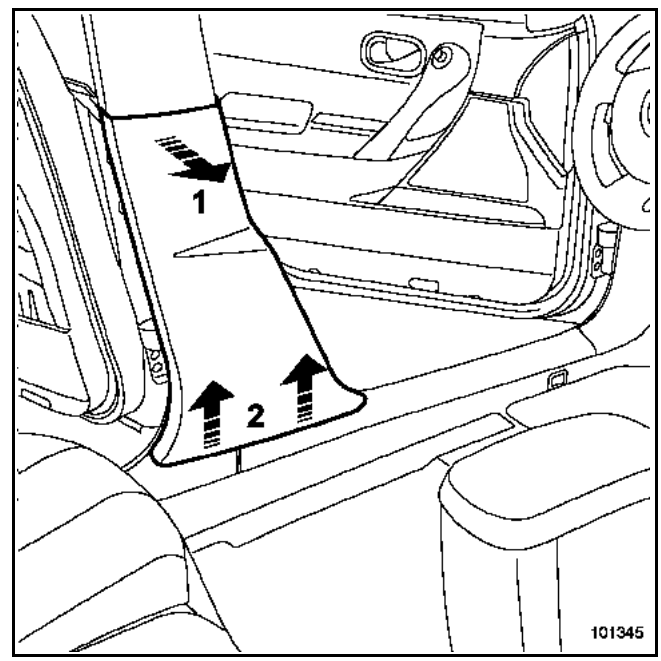


Отсоедините облицовку в верхней части (1).

Отсоедините обивку (2).

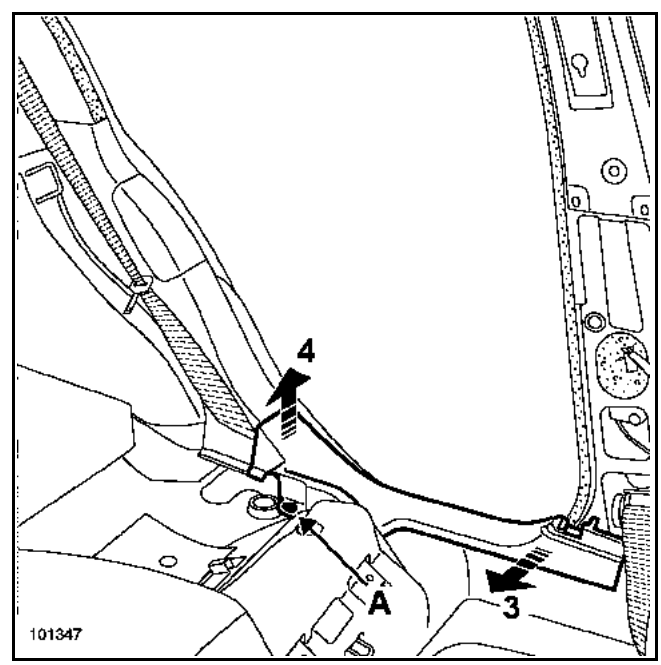


Снимите подушку заднего сидения.

Снимите держатель (A) при помощи щипцов для снятия держателей обивок и облицовок.

Отсоедините от фиксаторов облицовку (3) и (4).

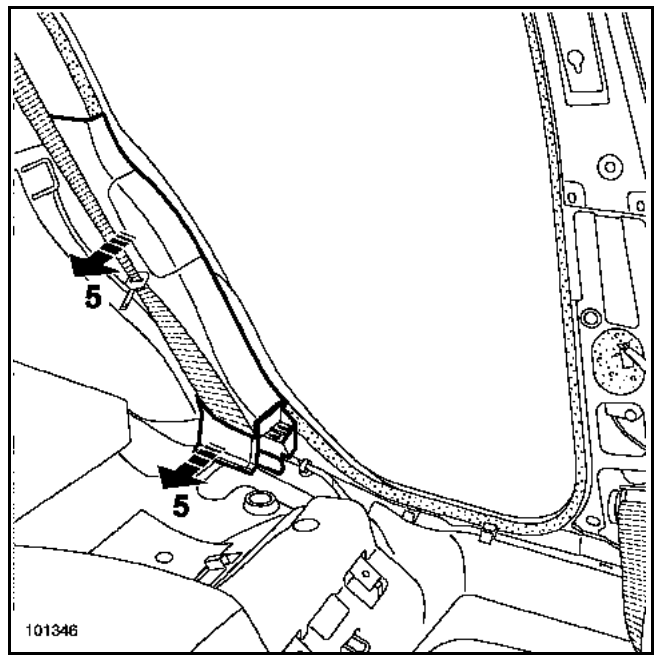


Отсоедините облицовку (5) отжав держатели.

**УСТАНОВКА**

Установка производится в порядке, обратном снятию.

| МОМЕНТ ЗАТЯЖКИ, Н.м | |
|---|---|
| Болт крепления рельса ремня безопасности | 21 |

**СНЯТИЕ**

**ВАЖНОЕ ЗАМЕЧАНИЕ:**
На автомобилях, оснащенных задними боковыми подушками безопасности, перед тем, как приступать к снятию облицовки заднего крыла, обязательно заблокируйте с помощью диагностического прибора ЭБУ подушек безопасности (см. главу **88C**).

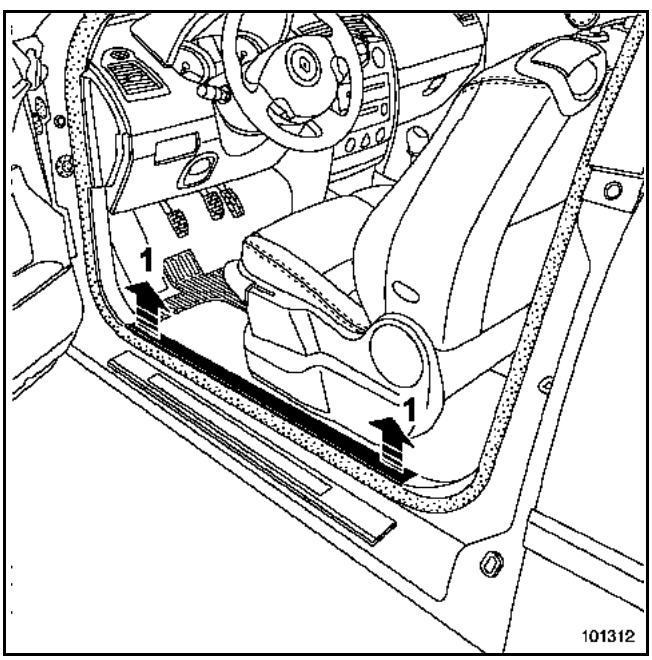


Отсоедините облицовку передней панели порога (1).

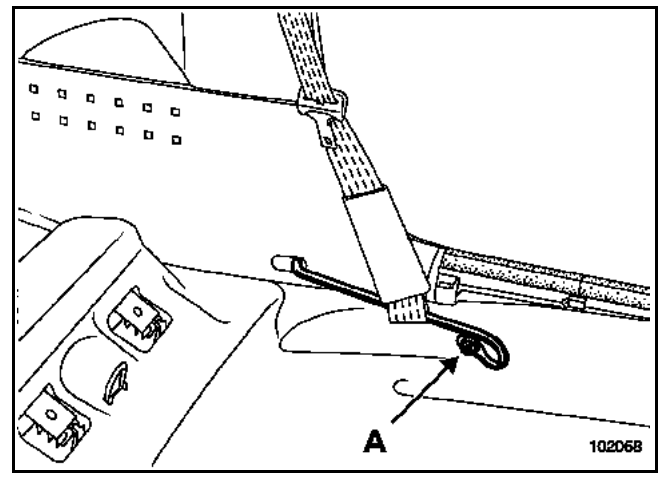


Снимите:
– подушку заднего сидения,
– болт (A).

Снимите рельс крепления ремня безопасности.

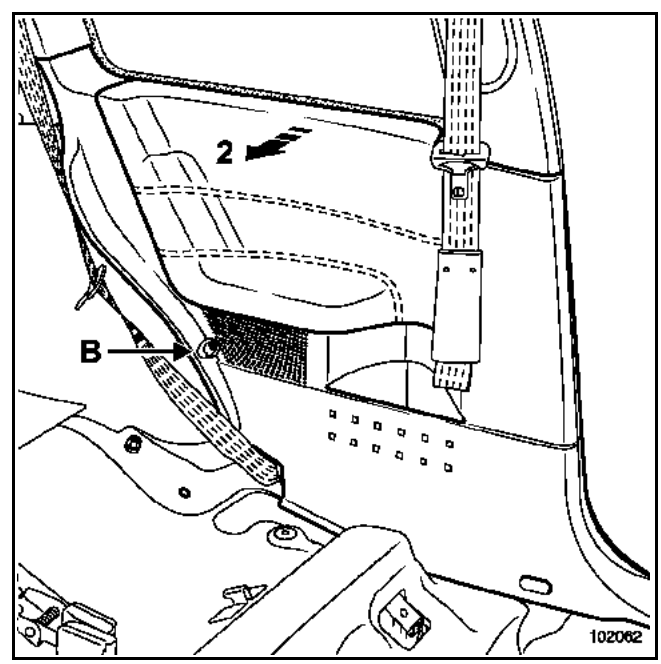


Отверните винт (B).

Отсоедините обивку (2).

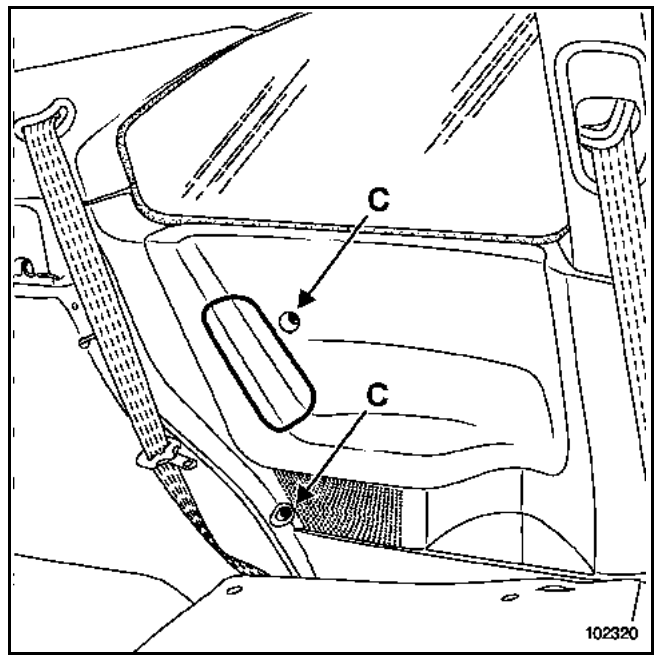


Для автомобилей, оснащенных задними боковыми подушками безопасности:

Выверните два болта (C).

Снимите облицовку.

**УСТАНОВКА**

Установка производится в порядке, обратном снятию.

Затяните болт крепления рельса ремня безопасности моментом **21 Н.м**.

| МОМЕНТ ЗАТЯЖКИ, Н.м | |
|---|---|
| **Нижний болт крепления ремня безопасности заднего сиденья** | **21** |

**СНЯТИЕ**

**ВАЖНОЕ ЗАМЕЧАНИЕ:**
На автомобилях, оснащенных задними боковыми подушками безопасности (см. рисунок ниже), перед тем, как приступать к снятию облицовки, обязательно заблокируйте с помощью диагностического прибора ЭБУ подушек безопасности (см. главу **88C**).

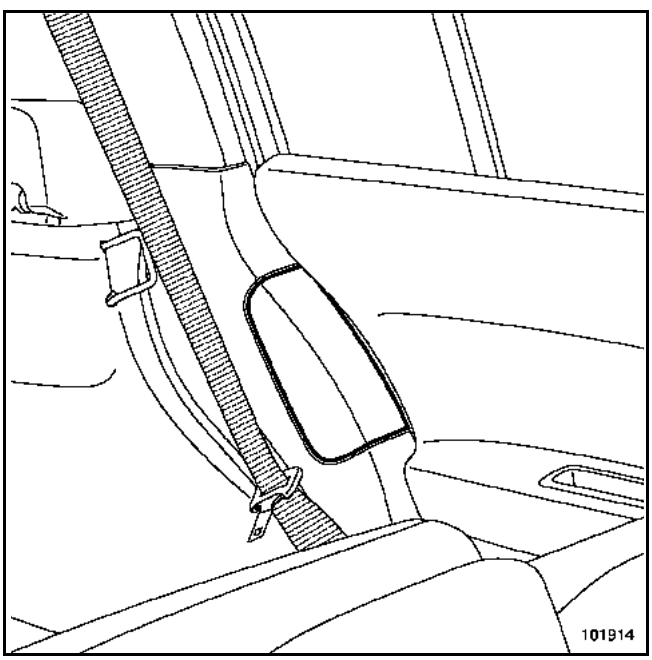


Сдвиньте вперед переднее сиденье.

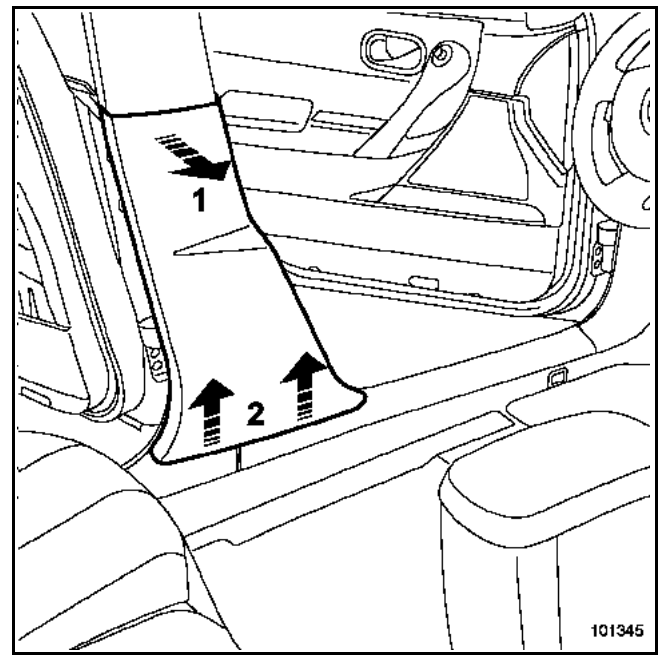


Отсоедините облицовку в верхней части (1).

Отсоедините обивку (2).

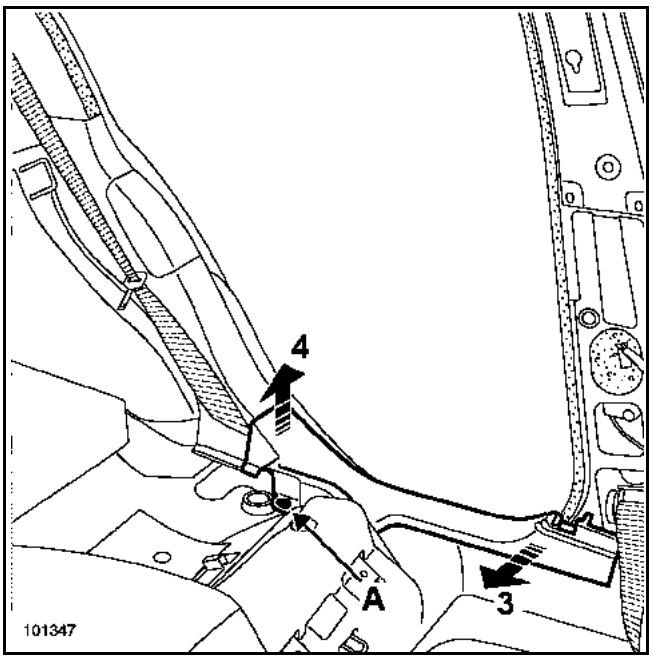


Снимите подушку заднего сидения.

Снимите держатель (A) при помощи щипцов для снятия держателей обивок и облицовок.

Отсоедините от фиксаторов облицовку (3) и (4).

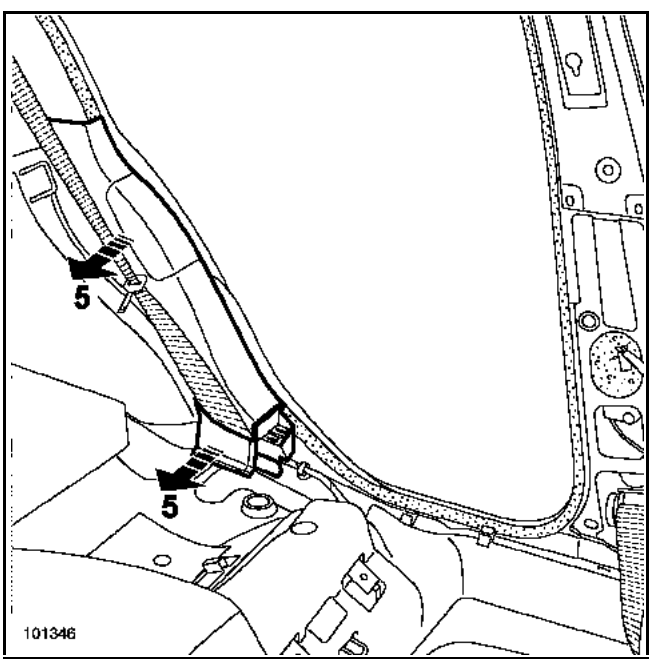


Отсоедините облицовку (5) отжав держатели.

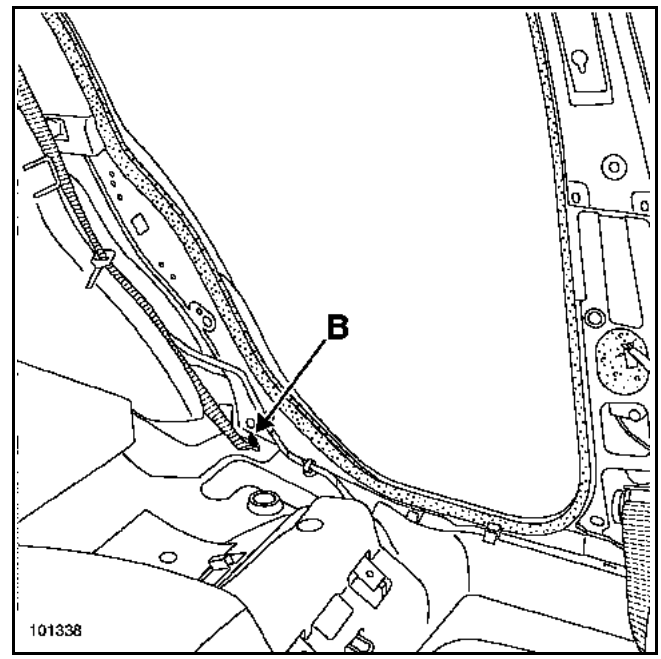


Отверните нижний болт крепления ремня безопасности (B).

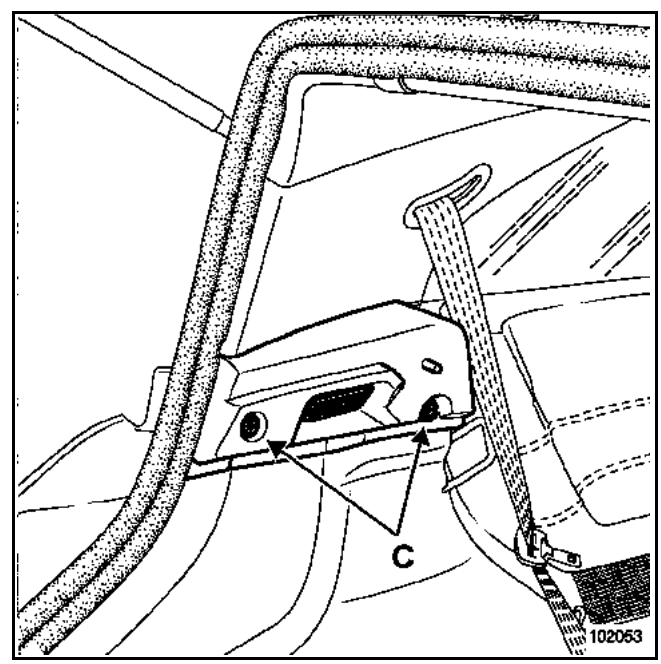


Выверните болты (C).

Частично отсоедините полку.

Отсоедините колодку проводов от фонаря освещения багажного отделения.

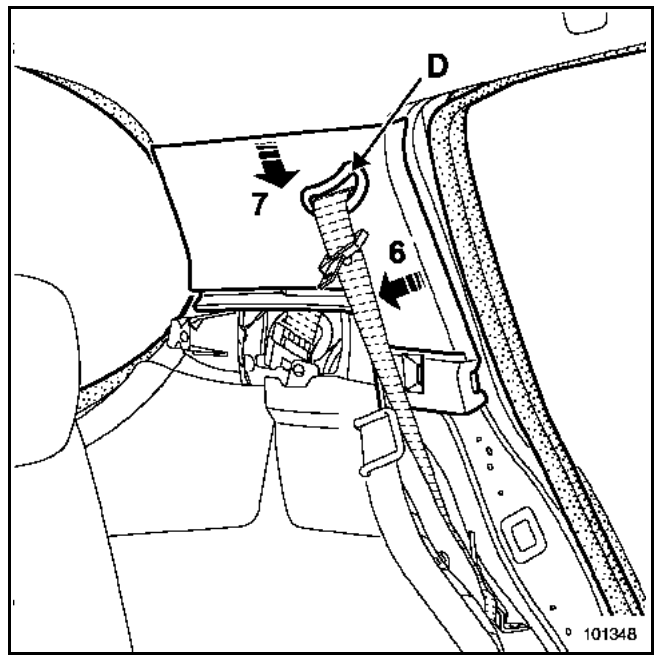


Отсоедините облицовку (6), отжав держатели.

Снимите:
– облицовку (7),
– ремень безопасности через отверстие (D).

**УСТАНОВКА**

Установка производится в порядке, обратном снятию.

Затяните нижние болты крепления ремня безопасности заднего сиденья моментом **21 Н.м**.

| МОМЕНТ ЗАТЯЖКИ, Н.м | |
|---|---|
| **Нижний болт крепления заднего ремня безопасности и рельса** | **21** |

**СНЯТИЕ**

**ВАЖНОЕ ЗАМЕЧАНИЕ:**
На автомобилях, оснащенных задними боковыми подушками безопасности, перед тем, как приступать к снятию облицовки заднего крыла, обязательно заблокируйте с помощью диагностического прибора ЭБУ подушек безопасности (см. главу **88C**).

Снимите заднюю полку.

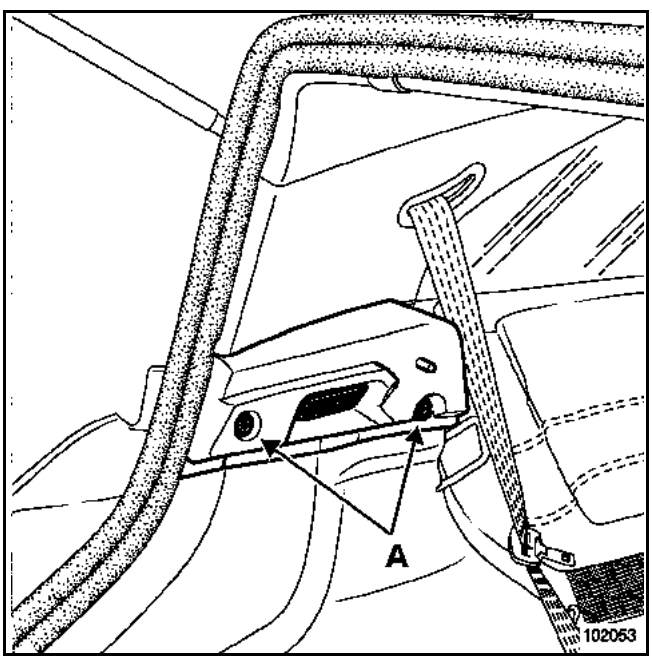


Отверните болты (A).

Частично отсоедините полку.

Отсоедините колодку проводов от фонаря освещения багажного отделения.

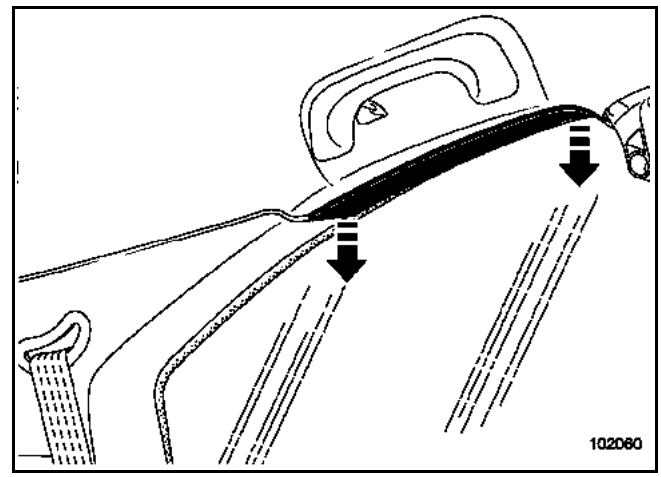


Отсоедините верхнюю облицовку.

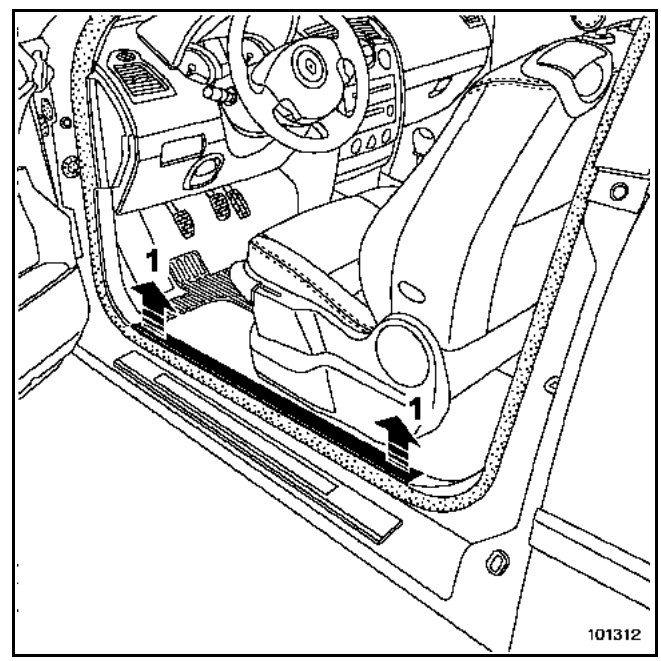


Отсоедините облицовку передней панели порога (1).

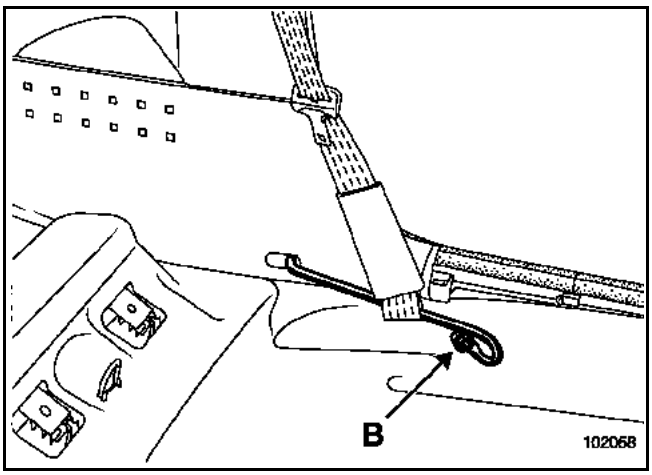


Отверните болт крепления (B) рельса ремня безопасности.

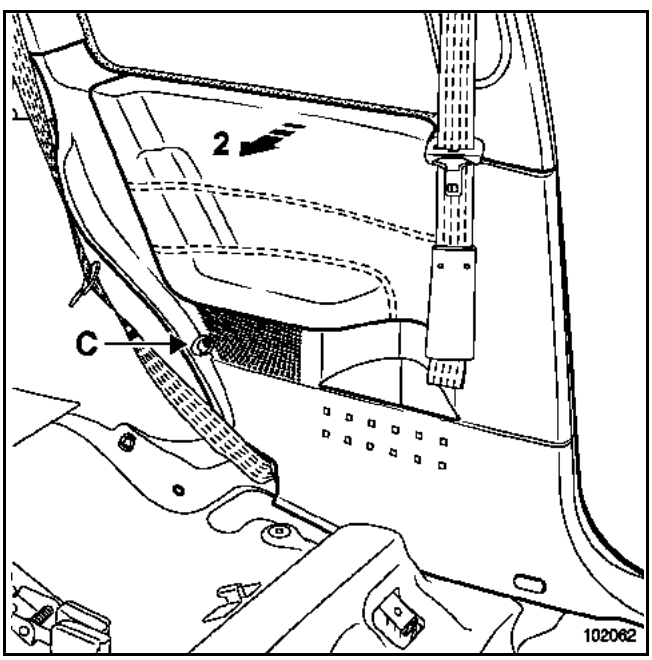


Снимите болт (C).

Отсоедините облицовку заднего крыла (2).

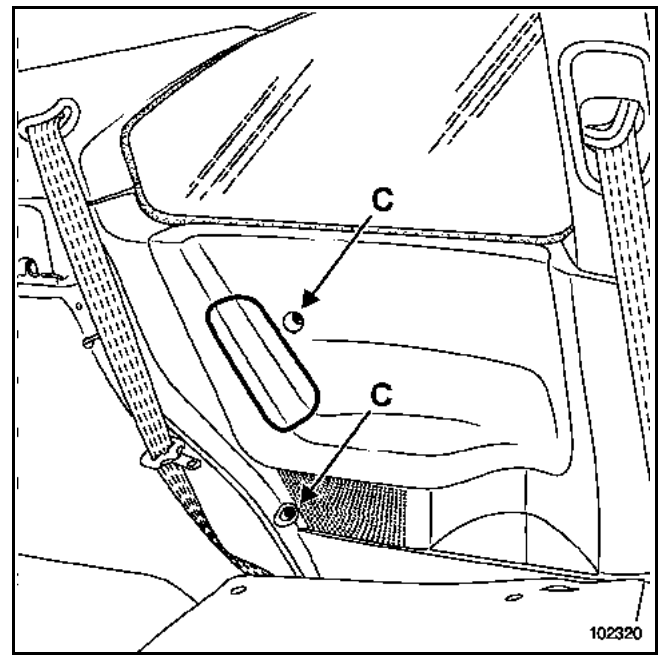


Для автомобилей, оснащенных задними боковыми подушками безопасности:

Выверните два болта (C).

Снимите облицовку заднего крыла.

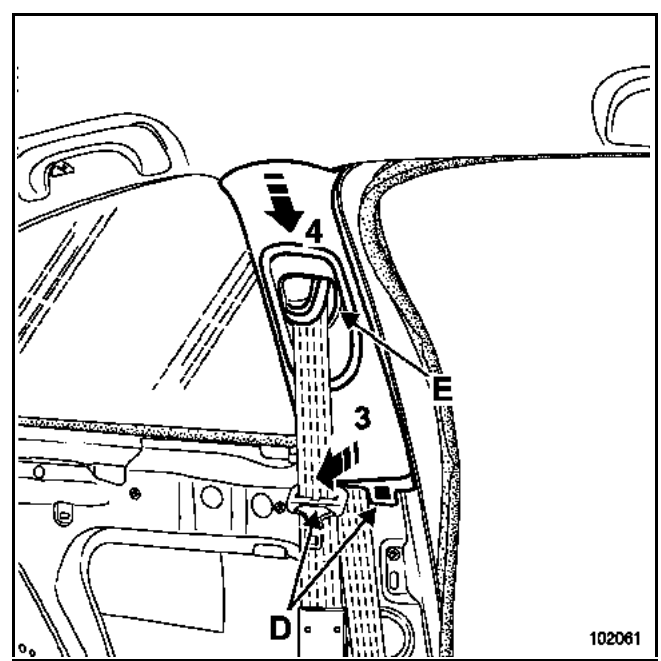


Частично демонтируйте уплотнитель двери.

Отсоедините нижние фиксаторы (D).

Снимите:
– облицовку в направлениях (3) и (4),
– ремень безопасности через отверстие (E).

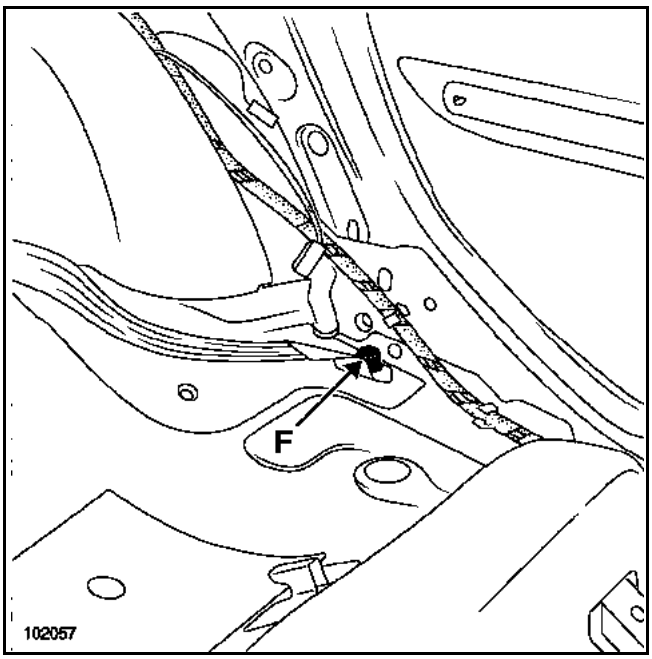


Отверните нижний болт крепления ремня безопасности (F).

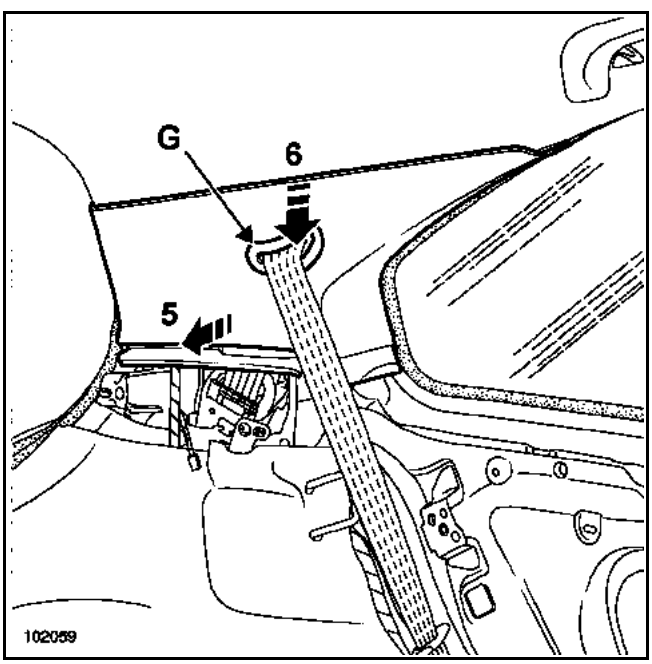


Частично отсоедините уплотнитель багажника.

Отсоедините от фиксаторов облицовку панели боковины, переместив ее в направлении (5).

Снимите:
– облицовку, переместив ее в направлении (6),
– ремень безопасности через отверстие (G).

**УСТАНОВКА**

Установка производится в порядке, обратном снятию.

Затяните нижние болты крепления ремня безопасности заднего сиденья и рельса моментом **21 Н.м**.

## СНЯТИЕ

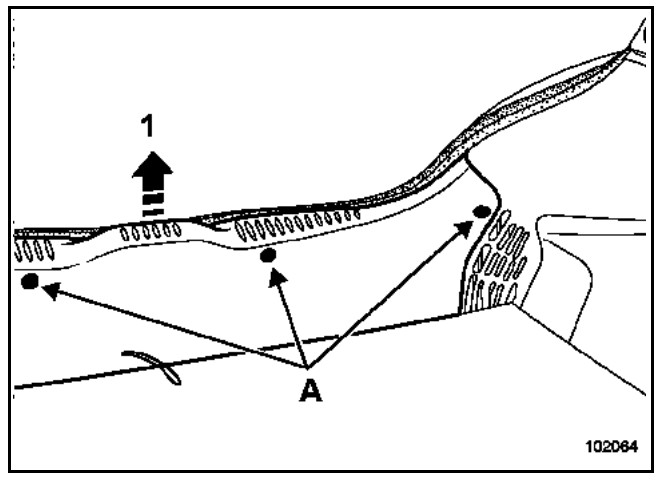


Снимите:
– болты (A),
– декоративную накладку фиксатора замка.

Отсоедините облицовку (1).

## УСТАНОВКА

Установка производится в порядке, обратном снятию.

## СНЯТИЕ

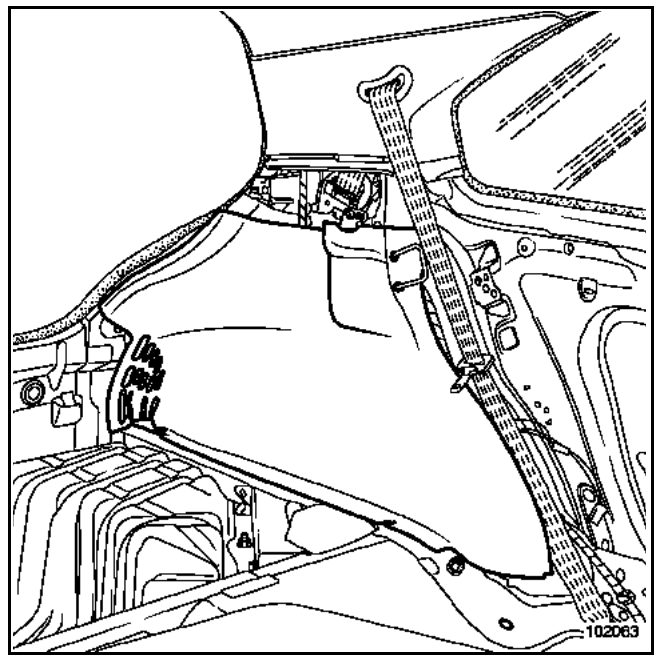


Снимите:
– облицовку панели задка (см. главу **71A-J**),
– полку,
– на 5-дверной модификации: верхнюю облицовку панели заднего порога (см. главу **71A-F**),
– на 3-дверной модификации: облицовку заднего крыла (см. главу **71A-G**).

Откиньте спинку заднего сиденья.

Снимите:
– частично уплотнитель двери задка,
– облицовку колесной арки.

## УСТАНОВКА

Установка производится в порядке, обратном снятию.

| МОМЕНТ ЗАТЯЖКИ, Н.м | |
|---|---|
| **Нижний болт крепления ремня безопасности заднего сиденья** | **21** |

**СНЯТИЕ**

**ВАЖНОЕ ЗАМЕЧАНИЕ:**
Перед тем, как приступать к снятию обивки крыши, обязательно заблокируйте с помощью диагностического прибора ЭБУ подушек безопасности (см. главу **88C**).

Снимите:
– облицовку стойки проема ветрового стекла (см. главу **71A-A**),
– солнцезащитные козырьки (см. главу **57A-F**),

Снимите частично:
– уплотнители дверных проемов,
– уплотнитель двери задка.

**ВНИМАНИЕ!**
С уплотнителями проемов обращайтесь осторожно, чтобы не повредить их и не допустить их загрязнения.

**Снятие внутреннего зеркала заднего вида:**

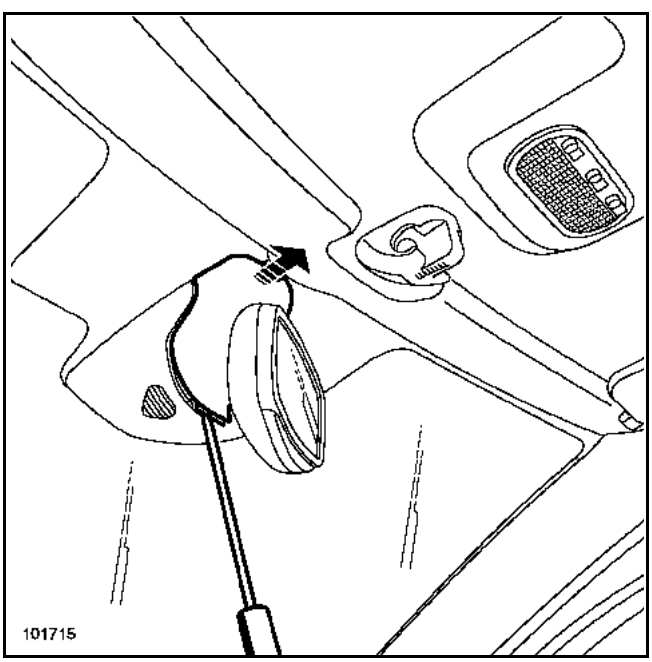


Отсоедините верхний облицовочный кожух.

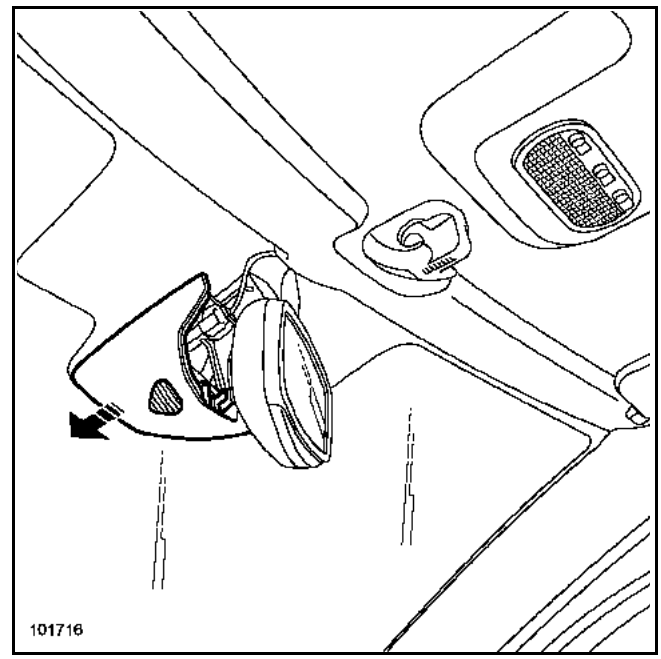


Отсоедините нижний облицовочный кожух.

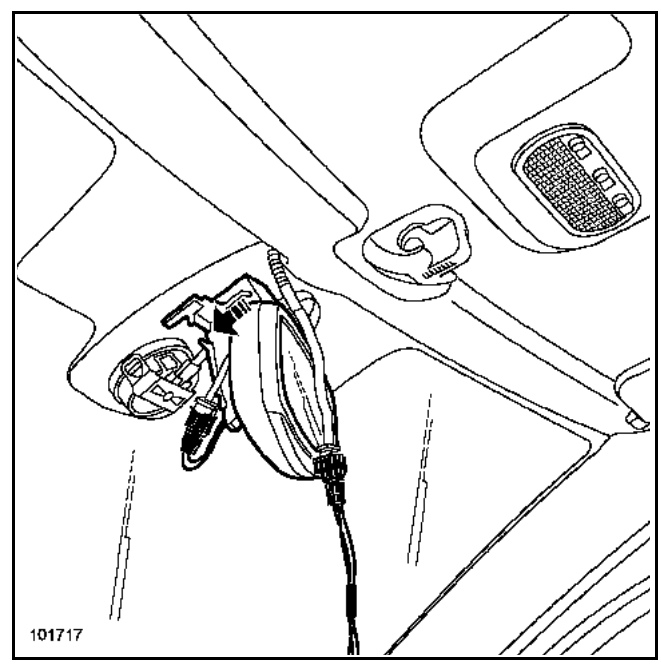


Разъедините разъемы.

Снимите зеркало заднего вида.

**ПРИМЕЧАНИЕ:**
При снятии зеркала заднего вида примите меры, чтобы не повредить датчик дождя, который расположен в непосредственной близости.

**Снятие облицовки панели боковины:**

Сдвиньте сиденье вперед.

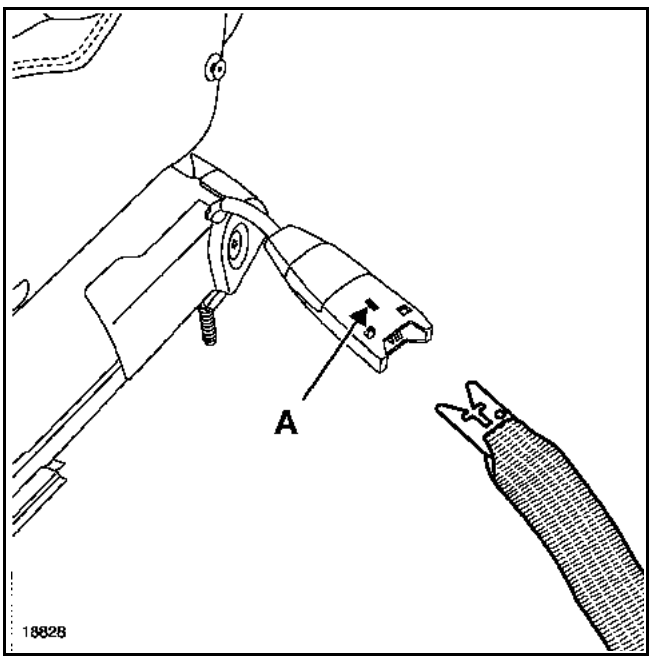


Отсоедините ремень безопасности, нажав на стопор (A).

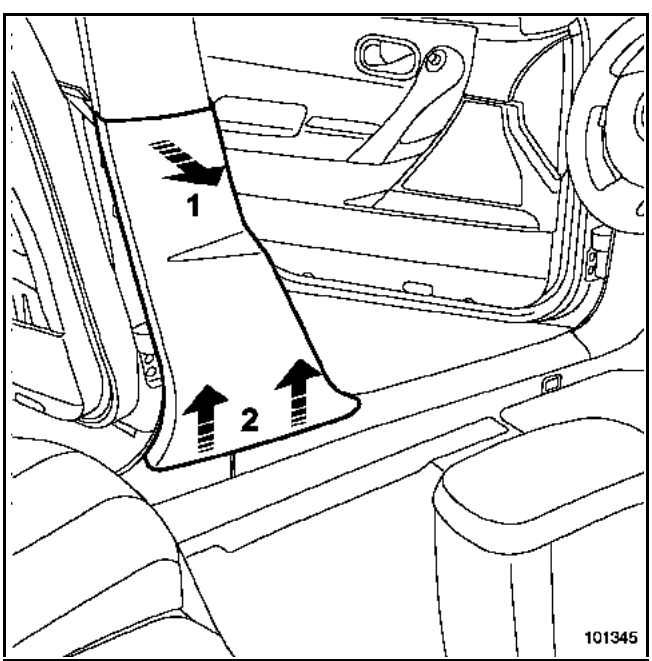


Отсоедините облицовку в верхней части (1).

Отсоедините обивку (2).

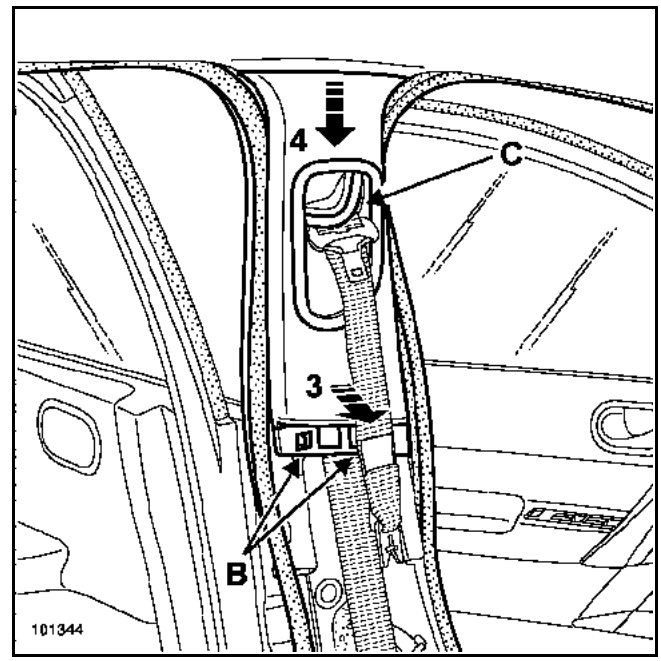


Частично отсоедините уплотнители дверей.

Отсоедините нижние фиксаторы (B).

Снимите:
– облицовку в направлениях (3) и (4),
– ремень безопасности через отверстие (C).

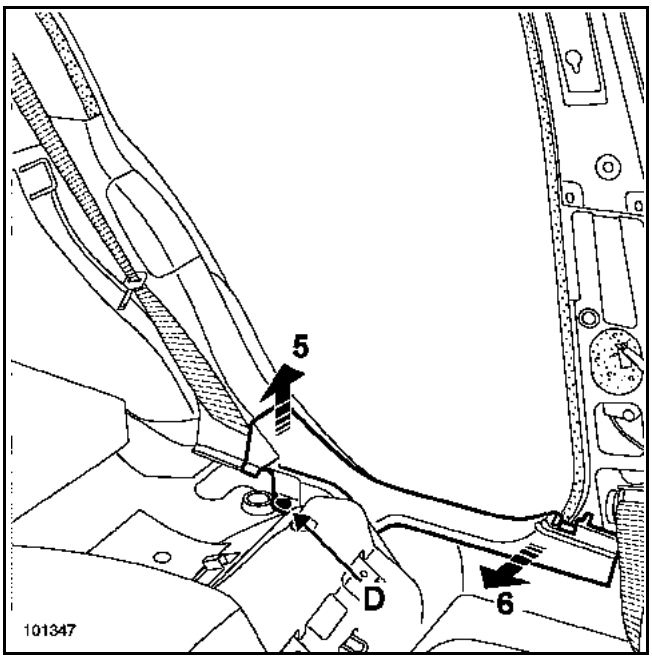


Откиньте подушку заднего сидения.

Снимите держатель (D) при помощи щипцов для снятия держателей обивок и облицовок.

Отсоедините облицовку, переместив ее в направлениях (5) и (6).

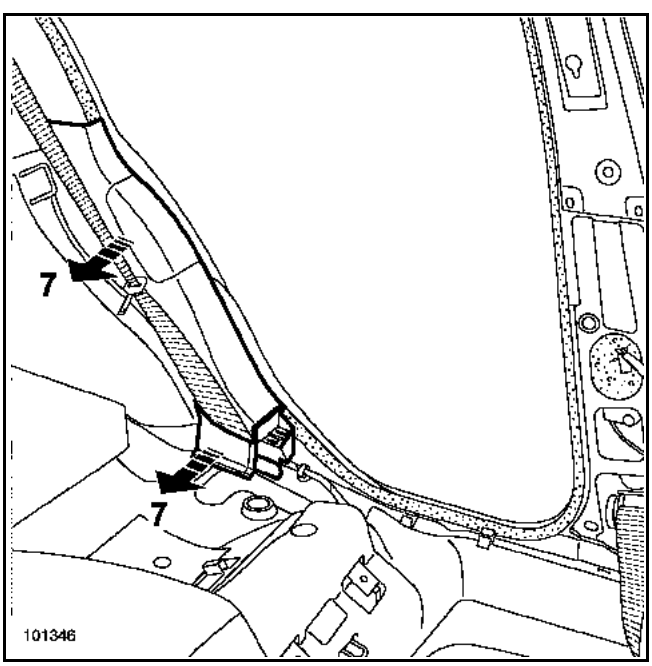


Отсоедините облицовку, переместив ее в направлении (7).

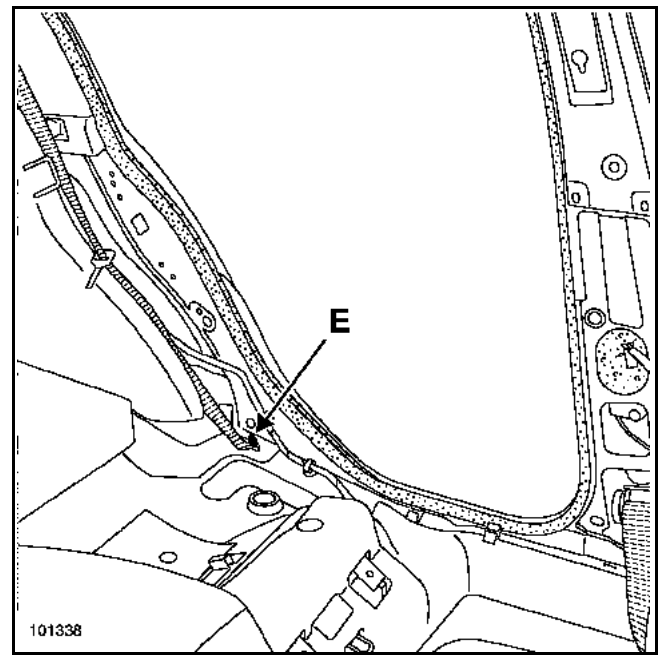


Отверните нижний болт крепления ремня безопасности (E).

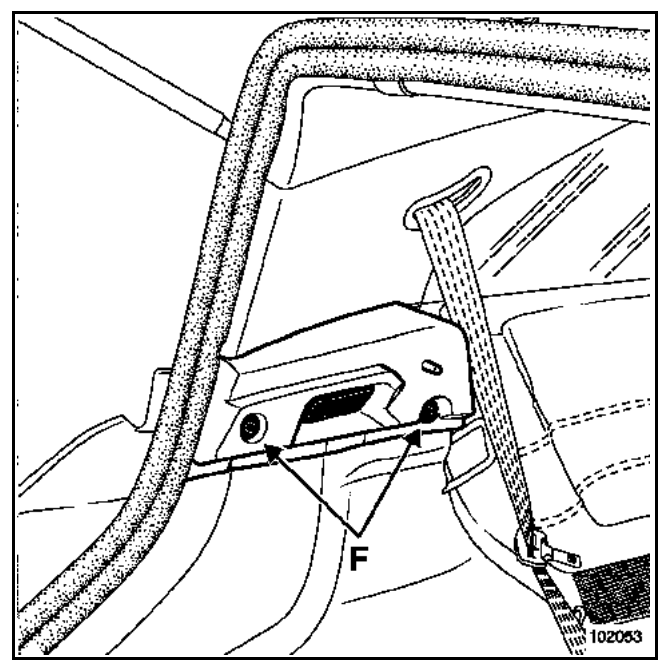


Отверните болты (F).

Частично отсоедините полку.

Отсоедините колодку проводов от фонаря освещения багажного отделения.

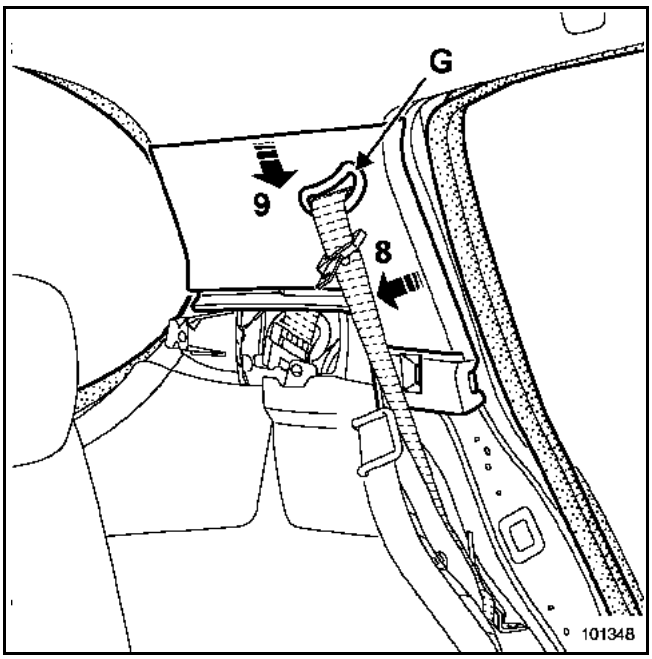


Отсоедините облицовку (8), отжав держатели.

Снимите:
– облицовку, переместив ее в направлении (9),
– ремень безопасности через отверстие (G).

**Снятие поручней:**

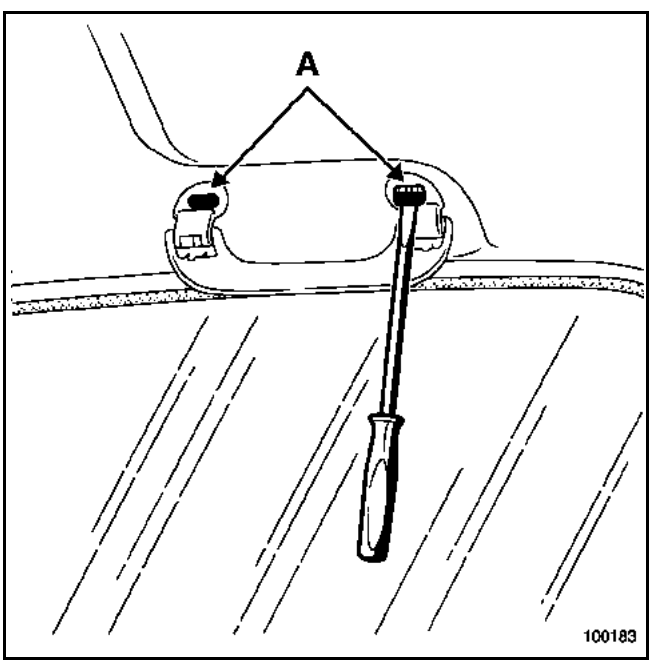


С помощью приспособления **Car. 1597** отсоедините два установочных выступа (A), затем снимите деталь, потянув ее рукой вниз.

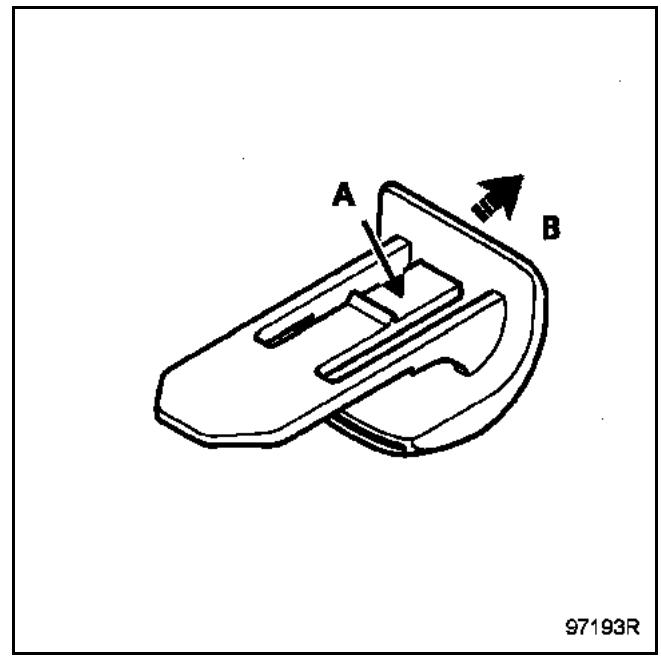


Отожмите два задних верхних держателя облицовки.

**Следующие работы выполняются вдвоем с помощником.**

Осторожно отсоедините обивку на липучках.

Положите обивку на подголовники и разъедините разъемы.

Осторожно извлеките обивку через проем двери задка, приняв меры к тому, чтобы не допустить образования на обивке складок.

**Особенности снятия обивки крыши, оснащенной люком:**

**ПРИМЕЧАНИЕ:**
В описанной ниже методике приведены лишь дополнительные операции, выполняемые, если автомобиль оснащен люком крыши.
В остальном методика та же, что и для автомобилей без люка крыши.

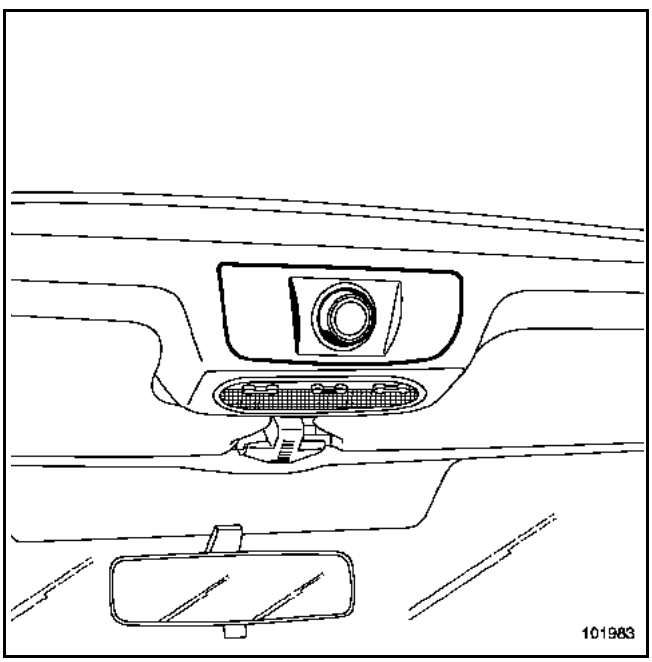


Снимите переключатель люка крыши.

Разъедините разъемы.

**ВНИМАНИЕ!**
Операции с обивкой крыши надо выполнять осторожно, так как наличие выреза под люк обуславливает непрочность боковин и могут образоваться складки.

**УСТАНОВКА**

Внесите обивку в автомобиль через проем двери задка.

Соедините разъемы.

Отцентрируйте обивку при поднятых поручнях.

Установка производится в порядке, обратном снятию.

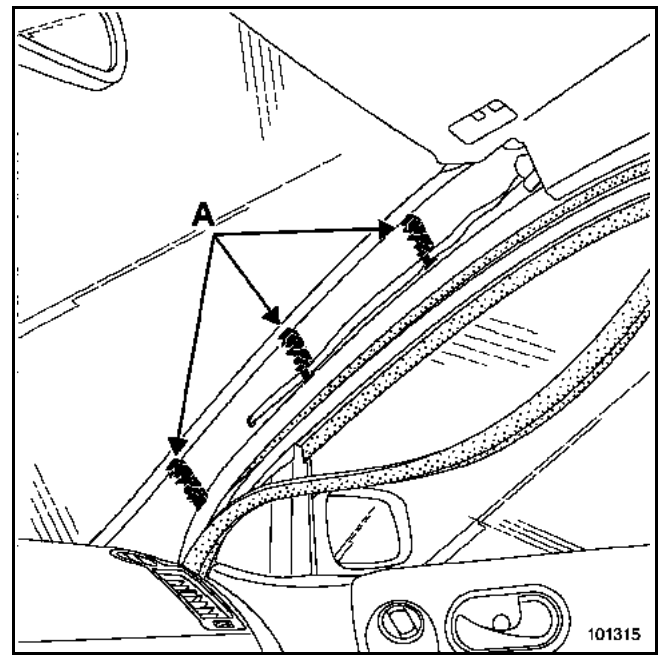


Перед установкой обивки проверьте состояние держателей (A), складской номер: **82 00 100 314**.

**ВНИМАНИЕ:**
провод антенны навигационной системы Carminat закреплен на держателях левой стойки проема ветрового стекла.

Затяните нижние болты крепления ремня безопасности заднего сиденья моментом **21 Н.м**.

| МОМЕНТ ЗАТЯЖКИ, Н.м | |
|---|---|
| **Болт крепления рельса ремня безопасности** | **21** |

**СНЯТИЕ**

**ВАЖНОЕ ЗАМЕЧАНИЕ:**
Перед тем, как приступать к снятию обивки крыши, обязательно заблокируйте с помощью диагностического прибора ЭБУ подушек безопасности (см. главу **88C**).

Снимите:
– облицовку стойки проема ветрового стекла (см. главу **71A-A**),
– солнцезащитные козырьки (см. главу **57A-F**),

Снимите частично:
– уплотнители дверных проемов,
– уплотнитель двери задка.

**ВНИМАНИЕ!**
С уплотнителями проемов обращайтесь осторожно, чтобы не повредить их и не допустить их загрязнения.

**Снятие внутреннего зеркала заднего вида:**

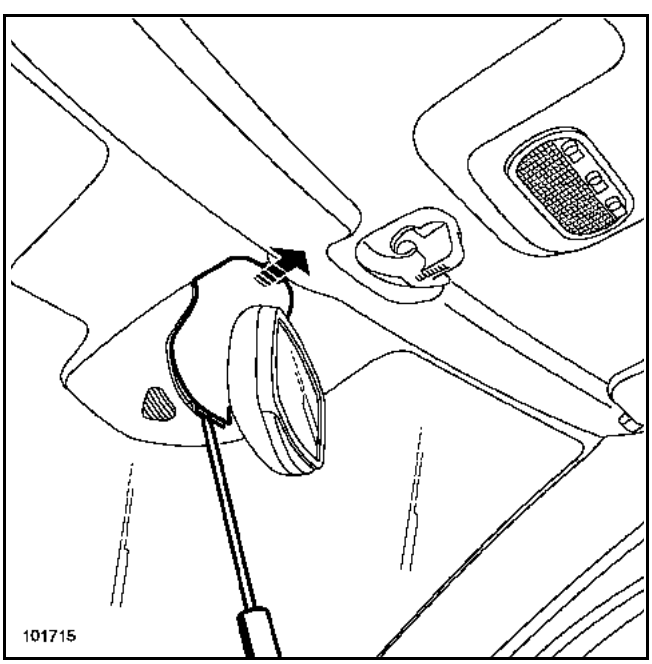


Отсоедините верхний облицовочный кожух.

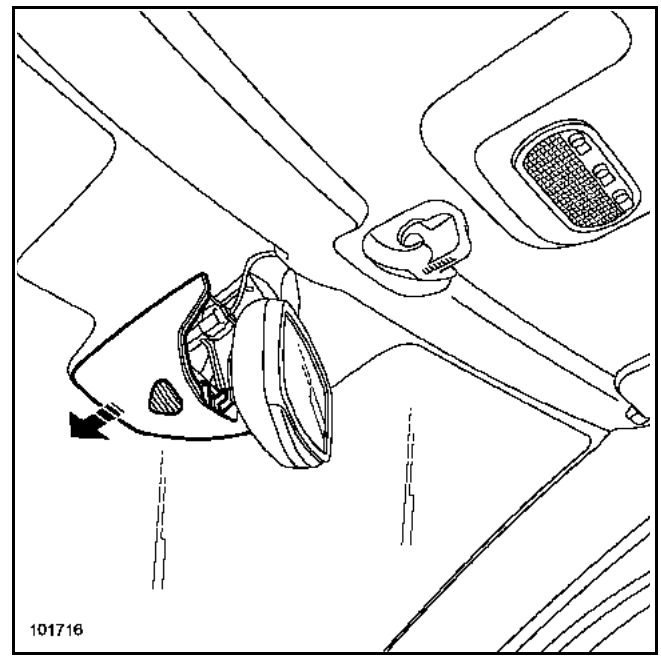


Отсоедините нижний облицовочный кожух.

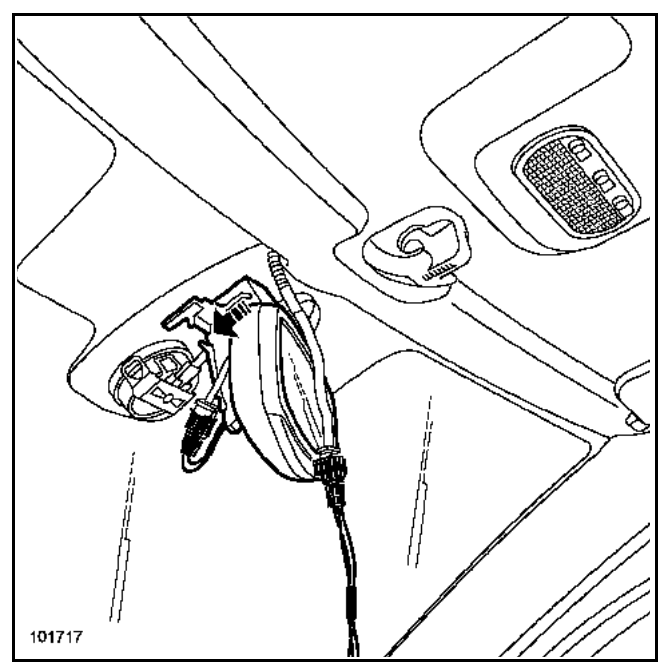


Разъедините разъемы.

Снимите зеркало заднего вида.

**ПРИМЕЧАНИЕ:**
При снятии зеркала заднего вида примите меры, чтобы не повредить датчик дождя, который расположен в непосредственной близости.

**Снятие облицовки панели боковины:**

Снимите заднюю полку.

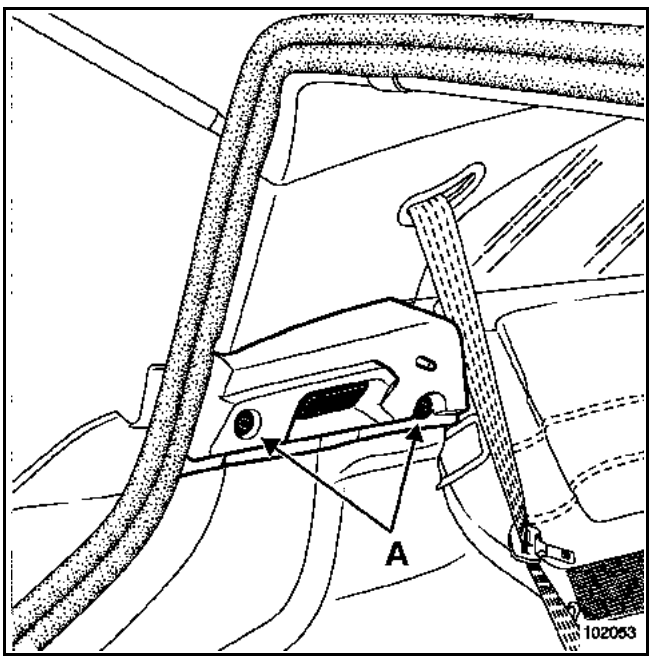


Отверните болты (A).

Частично отсоедините полку.

Отсоедините колодку проводов от фонаря освещения багажного отделения.

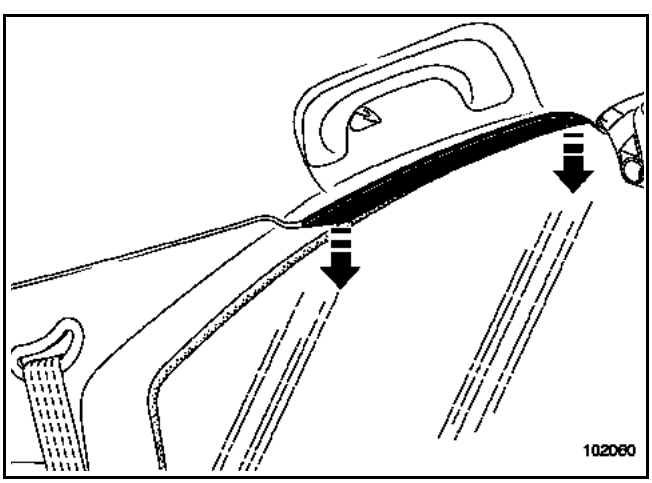


Отсоедините верхнюю облицовку.

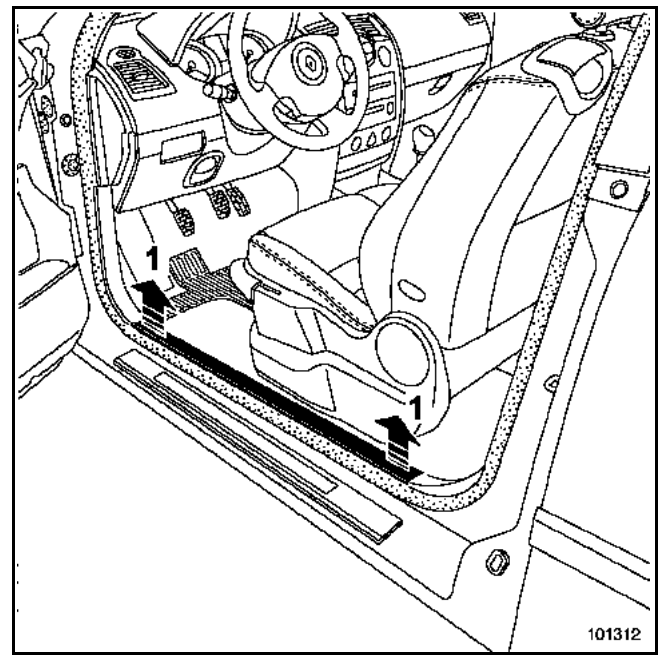


Сдвиньте вперед переднее сиденье.

Отсоедините облицовку передней панели порога (1).

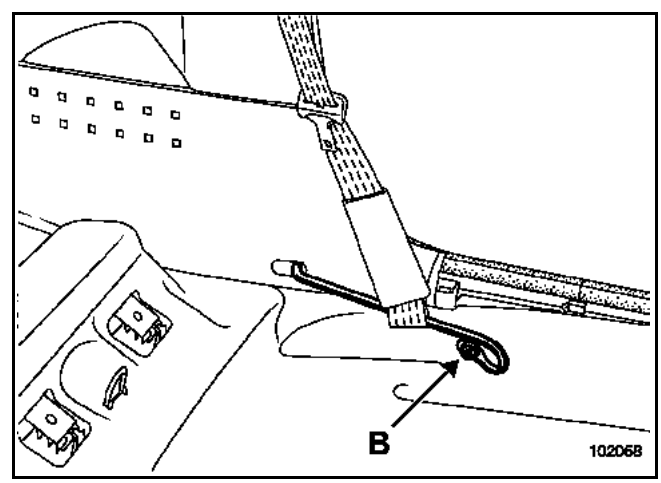


Отверните болт крепления (B) рельса ремня безопасности.

Снимите ремень безопасности.

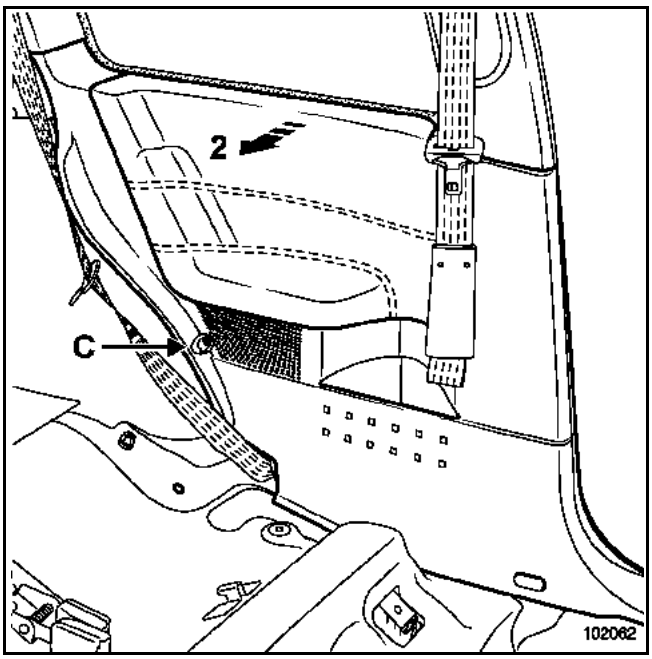


Снимите болт (C).

Отсоедините облицовку заднего крыла (2).

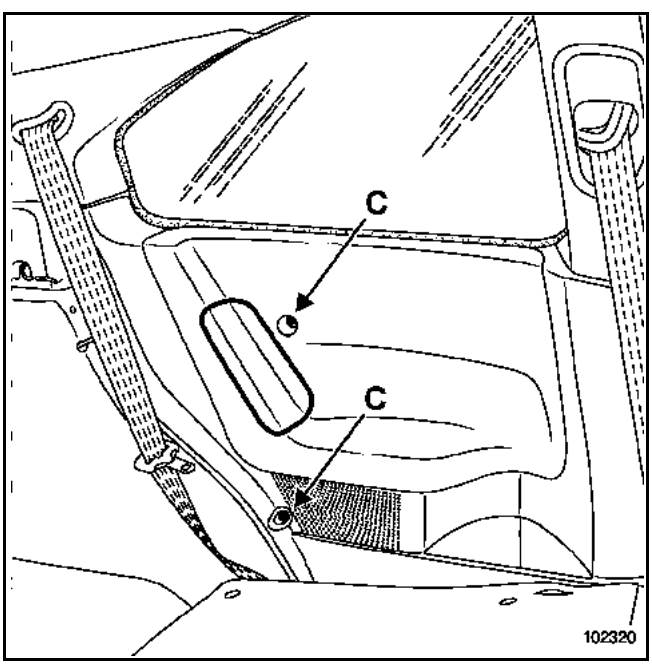


Для автомобилей, оснащенных задними боковыми подушками безопасности:

Выверните два болта (C).

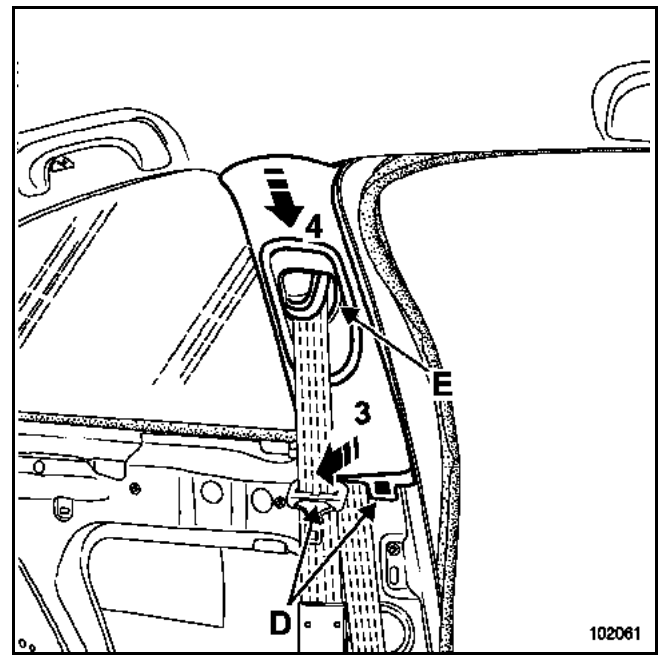


Частично демонтируйте уплотнитель двери.

Отсоедините нижние фиксаторы (D).

Снимите:
– облицовку в направлениях (3) и (4),
– ремень безопасности через отверстие (E).

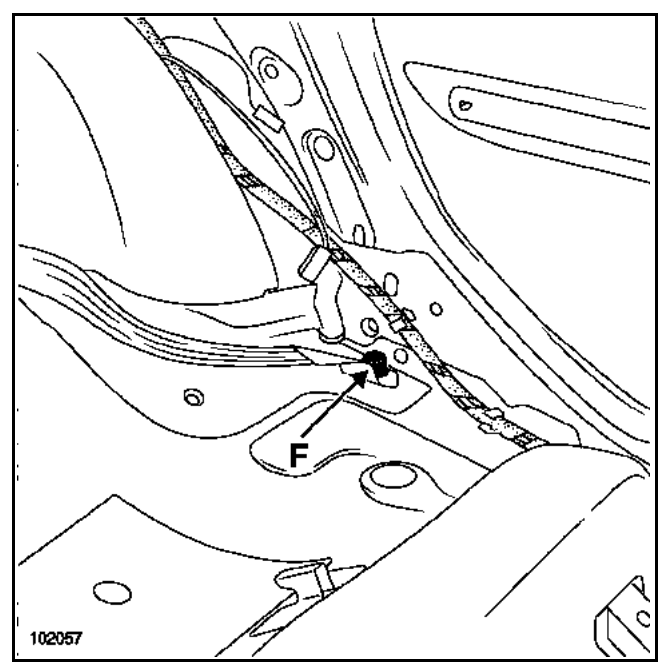


Отверните нижний болт крепления ремня безопасности (F).

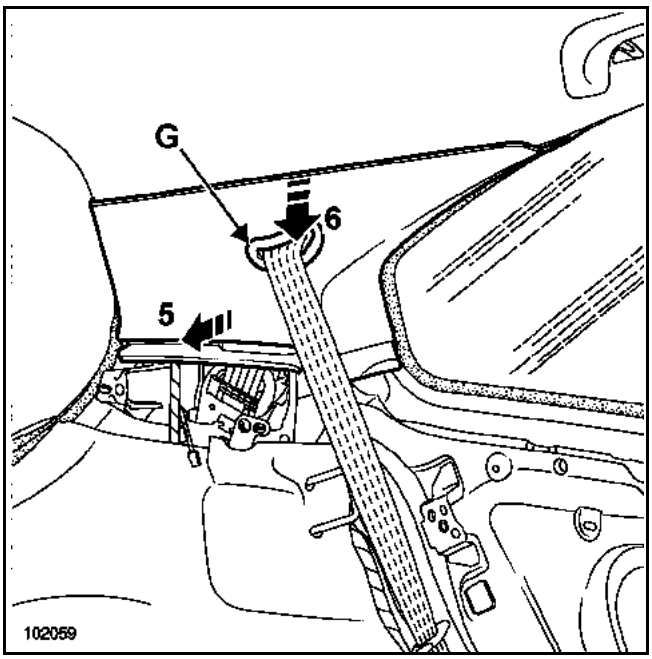


Частично отсоедините уплотнитель багажника.

Отсоедините от фиксаторов облицовку панели боковины, переместив ее в направлении (5).

Снимите:
– облицовку, переместив ее в направлении (6),
– ремень безопасности через отверстие (G).

**Снятие поручней:**

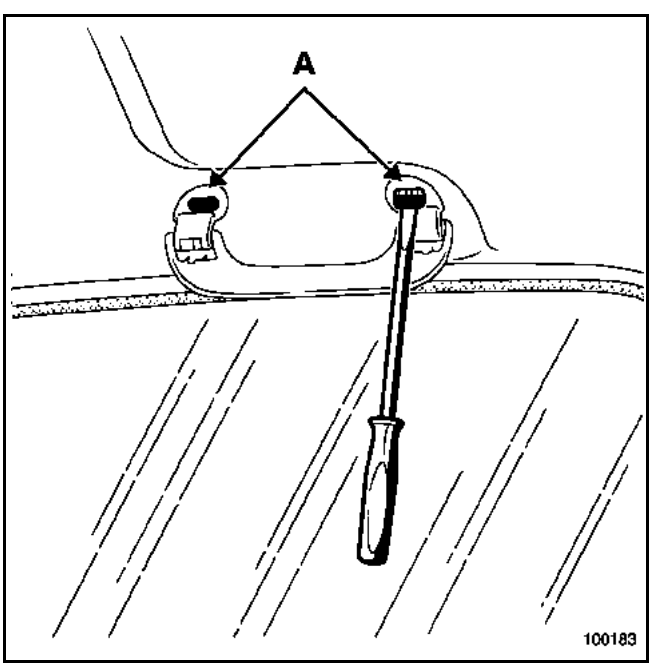


С помощью приспособления **Car. 1597** отсоедините два установочных выступа (A), затем снимите деталь, потянув ее рукой вниз.

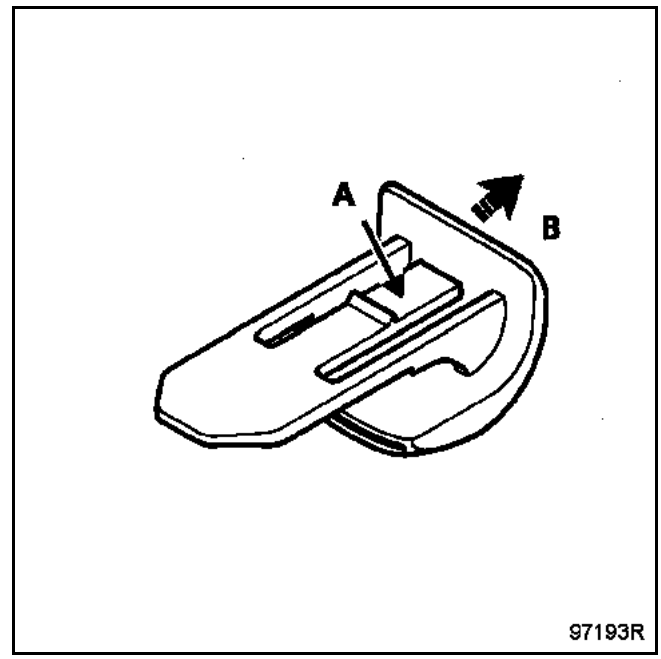


Отожмите два задних верхних держателя облицовки.

**Следующие работы выполняются вдвоем с помощником.**

Осторожно отсоедините обивку на липучках.

Положите обивку на подголовники и разъедините разъемы.

Осторожно извлеките обивку через проем двери задка, приняв меры к тому, чтобы не допустить образования на обивке складок.

**Особенности снятия обивки крыши, оснащенной люком:**

**ПРИМЕЧАНИЕ:**
В описанной ниже методике приведены лишь дополнительные операции, выполняемые, если автомобиль оснащен люком крыши.

В остальном методика та же, что и для автомобилей без люка крыши.

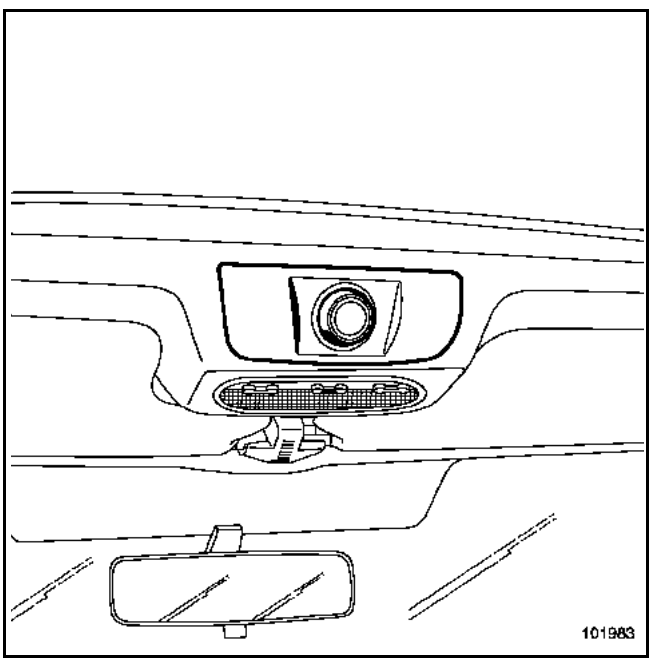


Снимите переключатель люка крыши.

Разъедините разъемы.

**ВНИМАНИЕ!**
Операции с обивкой крыши надо выполнять осторожно, так как наличие выреза под люк обуславливает непрочность боковин и могут образоваться складки.

**УСТАНОВКА**

Внесите обивку в автомобиль через проем двери задка.

Соедините разъемы.

Отцентрируйте обивку при поднятых поручнях.

Установка производится в порядке, обратном снятию.

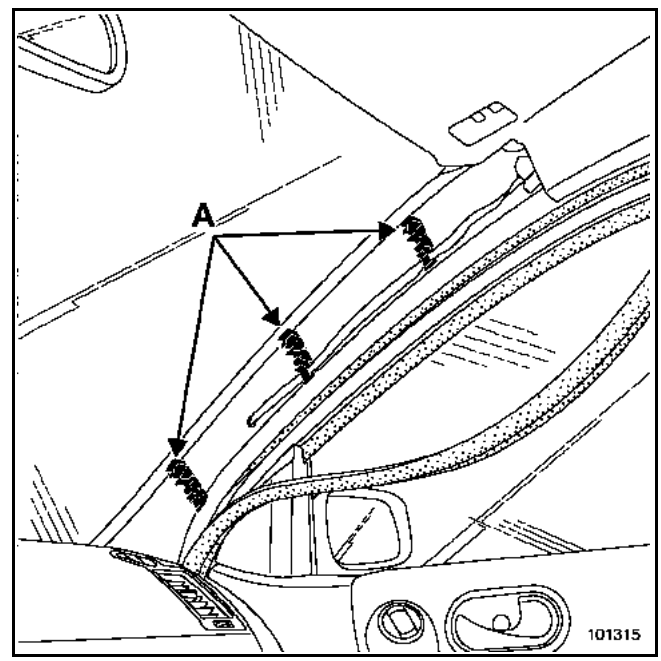


Перед установкой обивки проверьте состояние держателей (A), складской номер: **82 00 100 314**.

**ВНИМАНИЕ!**
Провод антенны навигационной системы Carminat закреплен на держателях левой стойки проема ветрового стекла.

Затяните болты крепления ремня безопасности и рельса моментом **21 Н.м**.

**СНЯТИЕ**

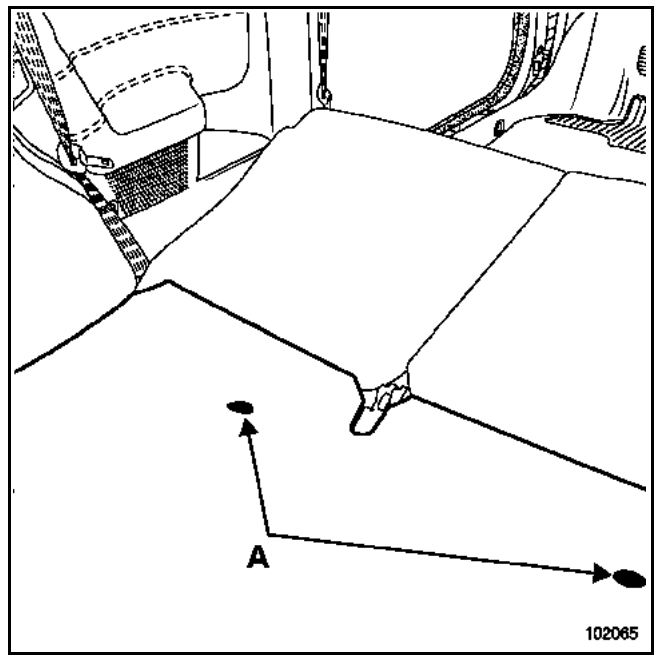


Откиньте обе части спинки заднего сиденья.

Снимите держатели (A) при помощи щипцов для снятия держателей обивок и облицовок.

Снимите коврик багажного отделения.

**УСТАНОВКА**

Проверьте состояние держателей.

Установка производится в порядке, обратном снятию.

**СНЯТИЕ**

**ВАЖНОЕ ЗАМЕЧАНИЕ:**
На автомобилях, оснащенных задними боковыми подушками безопасности (см. рисунок ниже), перед тем, как приступать к снятию облицовки, обязательно заблокируйте с помощью диагностического прибора ЭБУ подушек безопасности (см. главу **88C**).

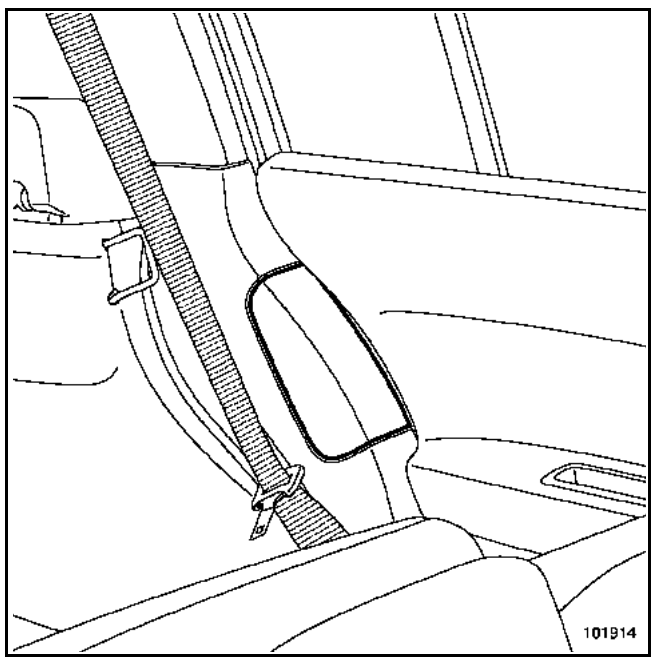


Снимите:
– передние сиденья (см. главу **75A-A**) **(соблюдайте правила техники безопасности)**.
– центральную консоль (см. главу **57A-A**),
– рукоятку привода стояночного тормоза (см. главу **37A**),
– подушку заднего сиденья (см. главу **76A-C**).

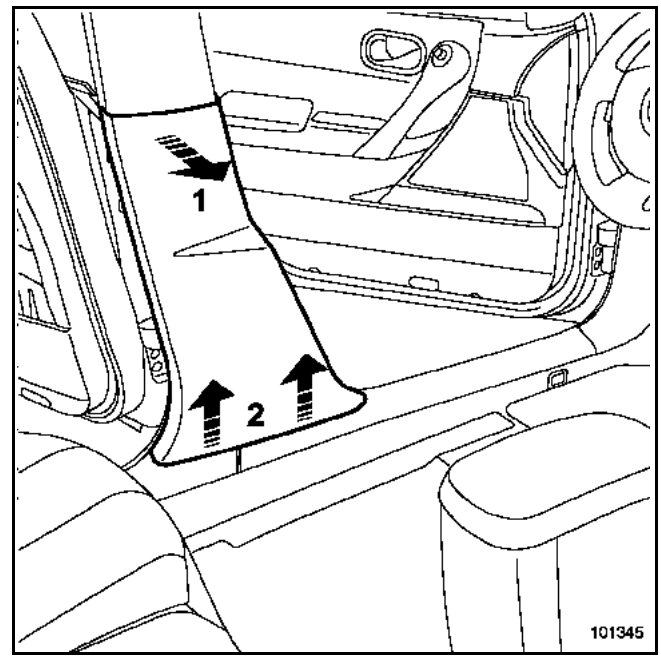


Отсоедините облицовку от фиксаторов (1).

Отсоедините обивку (2).

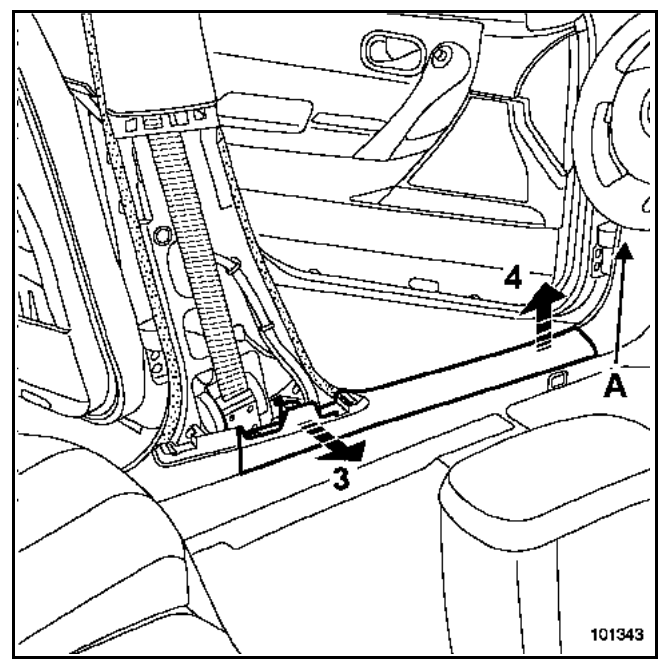


Снимите боковой щиток приборной панели.

Отсоедините:
– фиксатор (A),
– облицовку в направлениях (3) и (4),

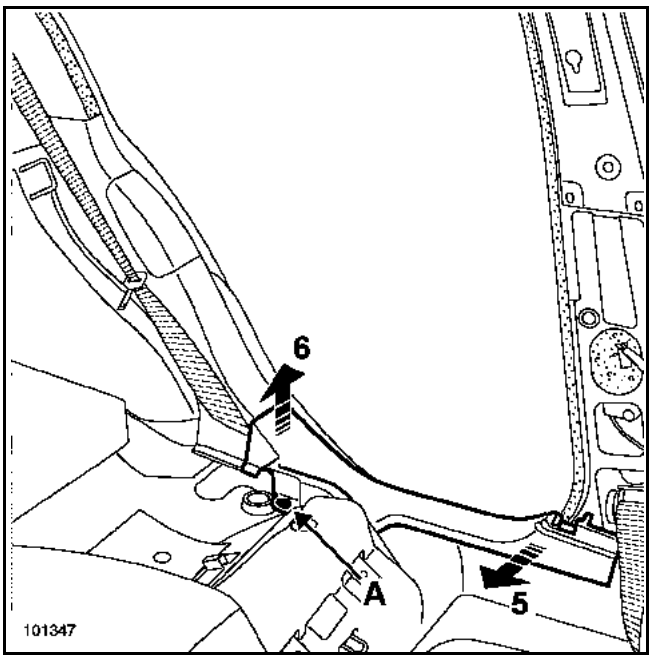


Снимите держатель (A) при помощи щипцов для снятия держателей обивок и облицовок.

Отсоедините облицовку, переместив ее в направлениях (5) и (6).

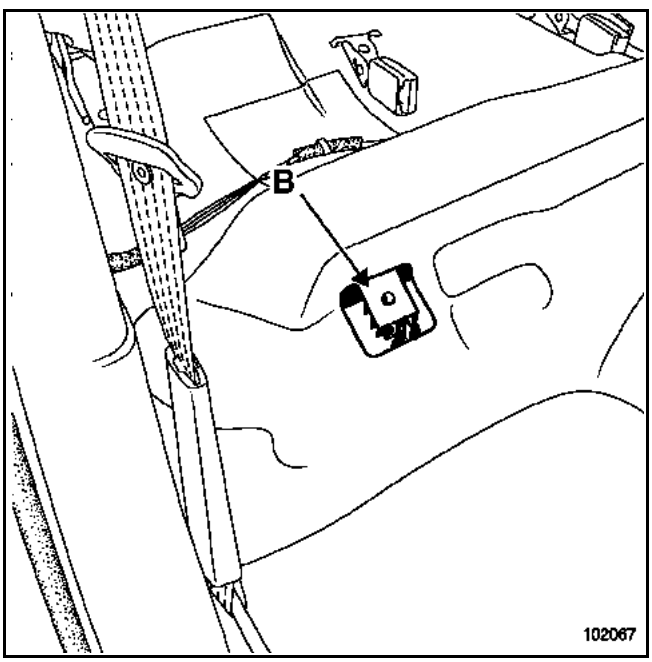


Вставьте отвертку в отверстие (B).

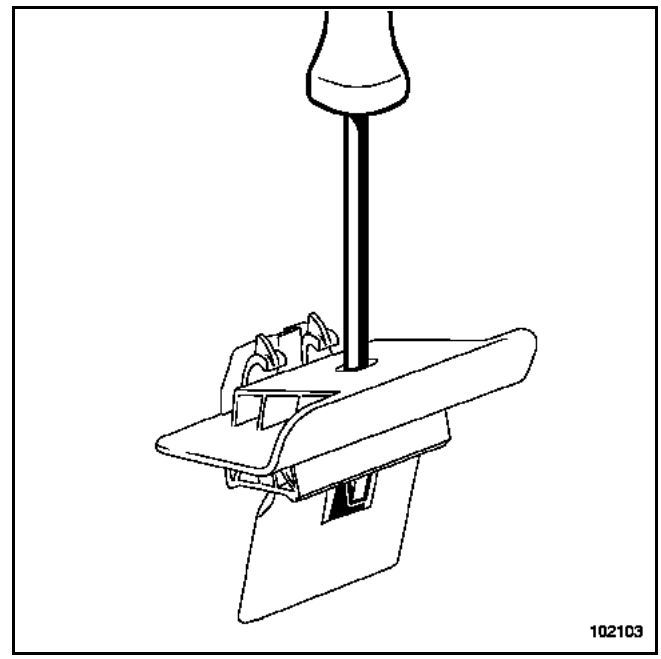


Отожмите держатель с помощью отвертки.

Снимите коврик.

**УСТАНОВКА**

Установка производится в порядке, обратном снятию.

| МОМЕНТ ЗАТЯЖКИ, Н.м | |
|---|---|
| Болт крепления рельса ремня безопасности | 21 |

**СНЯТИЕ**

**ВАЖНОЕ ЗАМЕЧАНИЕ:**
На автомобилях, оснащенных задними боковыми подушками безопасности, перед тем, как приступать к снятию облицовки, обязательно заблокируйте с помощью диагностического прибора ЭБУ подушек безопасности (см. главу **88C**).

Снимите:
- передние сиденья (см. главу **75A-A**) **(соблюдайте правила техники безопасности)**.
- центральную консоль (см. главу **57A-A**),
- рукоятку привода стояночного тормоза (см. главу **37A**),
- подушку заднего сиденья (см. главу **76A-C**).

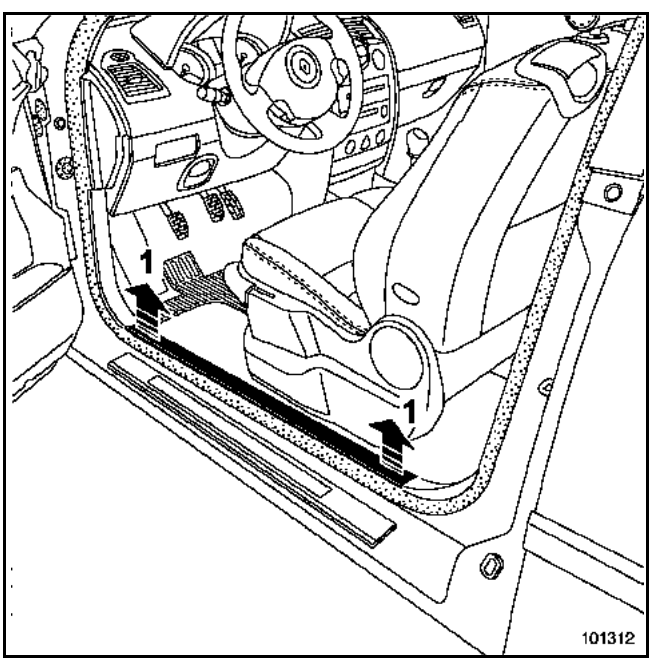


Отсоедините облицовку передней панели порога (1).

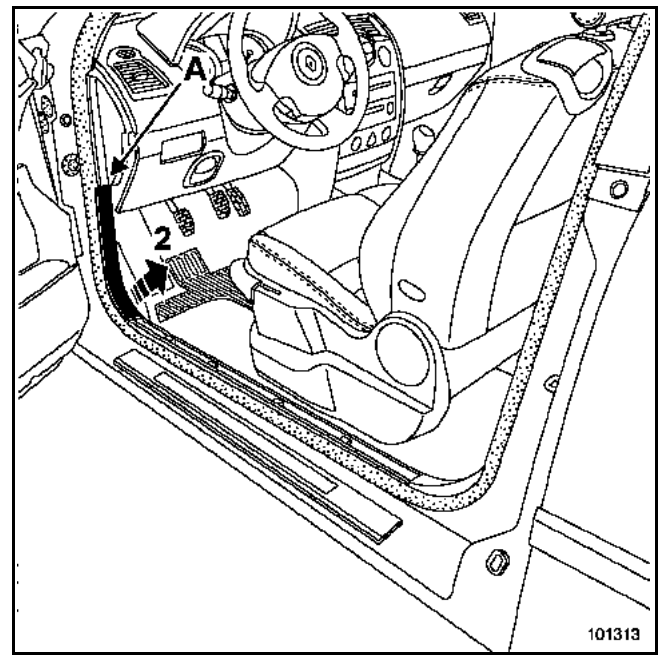


Снимите боковой щиток приборной панели.

Отсоедините:
- фиксатор (A),
- облицовку (2).

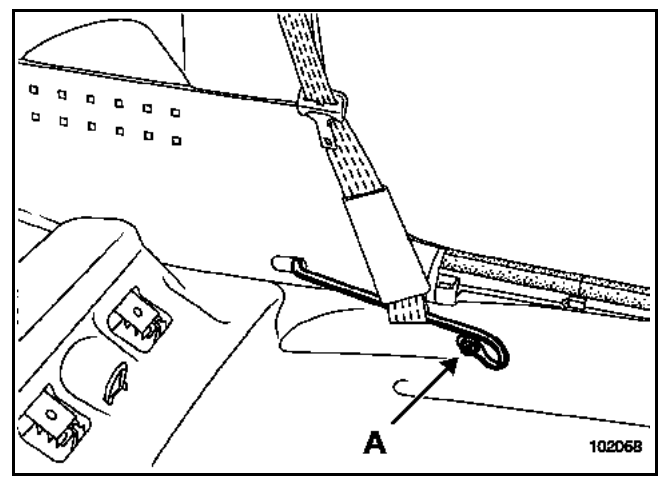


Снимите болт (A).

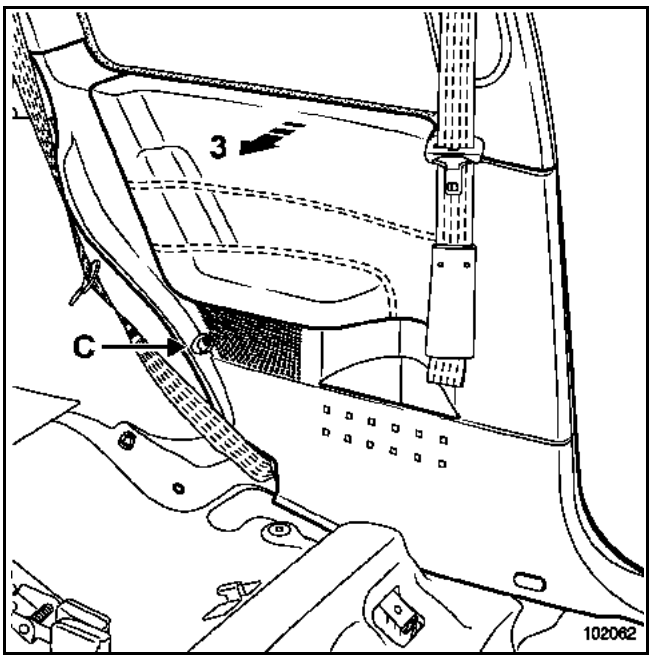


Снимите болт (C).

Снимите облицовку (3).

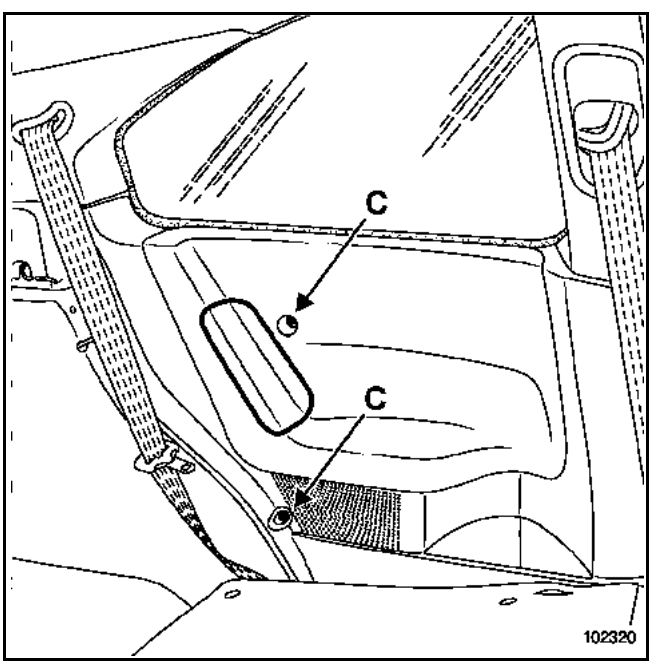


Для автомобилей, оснащенных задними боковыми подушками безопасности:

Выверните два болта (C).

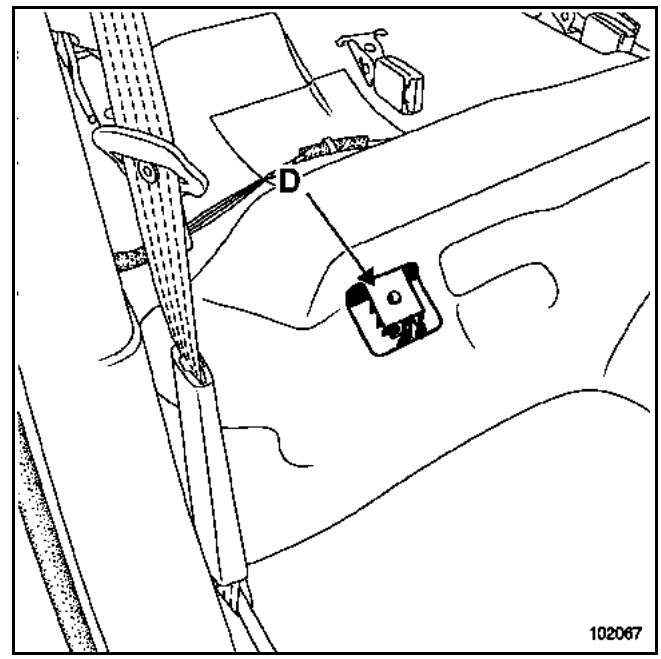


Вставьте отвертку в отверстие (D).

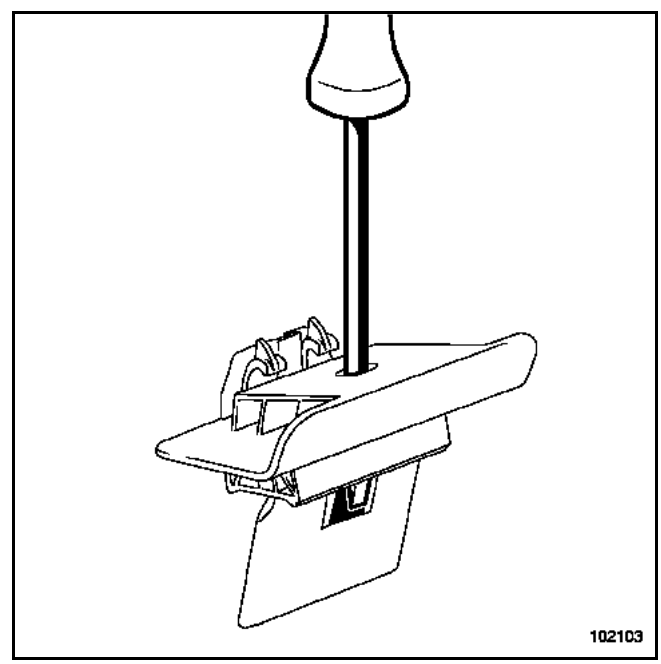


Отожмите держатель с помощью отвертки.

Снимите коврик.

**УСТАНОВКА**

Установка производится в порядке, обратном снятию.

Затяните болты крепления рельсов ремня безопасности моментом **21 Н.м**.

| МОМЕНТ ЗАТЯЖКИ, Н.м | |
|---|---|
| болт (C) | 8 |
| болт (F) | 2 |
| болт (H) | 21 |
| болт (J) | 21 |

**СНЯТИЕ**

Снимите полку.

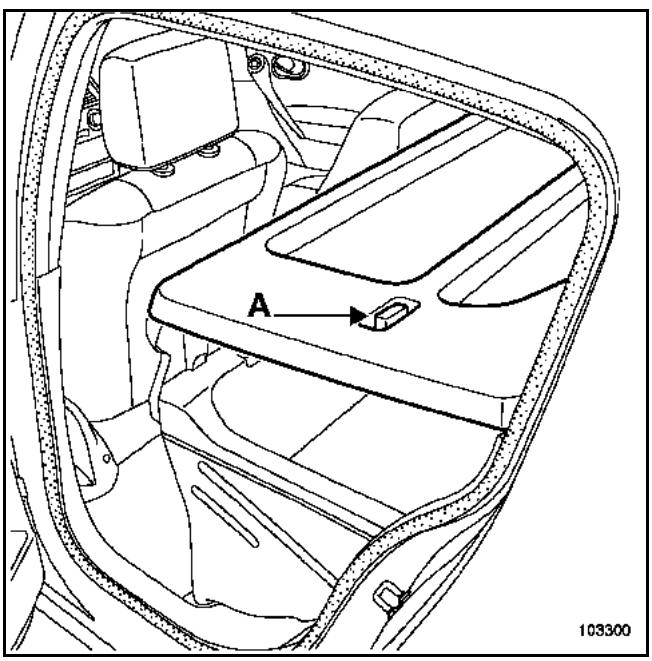


Освободите две защелки (A).
Снимите среднюю полку.

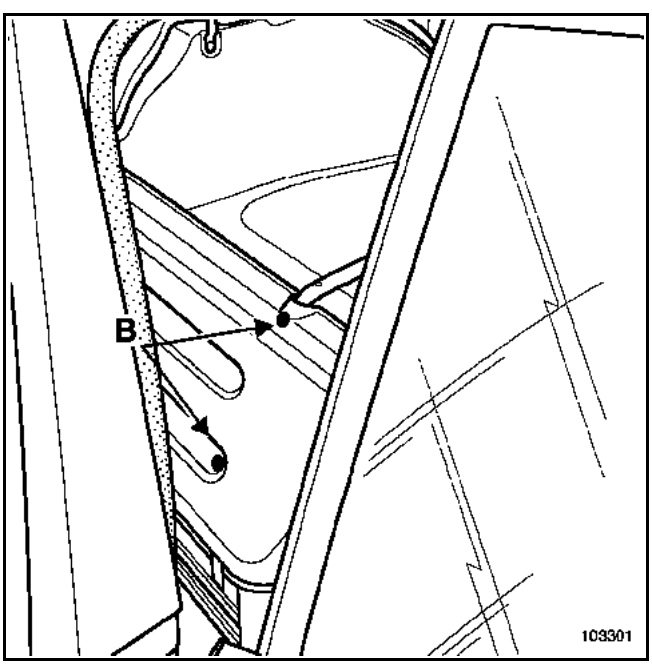


Снимите:
– фиксаторы (B) при помощи щипцов для снятия держателей обивок и облицовок,
– перегородку.

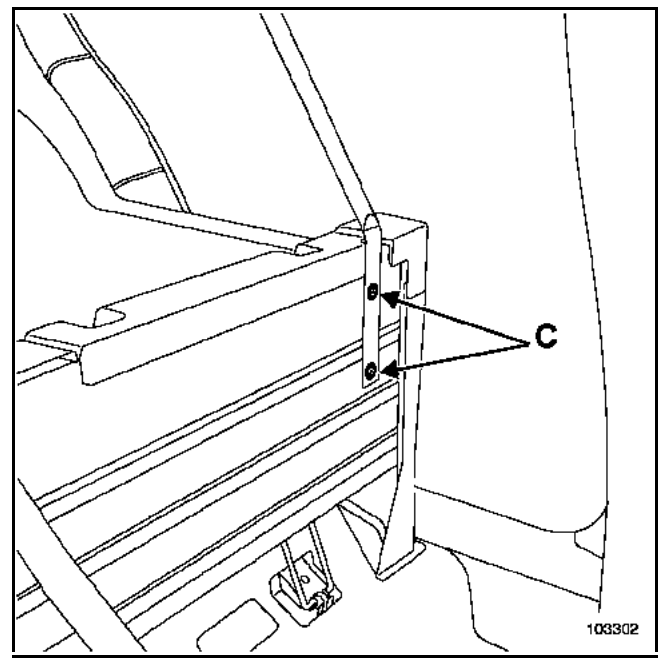


Выверните болты (C).

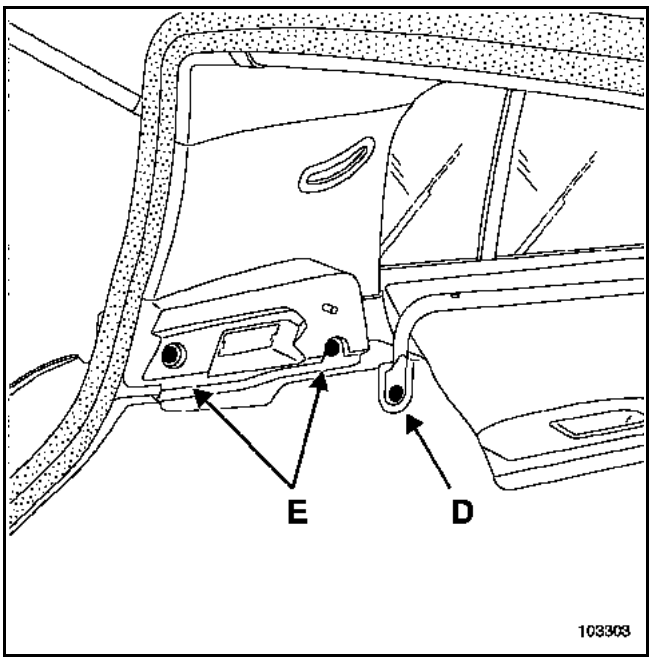


Ослабьте затяжку болта (D) не выворачивая его полностью.

Извлеките боковые дуги.

Выверните болты (E).

Частично отсоедините полку.

Отсоедините лампу освещения багажного отделения.

Снимите полку.

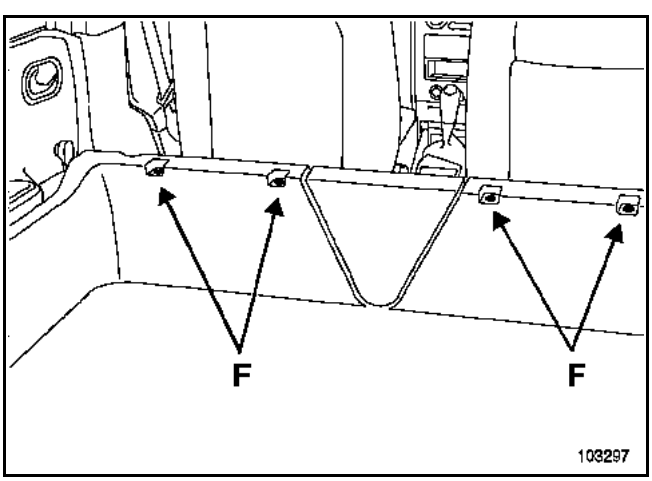


Отверните болты (F).

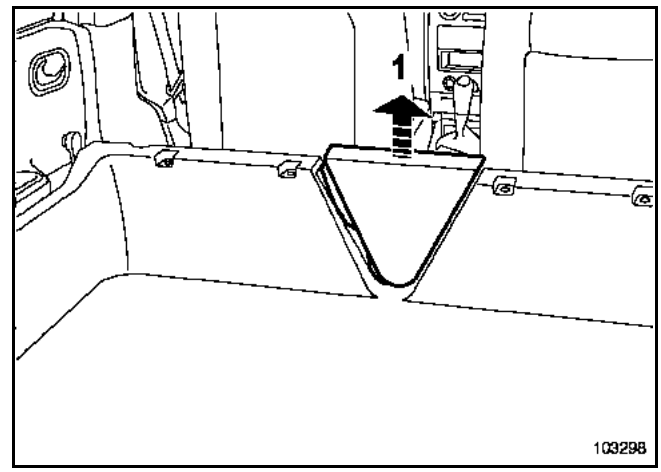


Слегка приподнимите ящик.

Извлеките треугольную вставку (1).

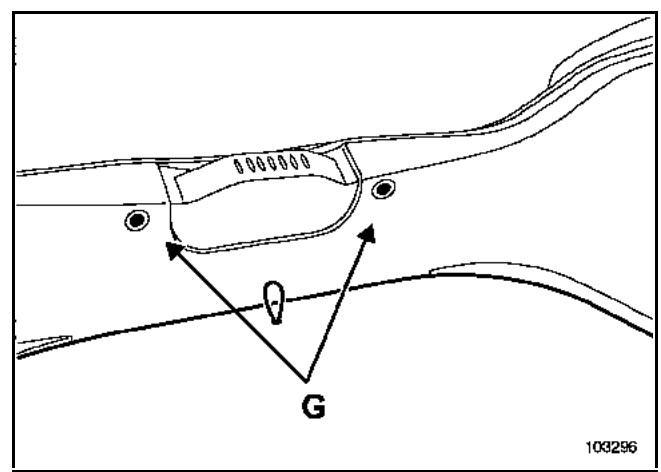


Снимите:
– болты (G),
– люк запасного колеса.

Извлеките ящик через дверь багажного отделения, слегка подогнув его.

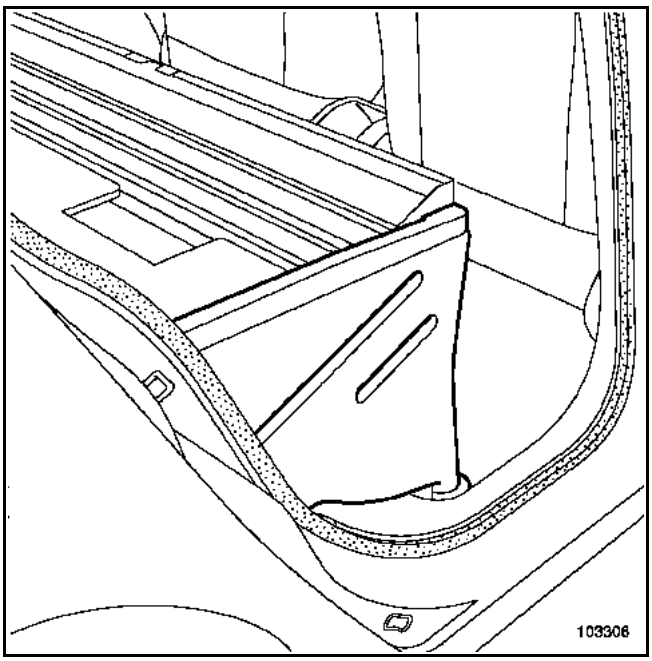


Снимите две боковых облицовки.

Снимите шумоизолирующую обивку.

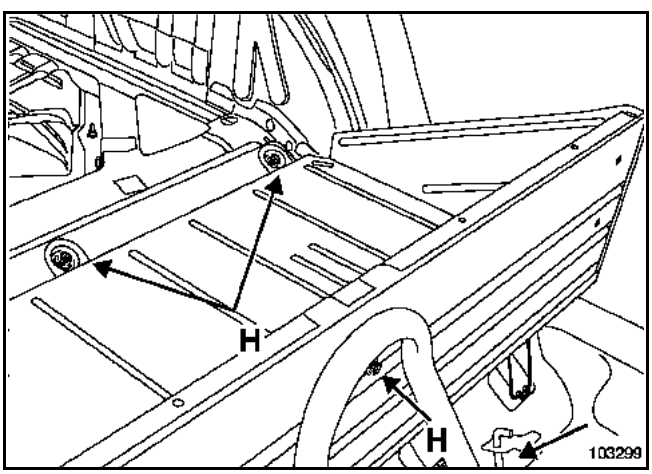


Отверните болты (H).

Открепите панель пола от защелок держателей каркаса заднего сиденья.

Снимите панель пола. Эта операция выполняется вдвоем с помощником.

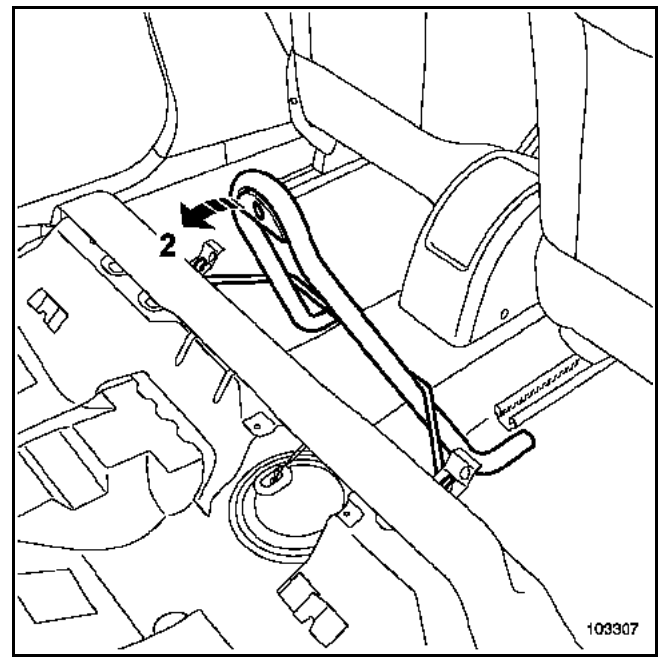


Освободите лапку грузового упора (2).

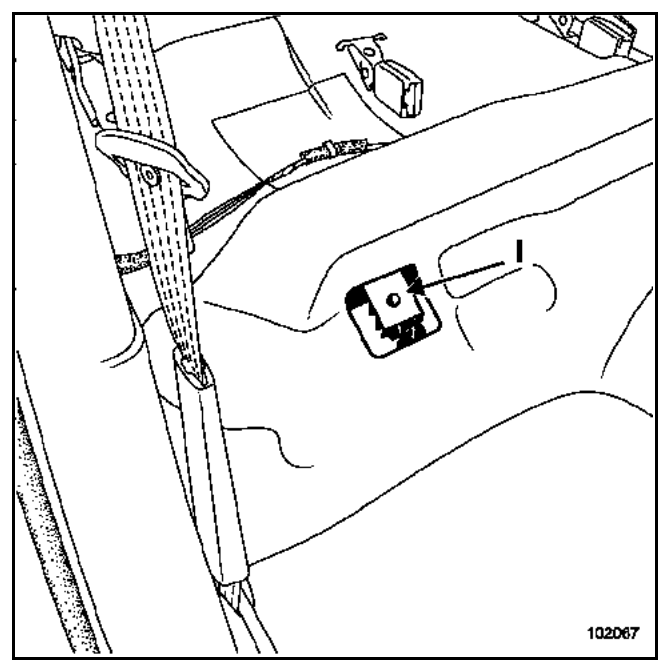


Вставьте отвертку в отверстие (I).

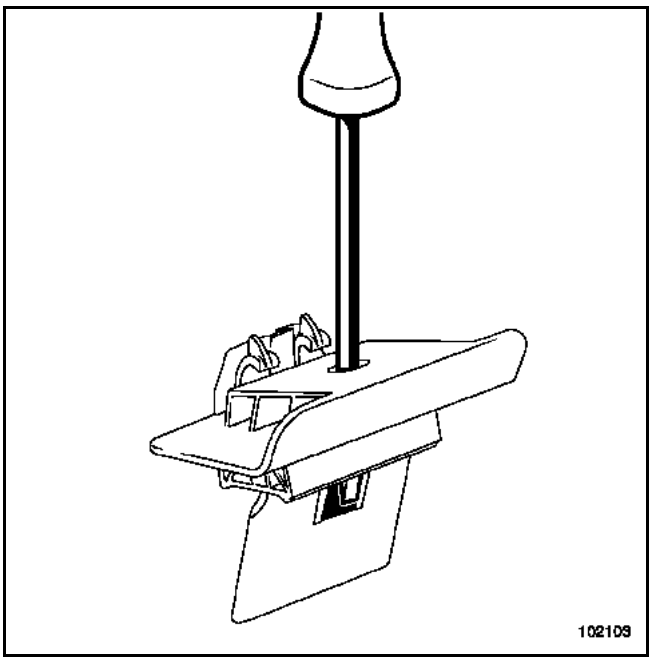


Отожмите держатель с помощью отвертки.

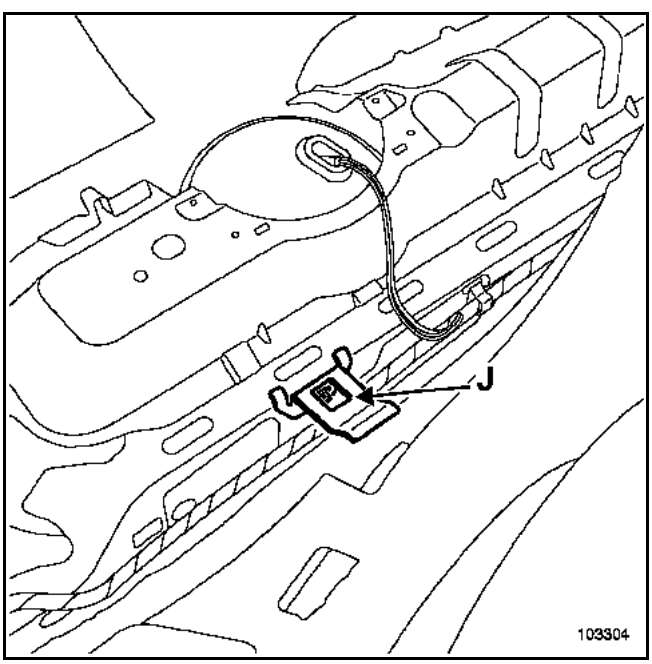


Слегка отверните коврик.

Снимите лапки грузового упора (J).

**УСТАНОВКА**

Затяните детали крепления указанным моментом.

Установка производится в порядке, обратном снятию.

**ПРИМЕЧАНИЕ:**
В случае замены двери или при выполнении кузовных работ, см. главу **47A**.

**СНЯТИЕ**

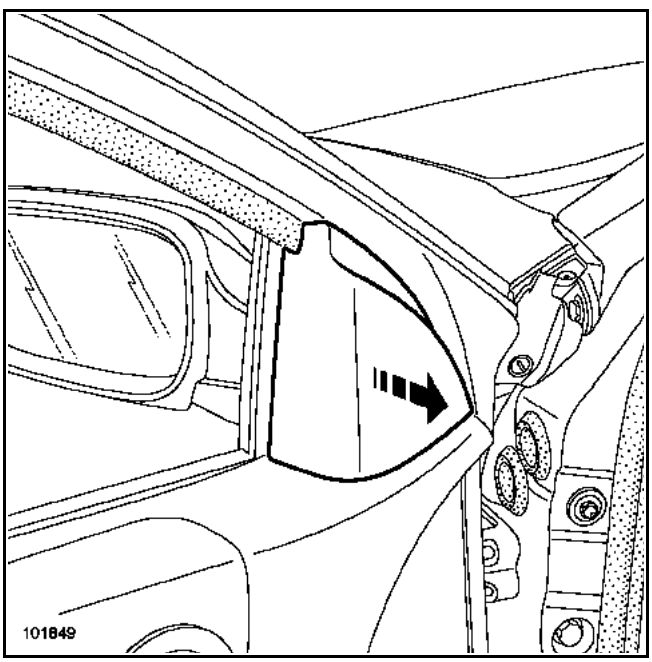


Отсоедините внутреннюю крышку.

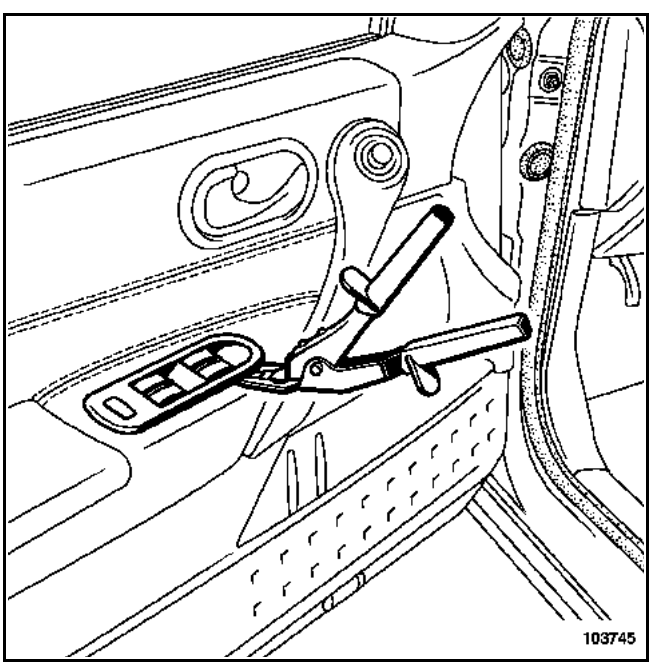


Защитите обивку (например, ножом для мастики) и при помощи щипцов для снятия держателей обивок и облицовок отсоедините панель переключателей стеклоподъемников.

Разъедините разъемы.

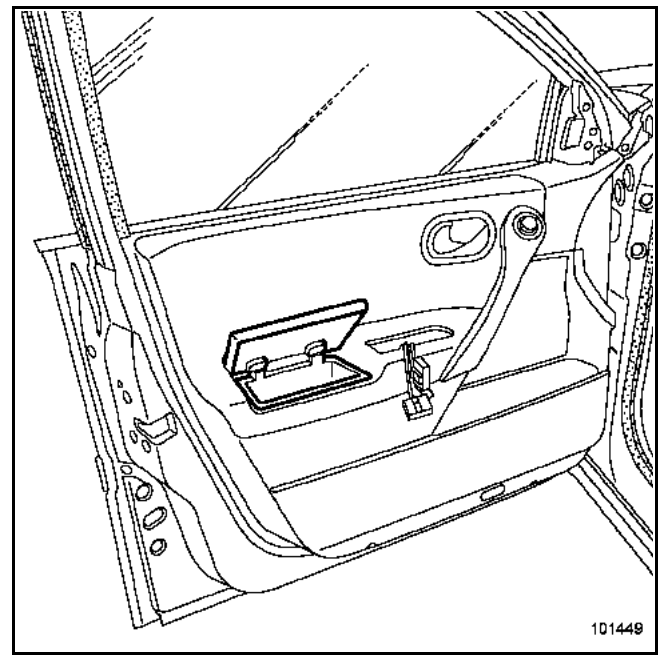


Снимите вещевой ящик двери.

**ВНИМАНИЕ:**
Не тяните за крышку вещевого ящика.

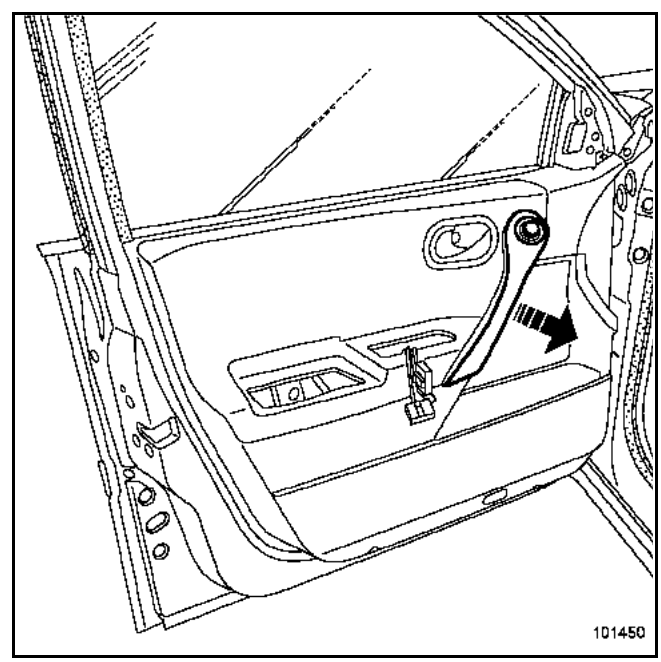


Снимите накладку ручки подлокотника.

Разъедините разъем переключателя наружного зеркала заднего вида.

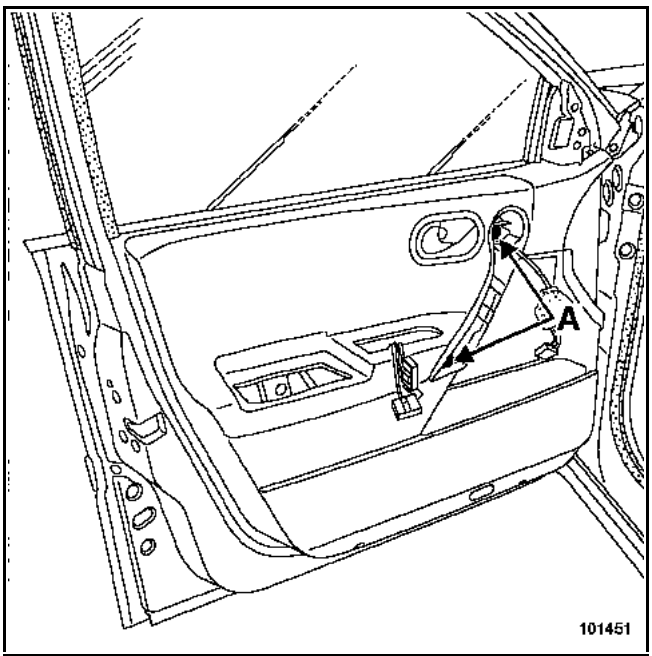


Отверните болты (A).

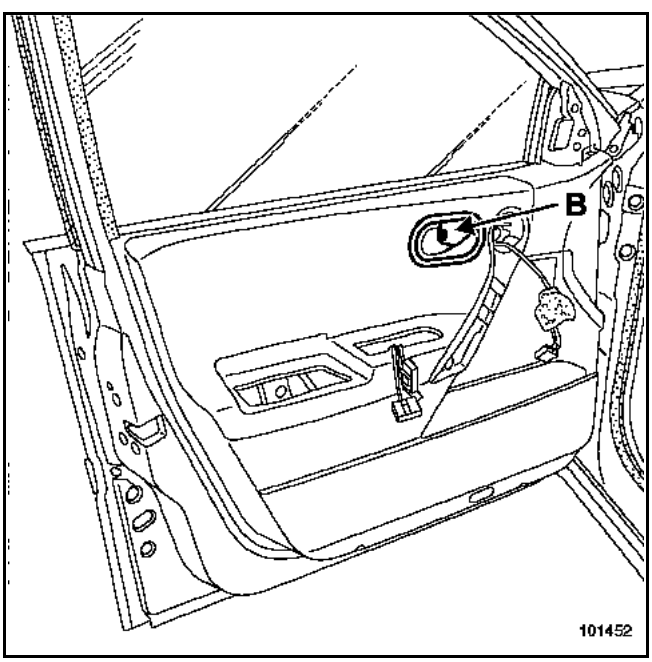


Снимите накладку и отверните болт (B) внутренней ручки двери.

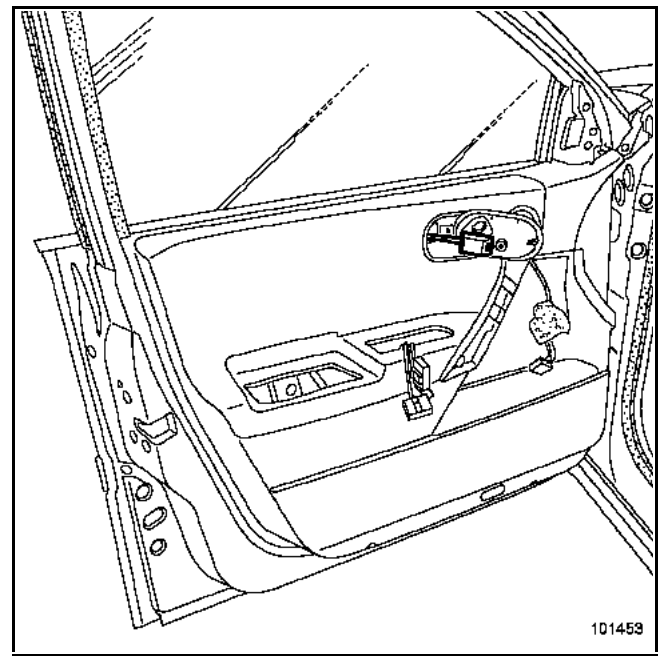


При помощи отвертки с плоским лезвием отсоедините от фиксаторов крышку крепления троса привода внутренней ручки двери.

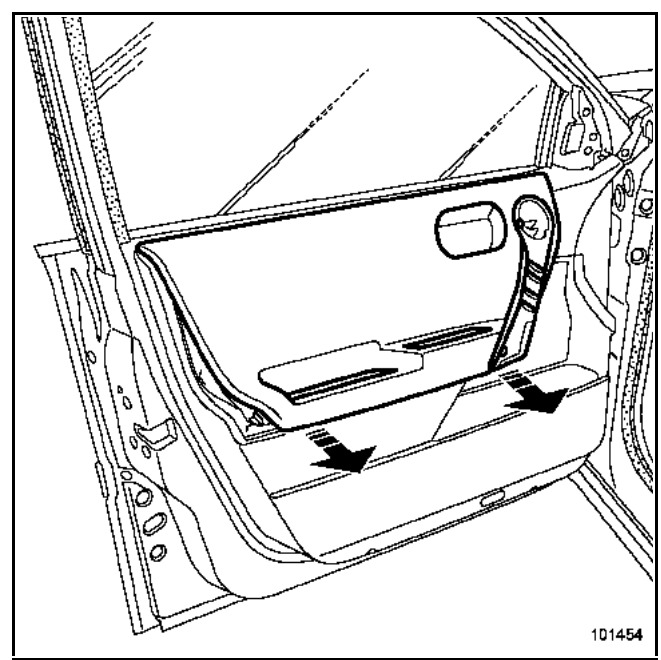


При помощи щипцов для снятия держателей обивок и облицовок отсоедините люк обивки двери (примите меры, чтобы не повредить обивку).

Откройте люк.

Закрепите люк липкой лентой в открытом положении.

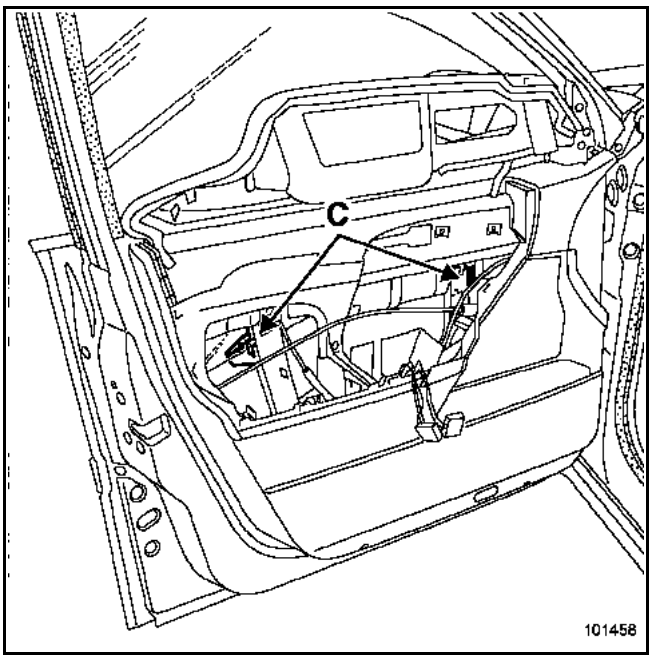


Установите стекло в такое положение, чтобы получить доступ к двум держателям (C).

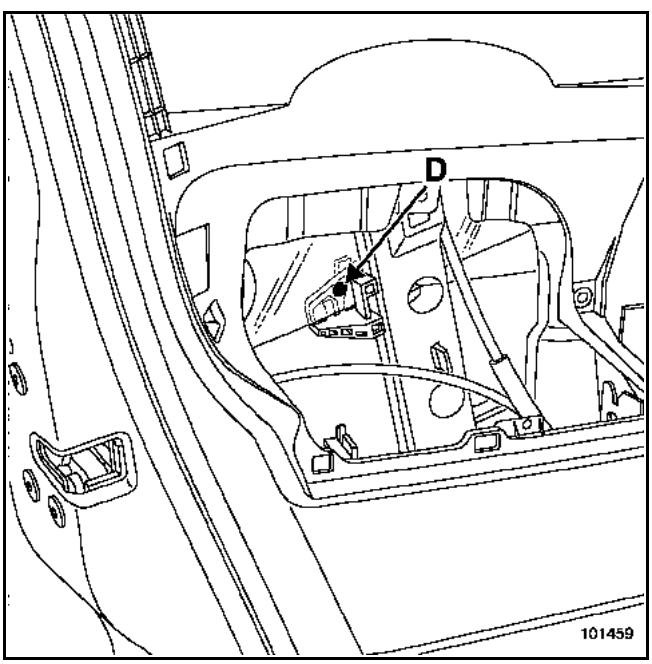


Отсоедините выступ (D), потянув стекло вверх.

Для облегчения доступа к правому держателю снимите решетку громкоговорителя.

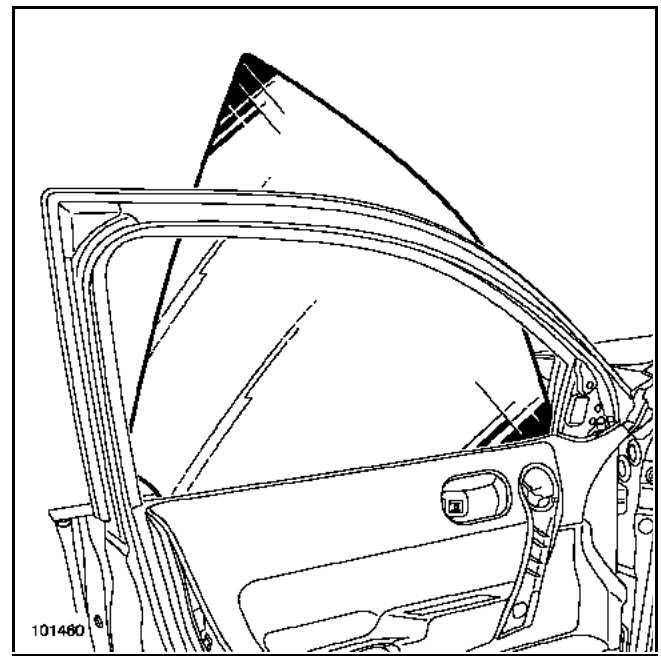


Снимите стекло.

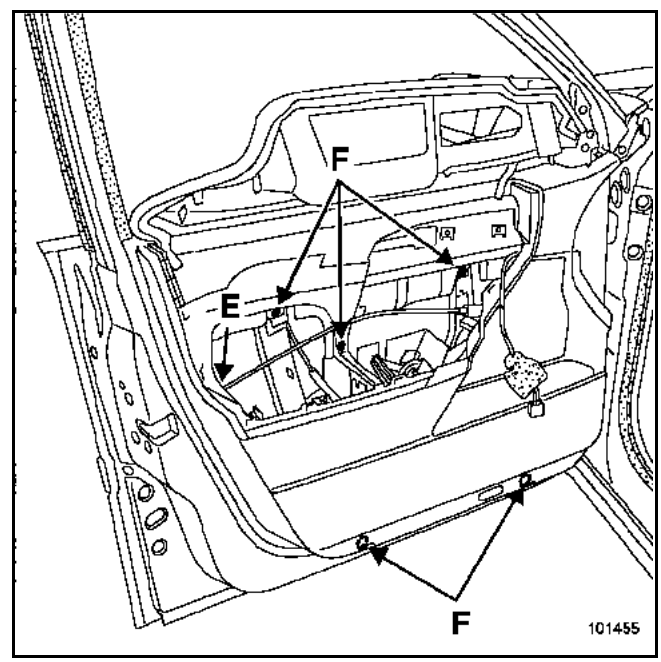


Разъедините разъем электрозамка (E) и оба разъема модуля ручки двери (если автомобиль оснащен системой "свободные руки").

Отверните болты (F).

**ПРИМЕЧАНИЕ:**
Электродвигатель стеклоподъемника так же, как и жгут проводов крепится на обивке двери.

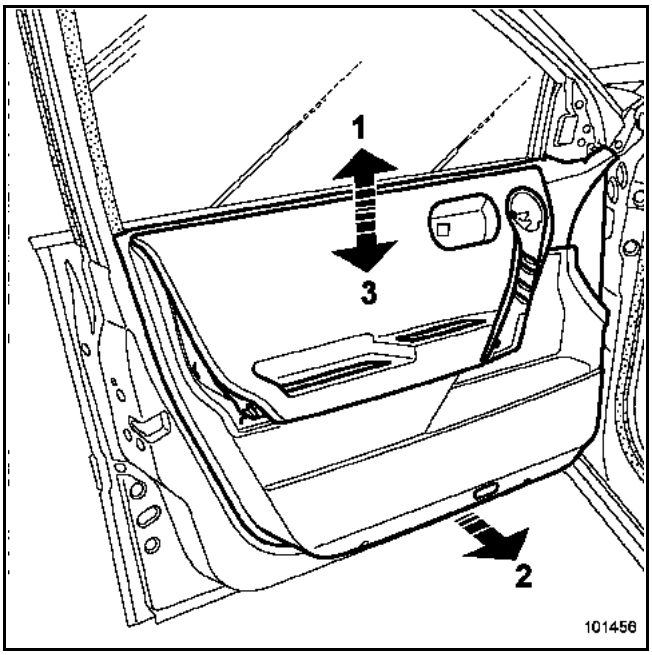


1 Снимите обивку движением верх.
2 Отодвиньте ее в сторону и в нижней части извлеките из короба двери ползуны стеклоподъемника.
3 Снимите обивку, перемещая ее вниз.

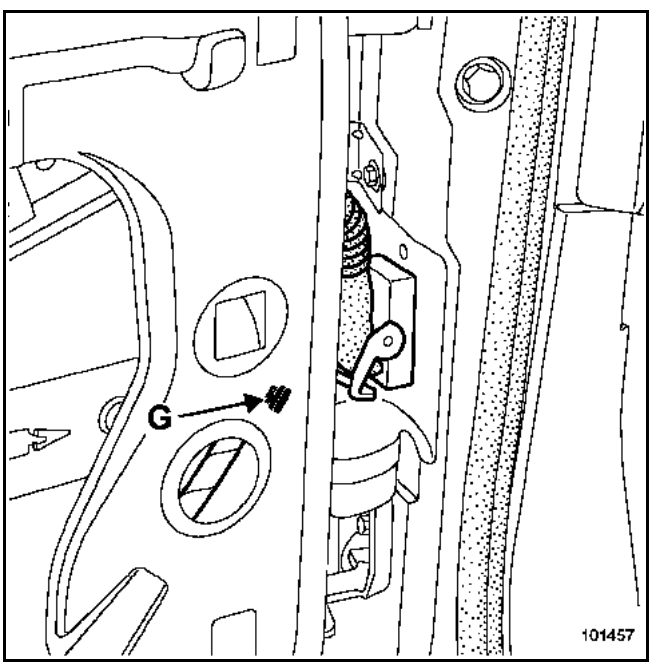


Разъедините разъем передней стойки.

Отсоедините держатель (G) и снимите обивку вместе с электродвигателем стеклоподъемника и жгутом проводов.

## СНЯТИЕ ЭЛЕКТРОДВИГАТЕЛЯ СТЕКЛОПОДЪЕМНИКА

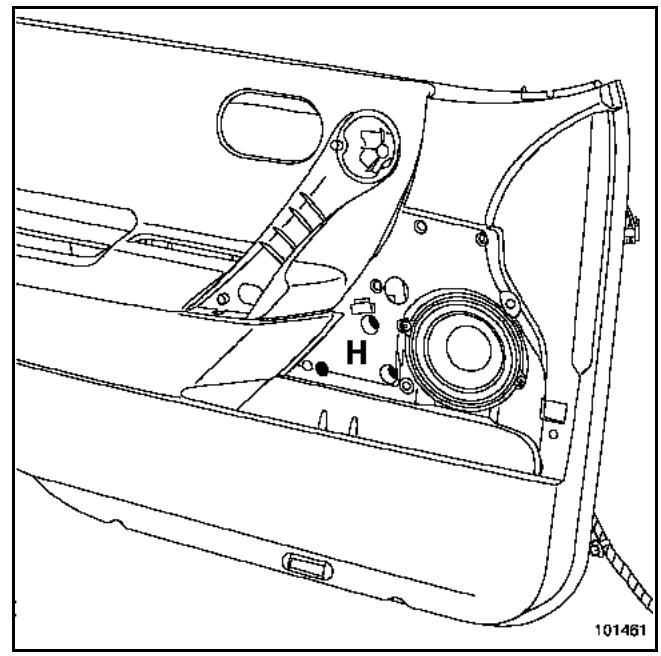


Снимите:
– три болта крепления электродвигателя (H),
– болты крепления громкоговорителя и снимите громкоговоритель.

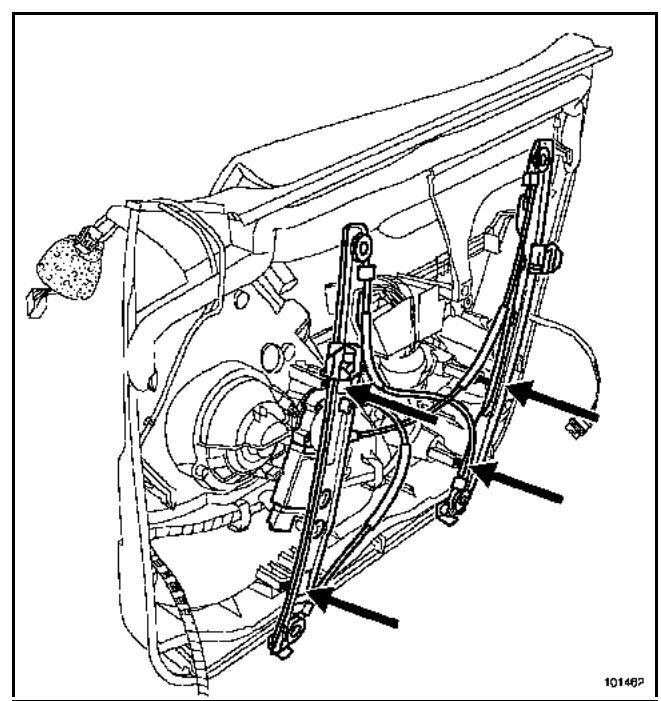


Отсоедините колодку проводов от электродвигателя стеклоподъемника.

Отсоедините обивку двери и четыре держателя ползунов стеклоподъемника.

Снимите электродвигатель стеклоподъемника.

## УСТАНОВКА

**ПРИМЕЧАНИЕ:**
Обивка двери в запчасти поставляется отдельно. Запомните, поэтому, прокладку жгута проводов.

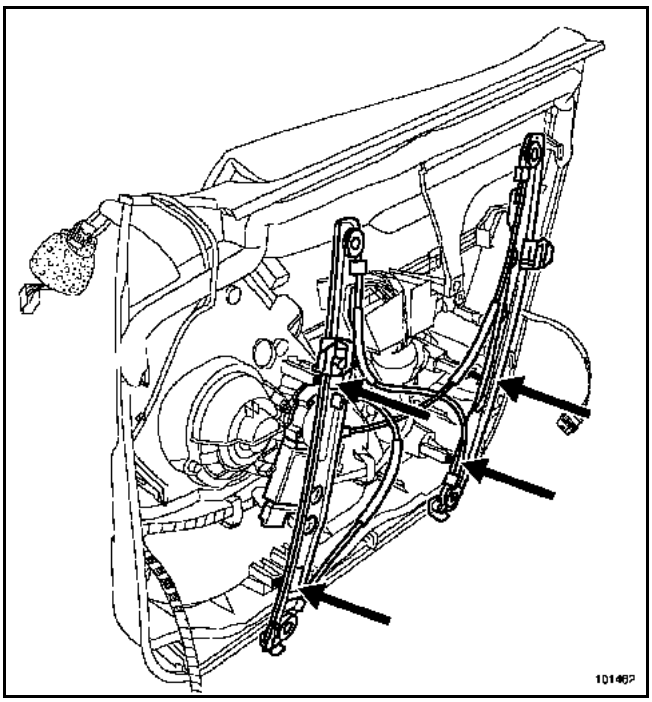


Закрепите ползуны стеклоподъемника на обивке двери.

Закрепите на обивке двери электродвигатель стеклоподъемника.

Установите обивку в сборе с электродвигателем стеклоподъемника и жгутом проводов на дверь.

Присоедините колодку проводов к передней стойке.

1 Вставьте ползуны стеклоподъемника в верхнюю часть короба двери.
2 Приложите обивку в нижней части к двери, вставив ползуны стеклоподъемника.
3 Сдвиньте обивку вниз.

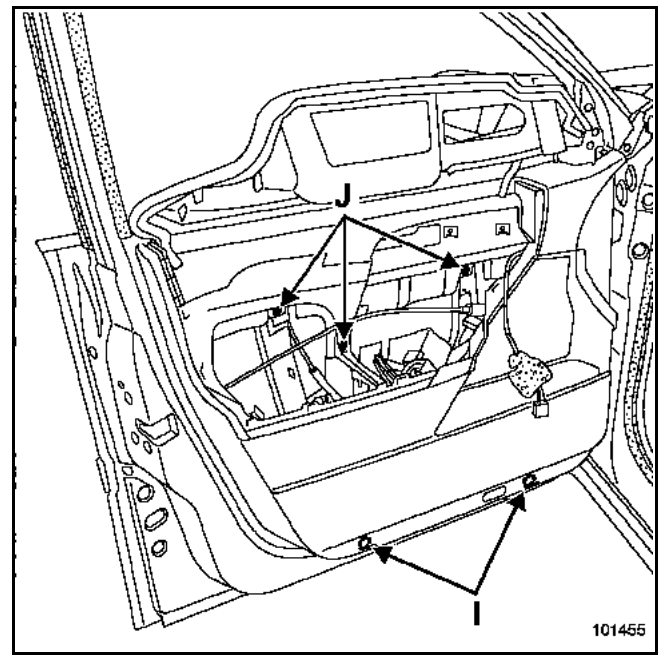


Вверните два нижних болта (I) и верхние болты (J).

Установка производится в порядке, обратном снятию.

## СНЯТИЕ

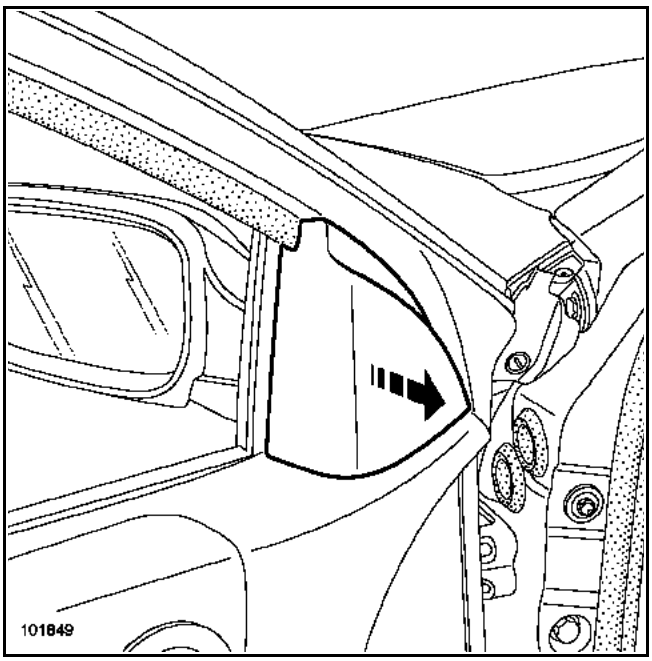


Отсоедините внутреннюю крышку.

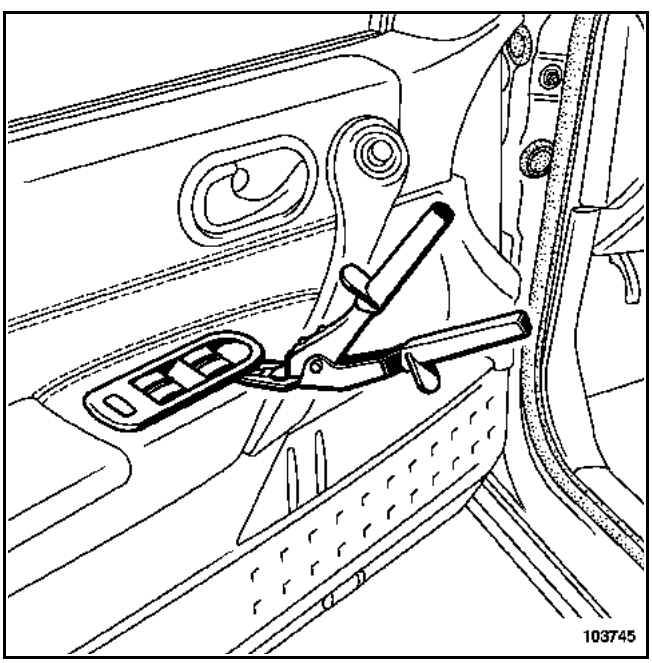


Защитите обивку (например, ножом для мастики) и при помощи щипцов для снятия держателей обивок и облицовок отсоедините панель переключателей стеклоподъемников.

Разъедините разъемы.

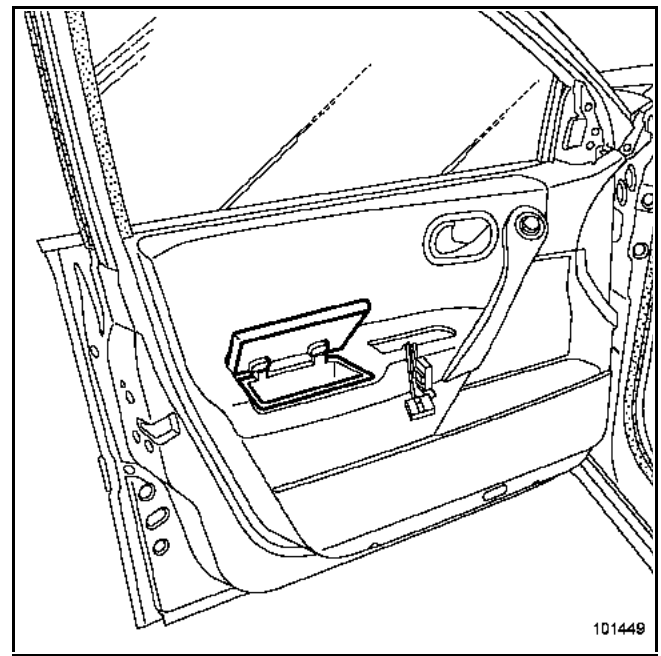


Снимите вещевой ящик двери.

**ВНИМАНИЕ:**
Не тяните за крышку вещевого ящика.

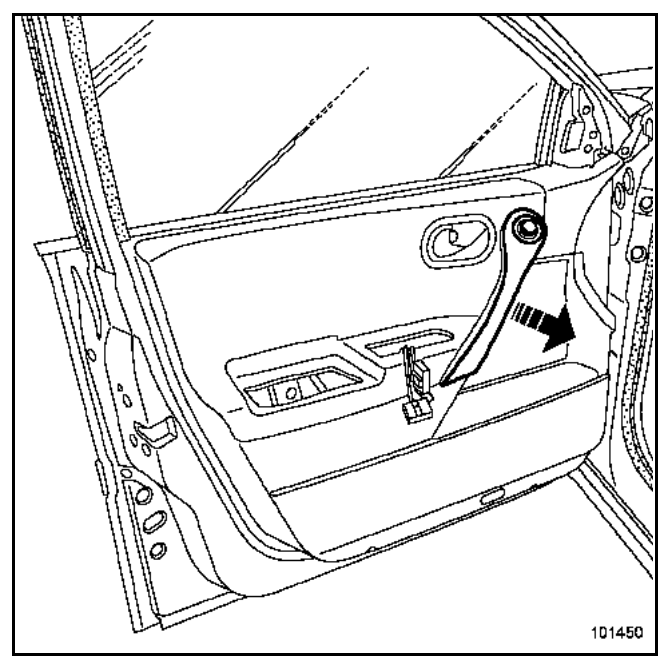


Снимите накладку ручки подлокотника.

Разъедините разъем переключателя наружного зеркала заднего вида.

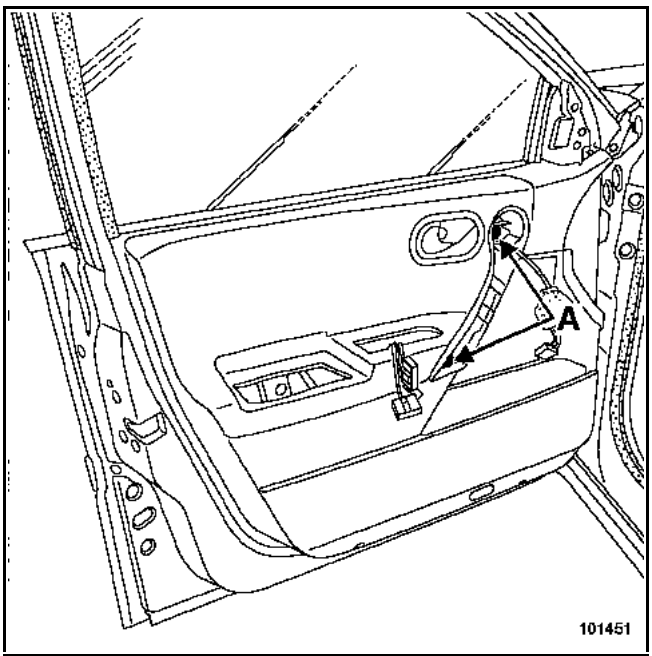


Отверните болты (A).

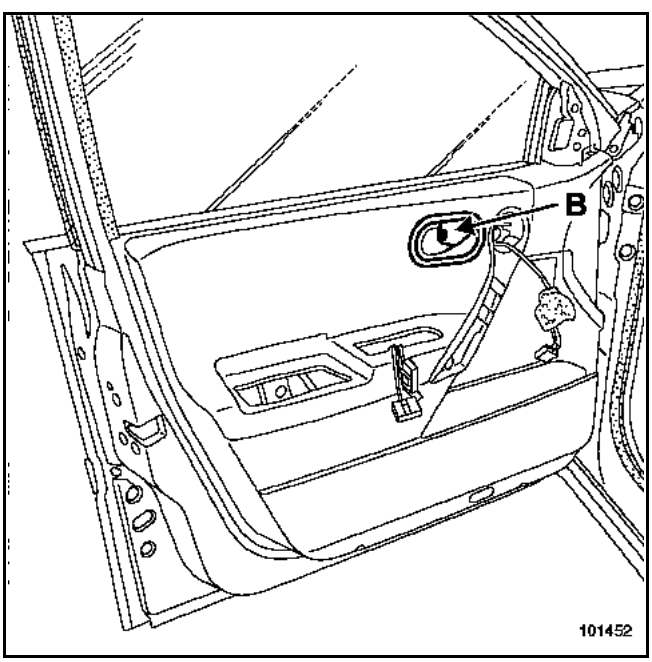


Снимите накладку и отверните болт (B) внутренней ручки двери.

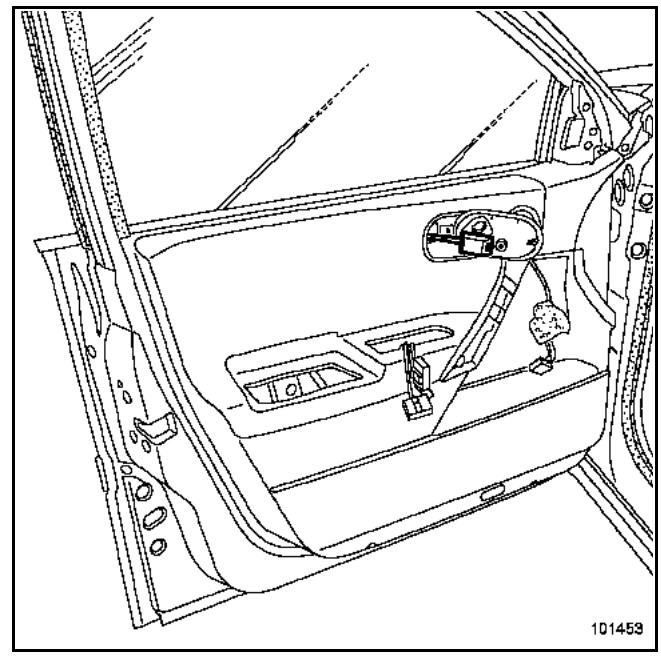


При помощи отвертки с плоским лезвием отсоедините от фиксаторов крышку крепления троса привода внутренней ручки двери.

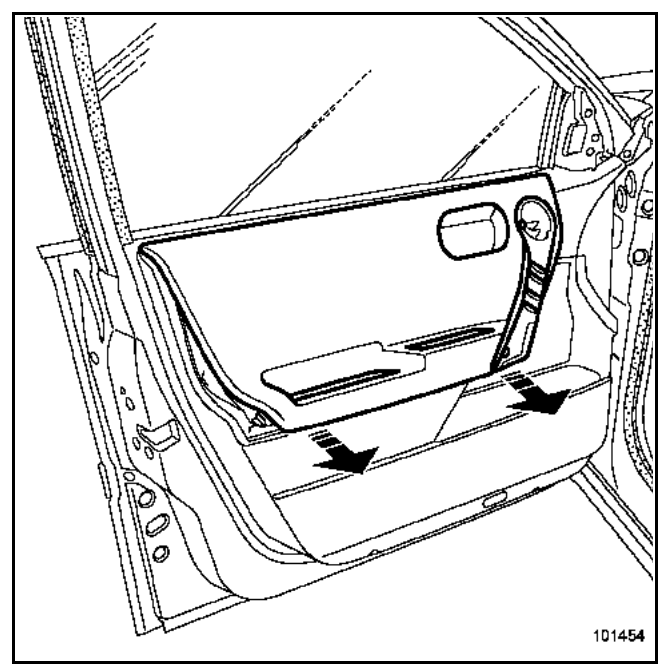


При помощи щипцов для снятия держателей обивок и облицовок отсоедините люк обивки двери (примите меры, чтобы не повредить обивку).

Откройте люк.

**УСТАНОВКА**

Установка производится в порядке, обратном снятию.

**ПРИМЕЧАНИЕ:**
В случае замены двери или при выполнении кузовных работ, см. главу **47A**.

## СНЯТИЕ

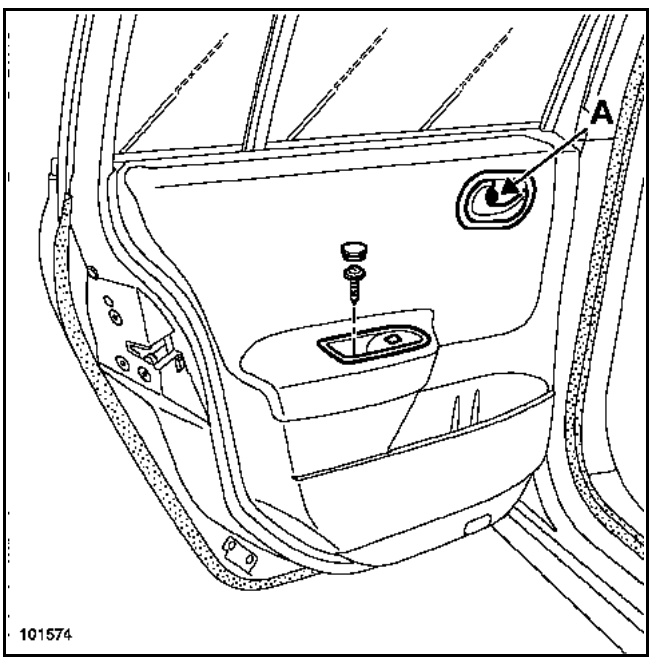


Снимите накладку и отверните болт крепления панели переключателя стеклоподъемника.

Снимите панель переключателя стеклоподъемника.

Снимите накладку и отверните болт (A) крепления внутренней ручки двери.

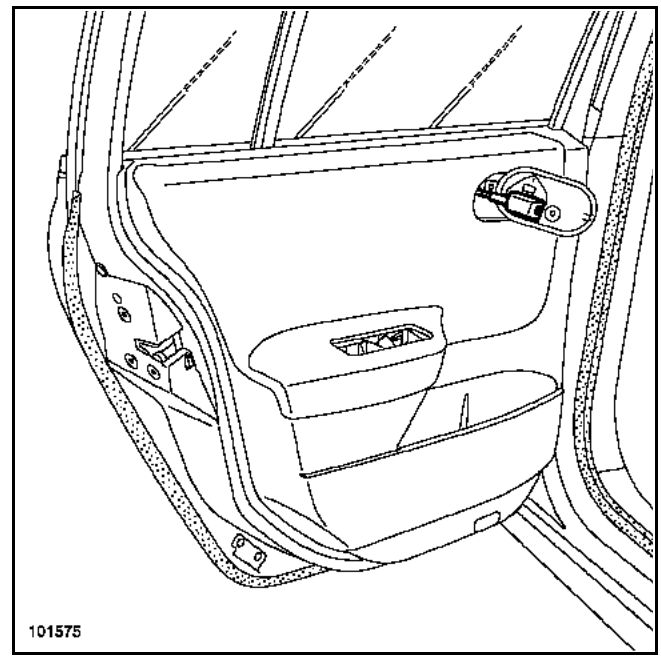


При помощи отвертки с плоским лезвием отсоедините от фиксаторов крышку крепления троса привода внутренней ручки двери.

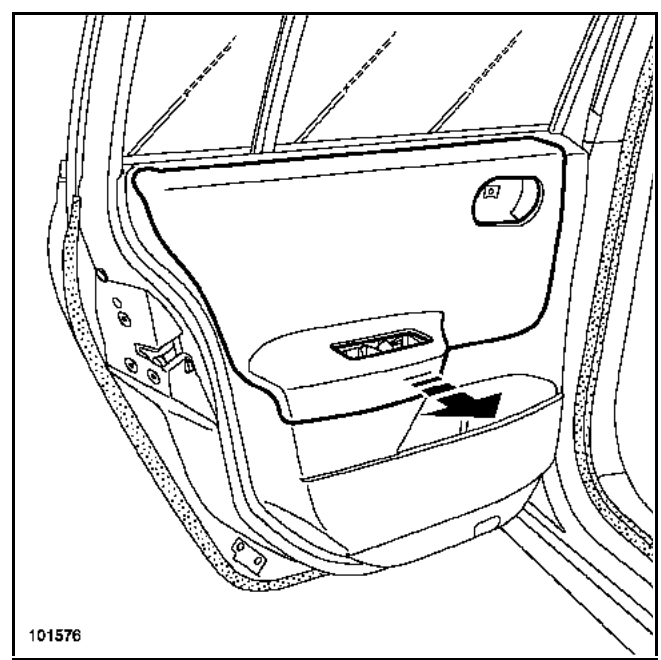


При помощи щипцов для снятия держателей обивок и облицовок отсоедините люк обивки двери (примите меры, чтобы не повредить обивку).

Откройте люк.

Закрепите люк липкой лентой в открытом положении.

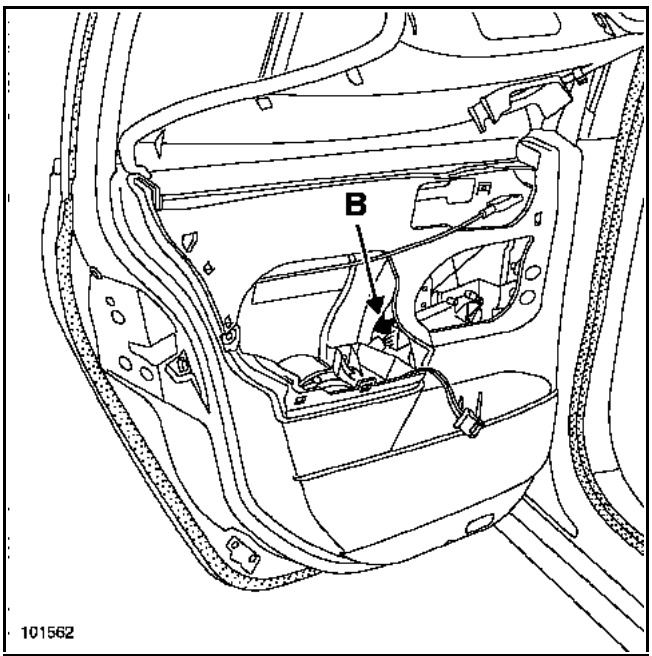


Установите стекло в такое положение, чтобы получить доступ к держателю (B).

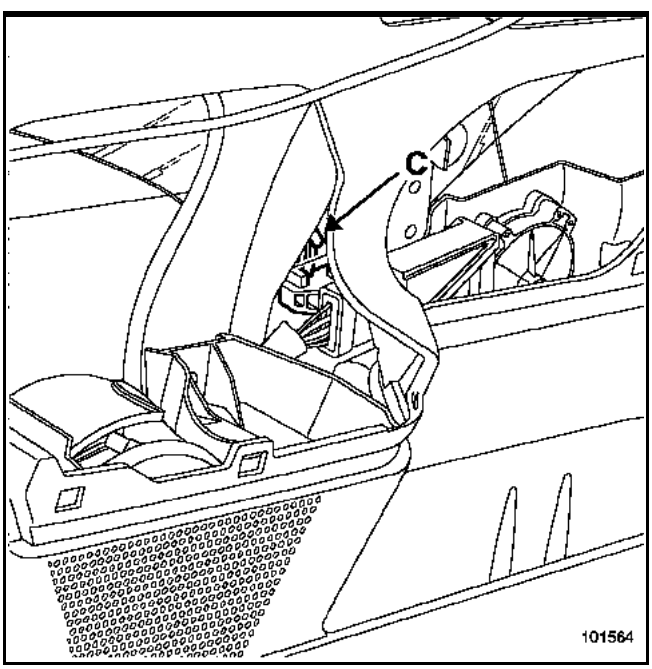


При помощи плоской отвертки отсоедините выступ (C), потянув стекло вверх.

Зафиксируйте стекло в верхнем положении.

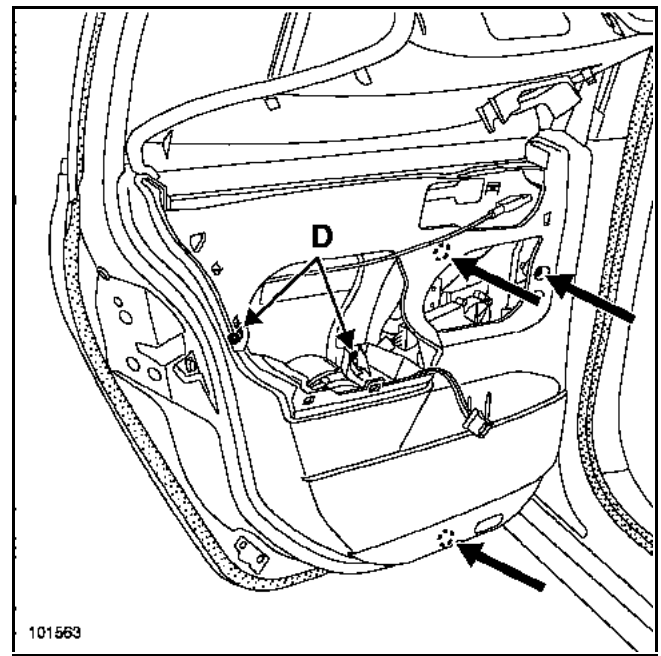


Снимите:
– болты (D),
– три болта крепления электродвигателя стеклоподъемника.

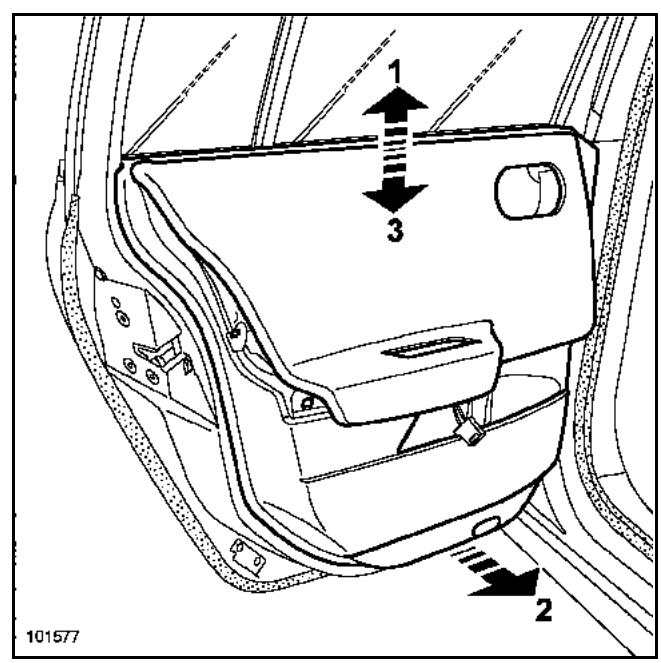


**ПРИМЕЧАНИЕ:**
Электродвигатель стеклоподъемника так же, как и жгут проводов крепится на обивке двери.

1 Снимите обивку движением верх.
2 Отодвиньте ее в сторону и в нижней части извлеките из короба двери ползуны стеклоподъемника.
3 Снимите обивку, перемещая ее вниз.

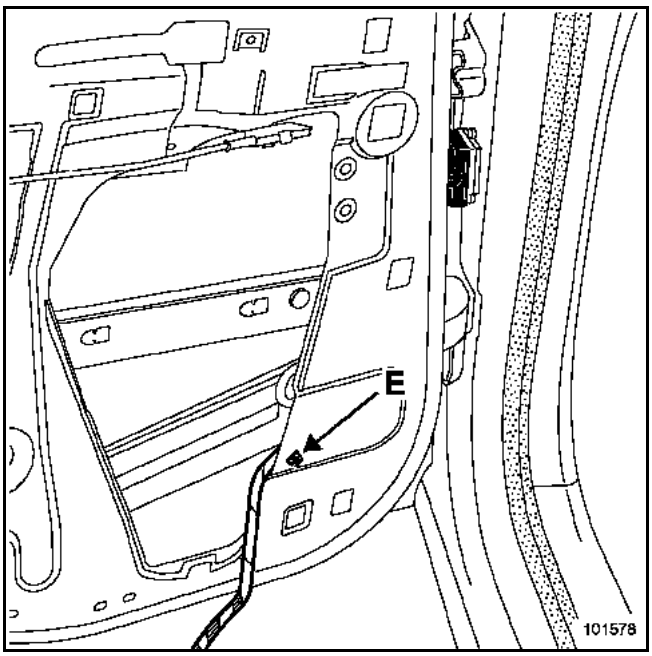


Разъедините разъем средней стойки.

Отсоедините держатели (E) и снимите обивку вместе с электродвигателем стеклоподъемника и жгутом проводов.

## СНЯТИЕ ЭЛЕКТРОДВИГАТЕЛЯ СТЕКЛОПОДЪЕМНИКА

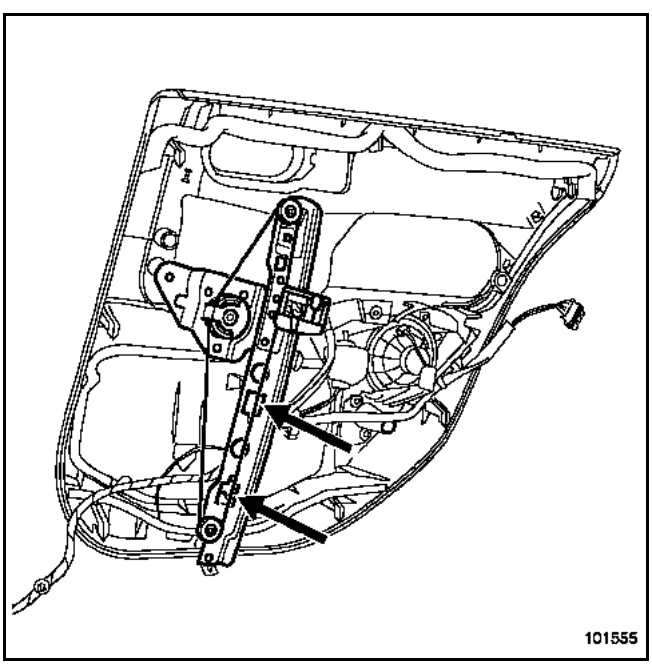


Отсоедините колодку проводов от электродвигателя стеклоподъемника.

Отсоедините обивку двери и два держателя ползунов стеклоподъемника.

Снимите электродвигатель стеклоподъемника.

## УСТАНОВКА

**ПРИМЕЧАНИЕ:**
Обивка двери в запчасти поставляется отдельно. Запомните, поэтому, прокладку жгута проводов.

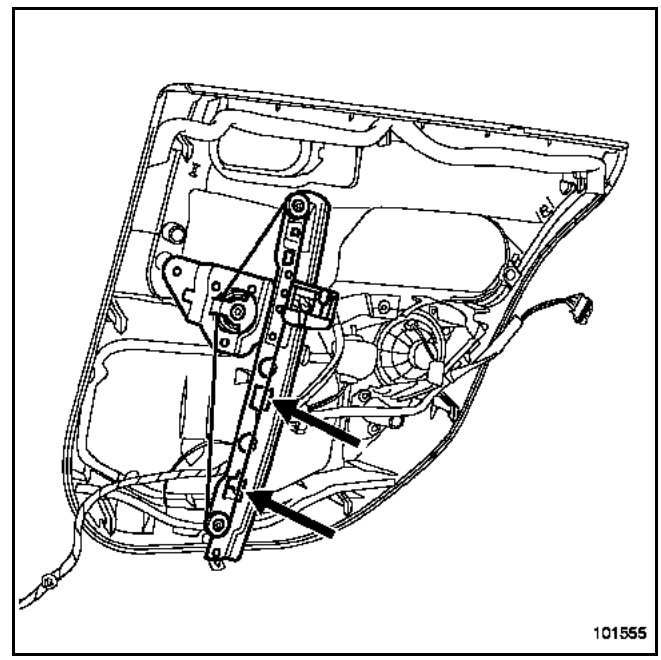


Закрепите электродвигатель вместе со жгутом проводов на обивке двери.

Установите обивку в сборе с электродвигателем стеклоподъемника и жгутом проводов на дверь.

Присоедините колодку проводов к средней стойке.

1 Вставьте ползуны стеклоподъемника в верхнюю часть короба двери.
2 Приложите обивку в нижней части к двери, вставив ползуны стеклоподъемника.
3 Сдвиньте обивку вниз.

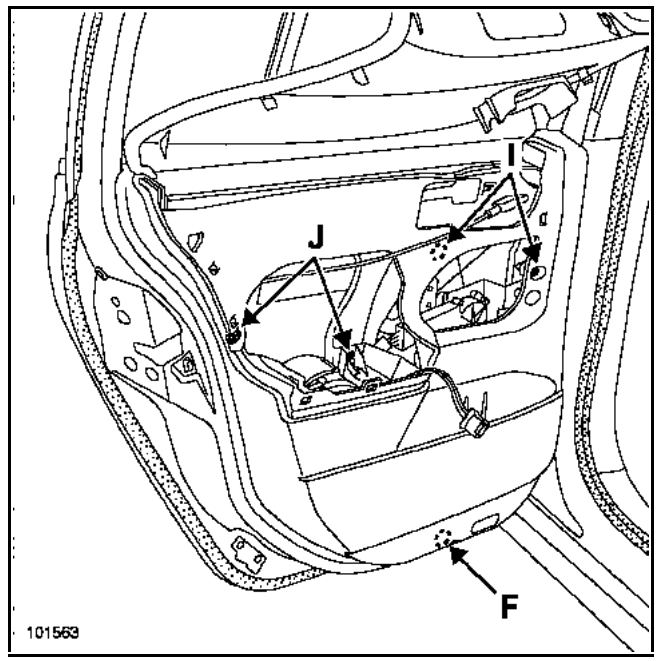


Установите:
– нижний болт (F) и верхние болты (I),
– болты (J).

Установка производится в порядке, обратном снятию.

**ПРИМЕЧАНИЕ:**
В случае замены двери или при выполнении кузовных работ, см. главу **47A**.

## СНЯТИЕ

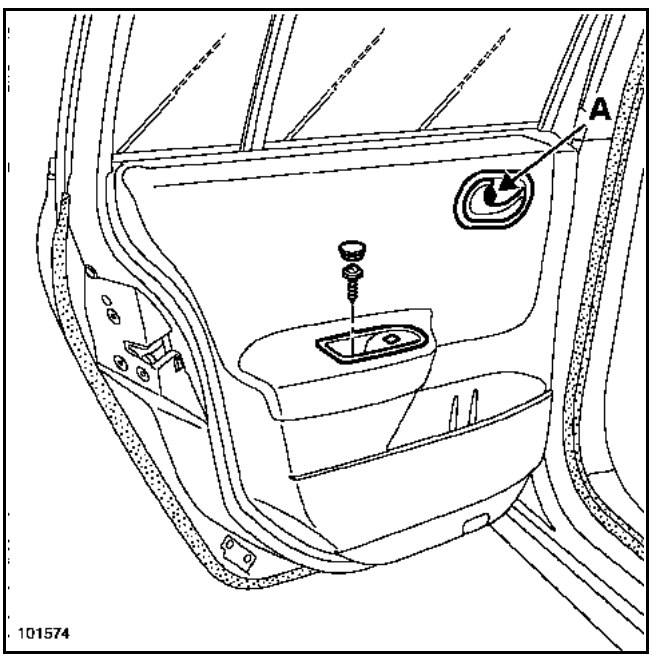


Снимите накладку и отверните болт крепления панели переключателя стеклоподъемника.

Снимите панель переключателя стеклоподъемника.

Снимите накладку и отверните болт (A) крепления внутренней ручки двери.

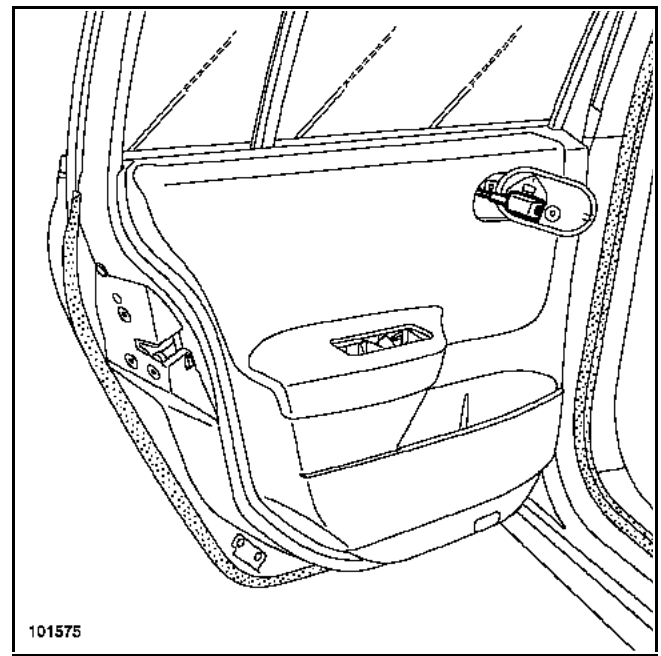


При помощи отвертки с плоским лезвием отсоедините от фиксаторов крышку крепления троса привода внутренней ручки двери.

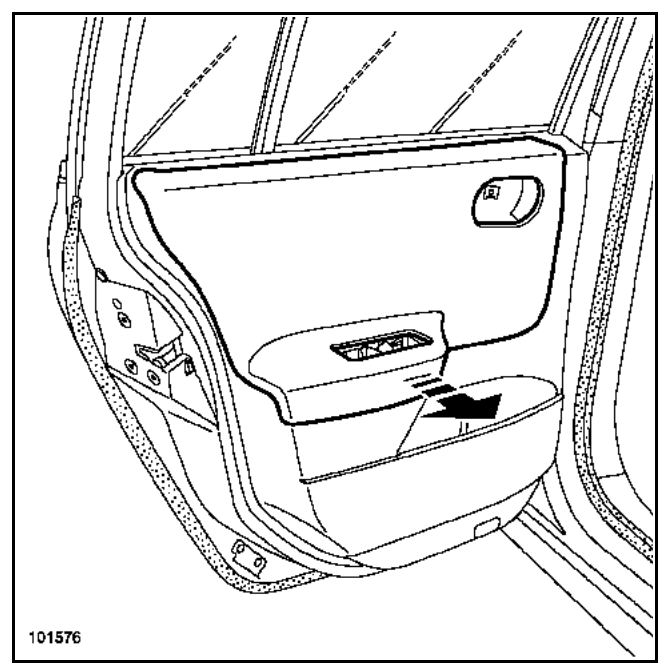


При помощи щипцов для снятия держателей обивок и облицовок, отожмите люк обивки двери (приняв меры, чтобы не повредить обивку).

Откройте люк.

## УСТАНОВКА

Установка производится в порядке, обратном снятию.

## СНЯТИЕ

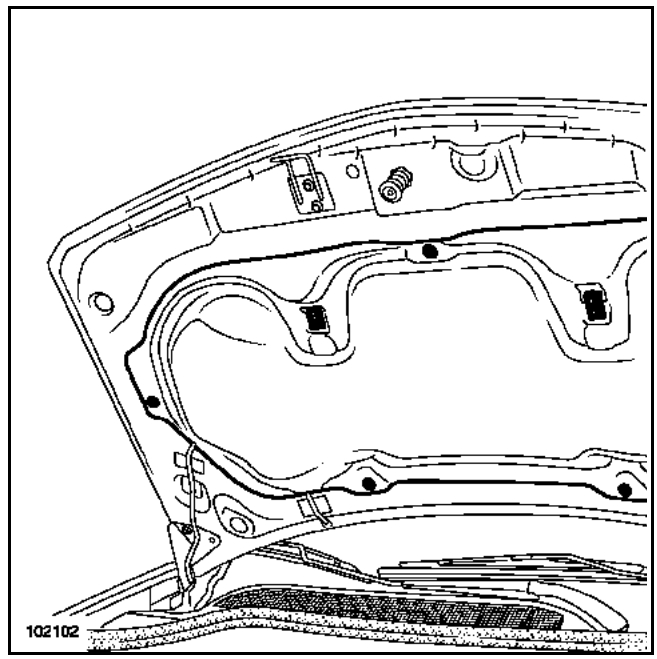


При помощи щипцов для снятия держателей обивок и облицовок снимите держатели (5 штук).

Отсоедините обивку капота по направлению вниз.

## УСТАНОВКА

При необходимости замените держатели.

Установка производится в порядке, обратном снятию.

**СНЯТИЕ**

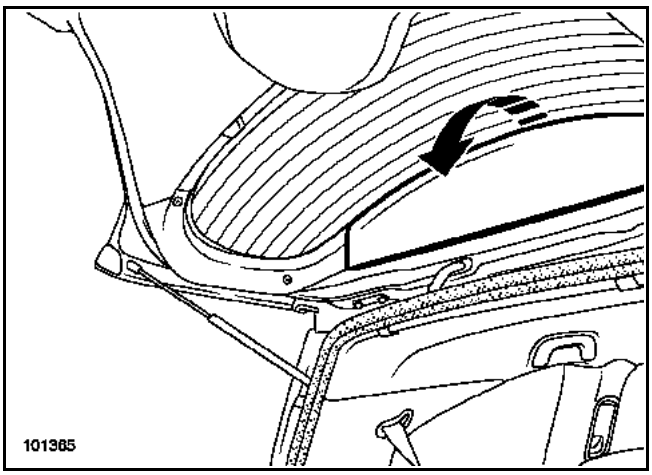


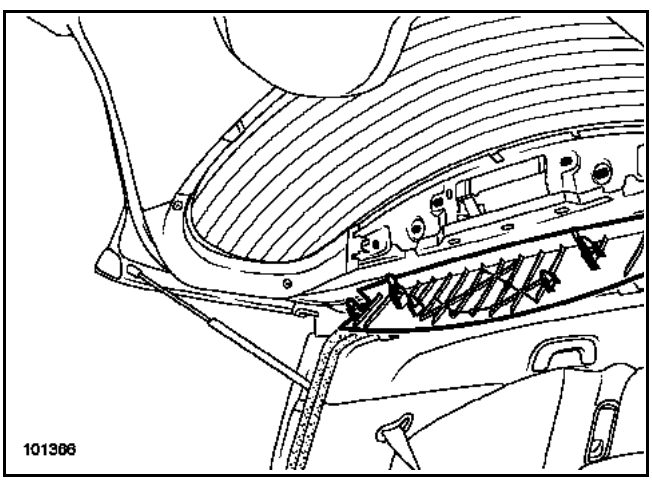


Отсоедините верхнюю облицовку.

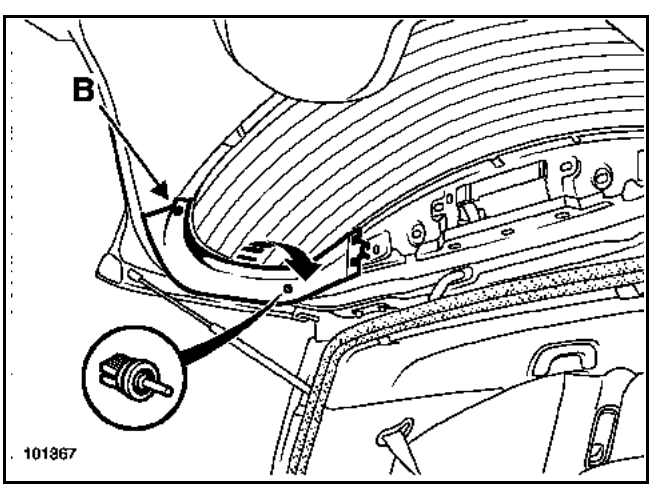


Отверните болт (B).

**ПРИМЕЧАНИЕ:**
При повреждении фиксатора задней полки он может быть заменен по отдельности на фиксатор, поставляемый в запчасти.

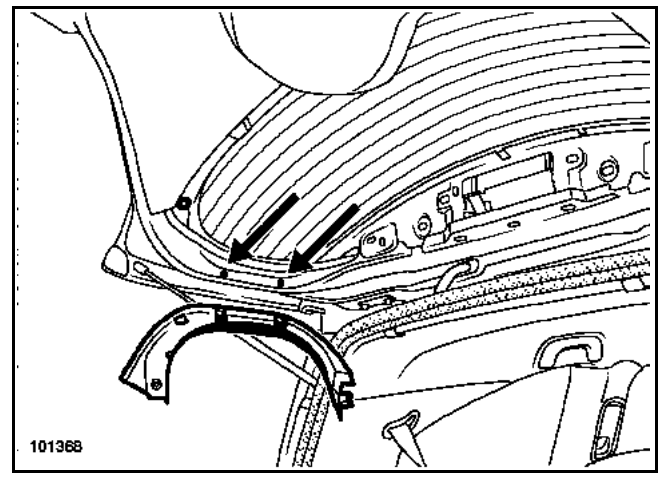


Отсоедините боковую облицовку на уровне двух пружинных фиксаторов.

Операция проводится с каждой стороны:

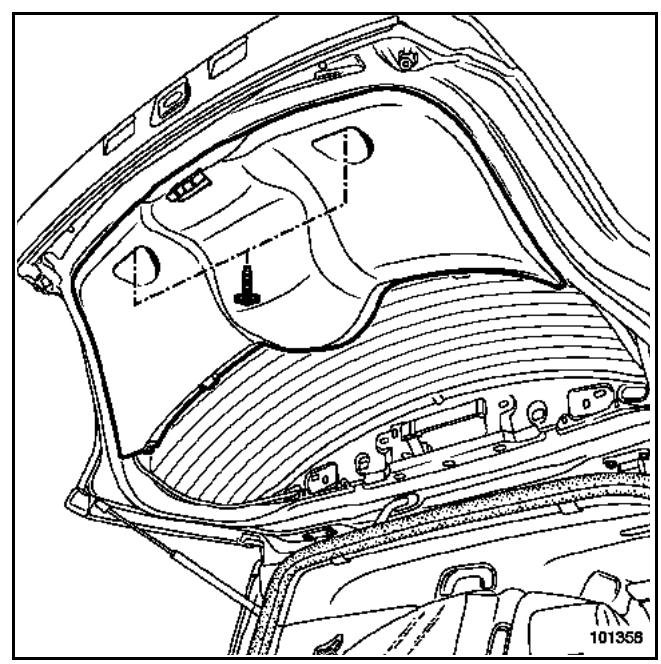


Отверните два винта крепления нижней обивки.

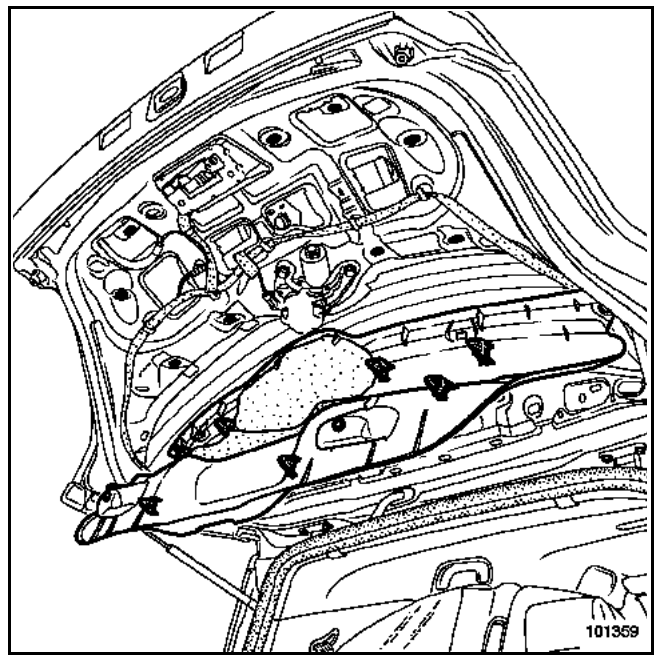


Отсоедините нижнюю обивку.

**УСТАНОВКА**

Установка производится в порядке, обратном снятию.

| МОМЕНТ ЗАТЯЖКИ, Н.м | |
|---|---|
| **Болты крепления сиденья** | **35** |

**ВАЖНОЕ ЗАМЕЧАНИЕ:**
Перед выполнением любых работ с системой подушек безопасности обязательно заблокируйте электронный блок с помощью одного из диагностических приборов (см. главу **8**).

**ВНИМАНИЕ!**
Запрещается проводить какие-либо работы с пиротехническими системами (подушки безопасности и преднатяжители ремней безопасности) вблизи источника тепла или открытого пламени, чтобы не допустить их срабатывания.

**СНЯТИЕ**

Защитите:
– облицовку переднего порога,
– коврик.

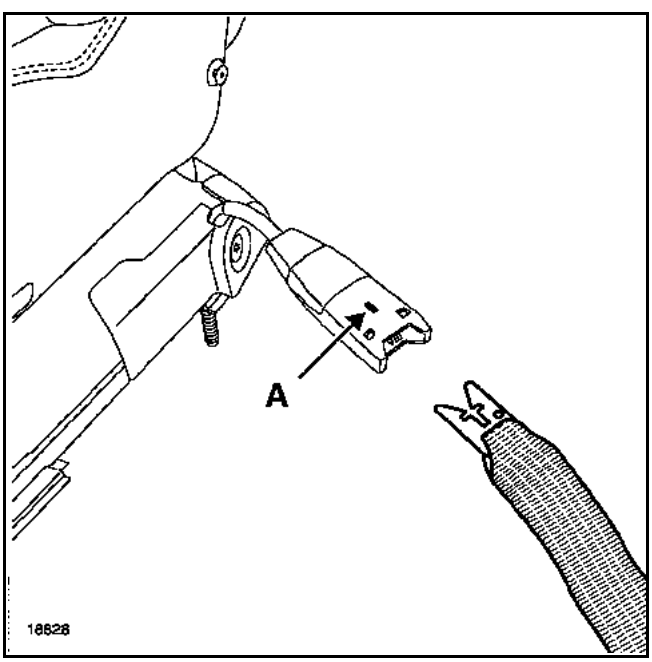


Отсоедините ремень безопасности, нажав на стопор (A).

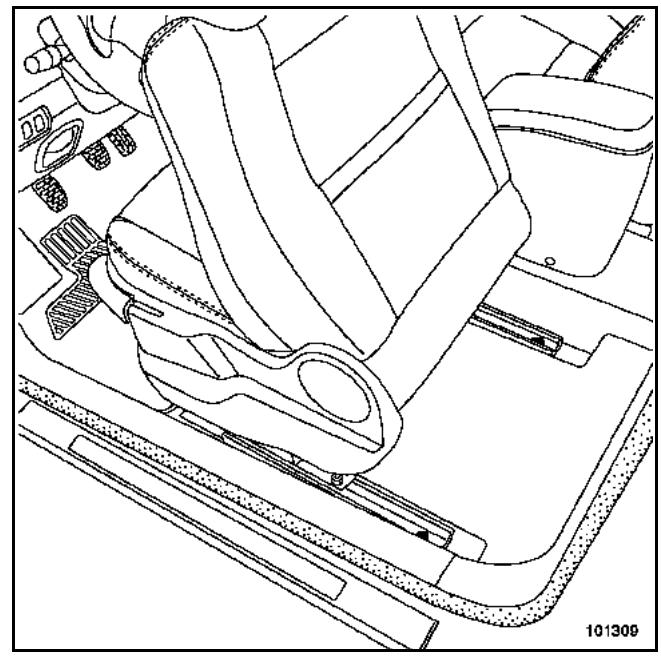


Сдвиньте сиденье вперед.

Снимите задние болты крепления.

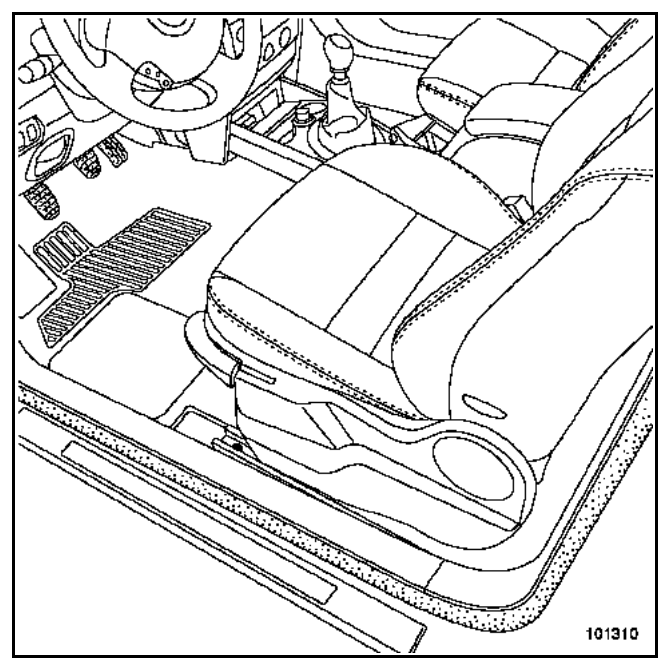


Сдвиньте сиденье назад.

Отверните передние болты крепления.

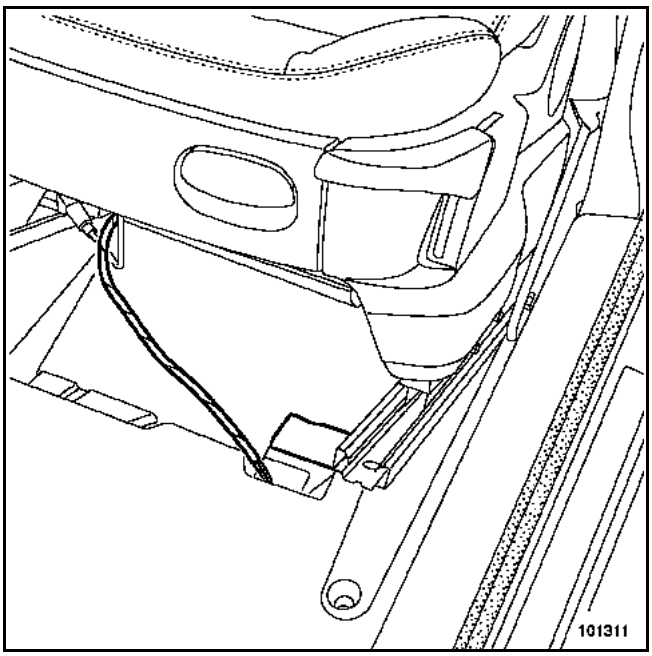


Разъедините разъем под сиденьем.

Снимите сиденье.

Эта операция выполняется вдвоем с помощником.

**УСТАНОВКА**

Установка производится в порядке, обратном снятию.

**ВНИМАНИЕ:**
при установке необходимо соблюдать порядок затяжки болтов крепления сиденья.

Затяните:
– задний болт (A) внутрь автомобиля,
– передний болт (B) внутрь автомобиля,
– задний болт (C) наружу,
– передний болт (D) наружу.

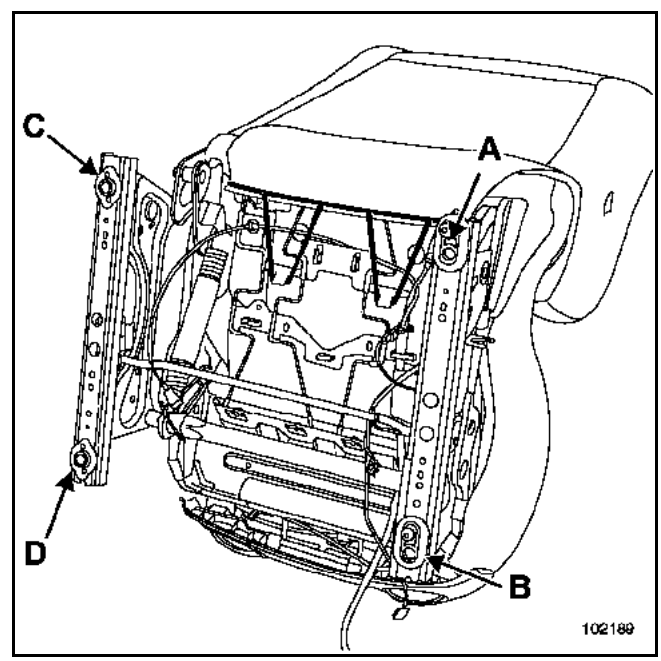


Затяните болты требуемым моментом.

| МОМЕНТ ЗАТЯЖКИ, Н.м | |
|---|---|
| **Болты М8** | **25** |
| **Гайки М10** | **66** |
| **Болты крепления ремня безопасности** | **21** |
| **Болты крепления каркаса сиденья к салазкам** | **21** |
| **Болт крепления подушки противососкальзывания** | **8** |

**ВАЖНОЕ ЗАМЕЧАНИЕ:**
Перед выполнением любых работ с системой подушек безопасности обязательно заблокируйте электронный блок с помощью одного из диагностических приборов (см. главу **8**).

**ВНИМАНИЕ!**
Запрещается проводить какие-либо работы с пиротехническими системами (подушки безопасности и преднатяжители ремней безопасности) вблизи источника тепла или открытого пламени, чтобы не допустить их срабатывания.

### СНЯТИЕ

Снимите:
– сиденье (см. главу **75A-A**),
– подголовник.

### РАЗБОРКА

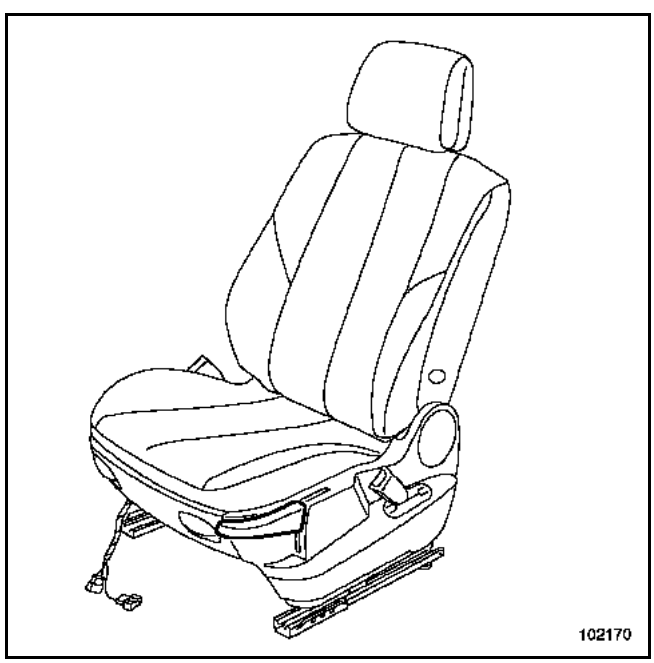


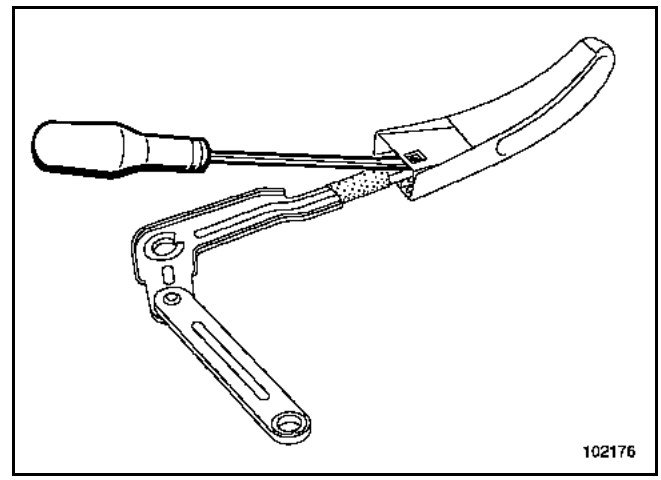


При помощи плоской отвертки отсоедините ручку подъема подушки сиденья.

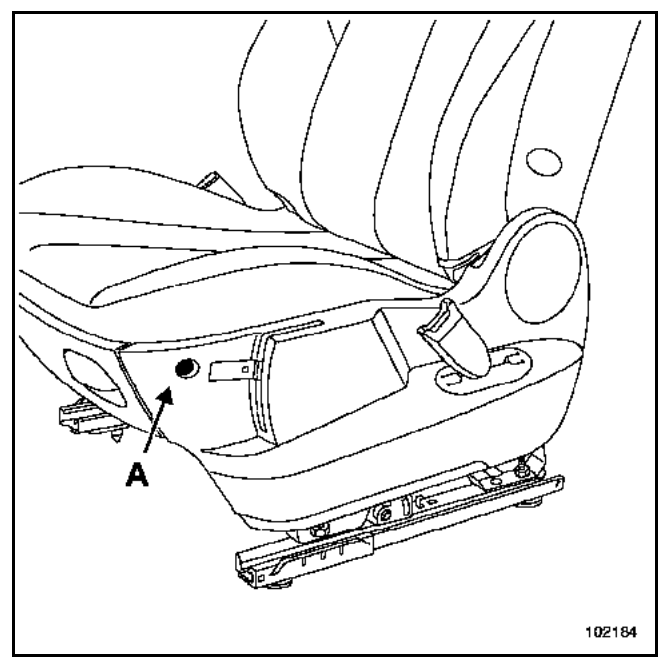


Отверните болт крепления кожуха (A).

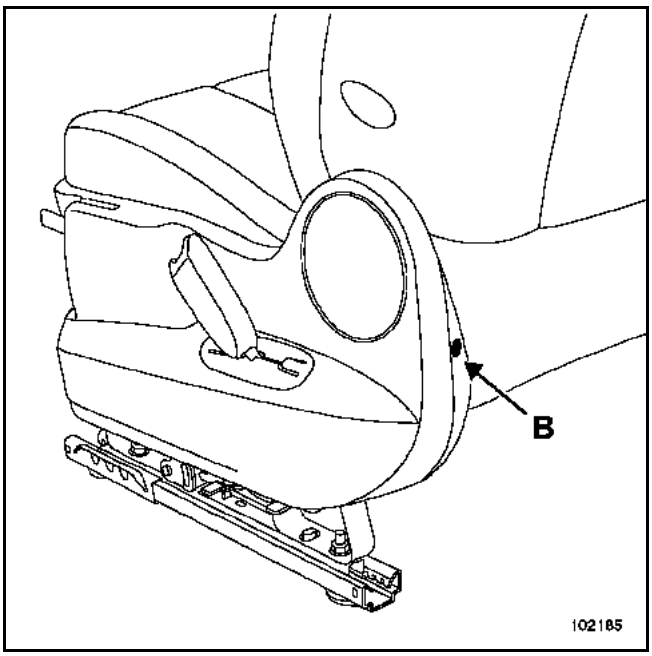


Отверните болт крепления кожуха (B).

Снимите кожух.

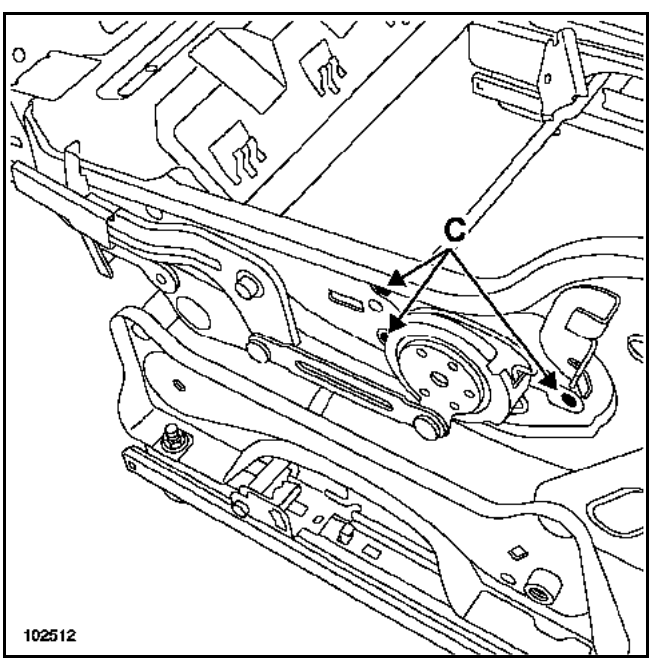


Установите подушку сиденья в верхнее положение (пружина полностью ослаблена).

Снимите:
– заклепки механизма подъема подушки сиденья (C),
– механизм подъема подушки и ручку.

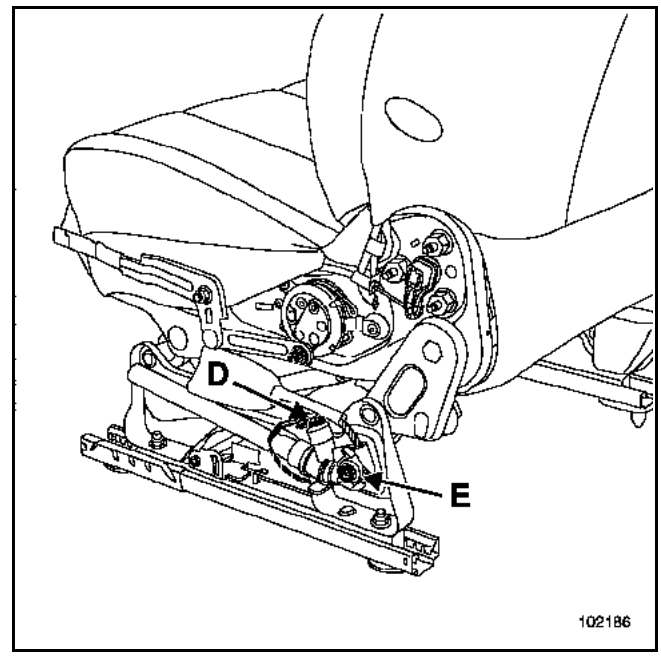


Разъедините разъем преднатяжителя (D).

Выверните болт крепления преднатяжителя (E).

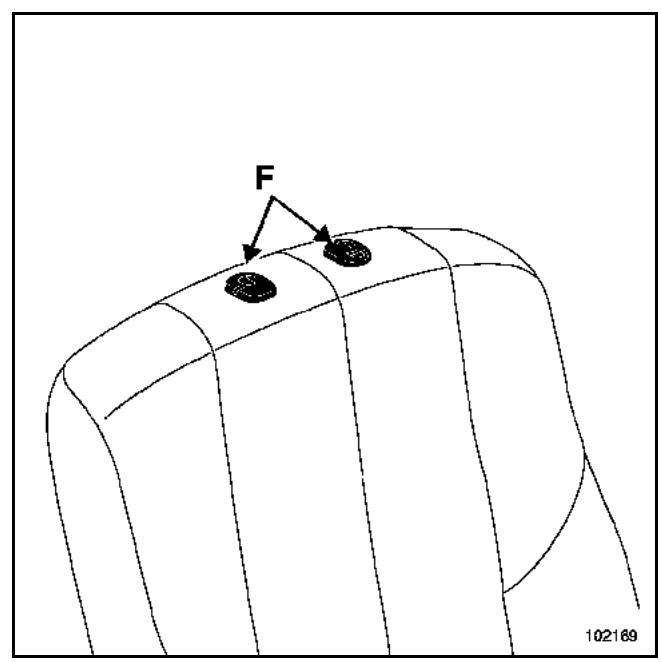


Снимите крышки (F) направляющих подголовника.

Отсоедините обивку в зоне направляющих подголовника.

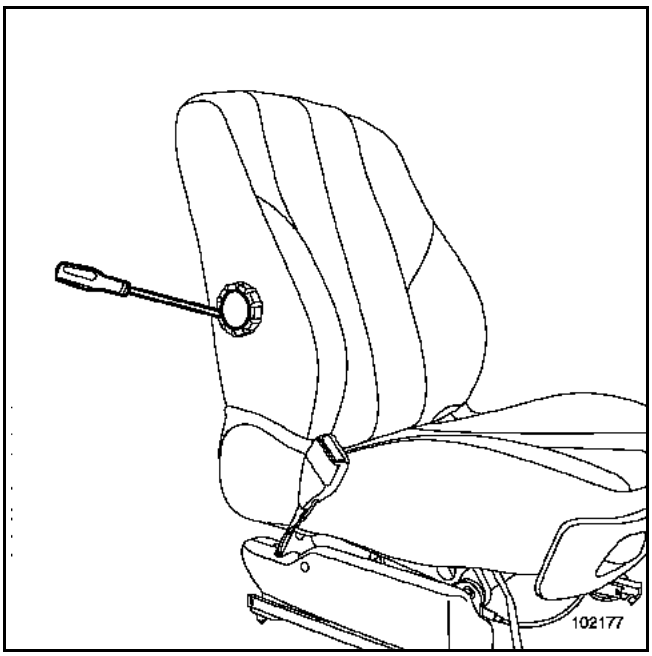


С помощью оправки **Car. 1597** снимите крышку крепления ручки регулировки поясничного подпора спинки.

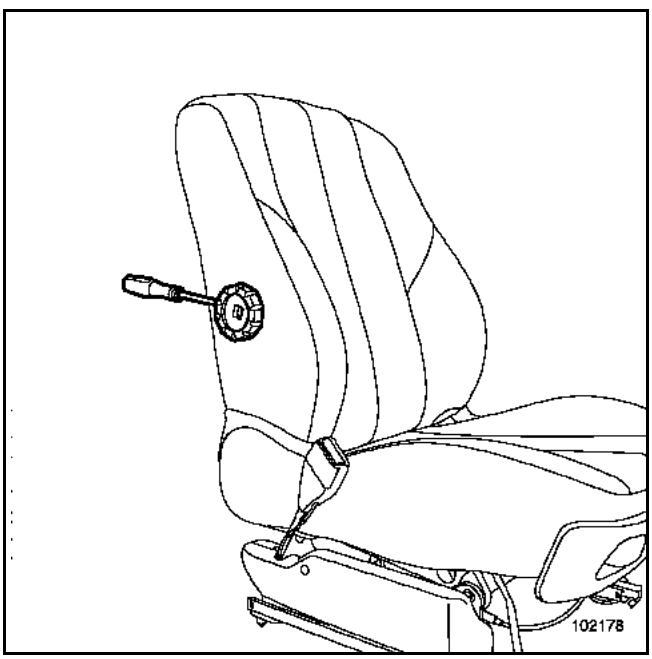


Снимите ручку регулировки поясничного подпора спинки с помощью отвертки.

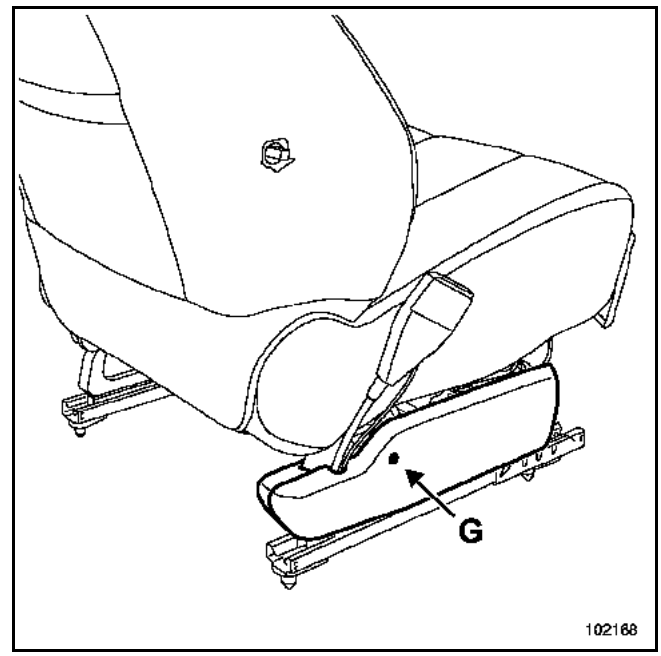


Отверните болт крепления кожуха (G).

Снимите кожух.

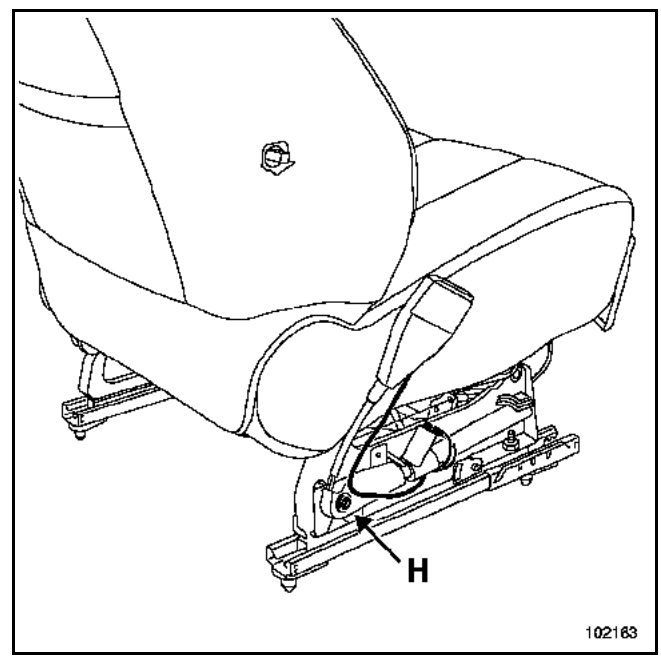


Разъедините разъем преднатяжителя.

Выверните болт крепления преднатяжителя (H).

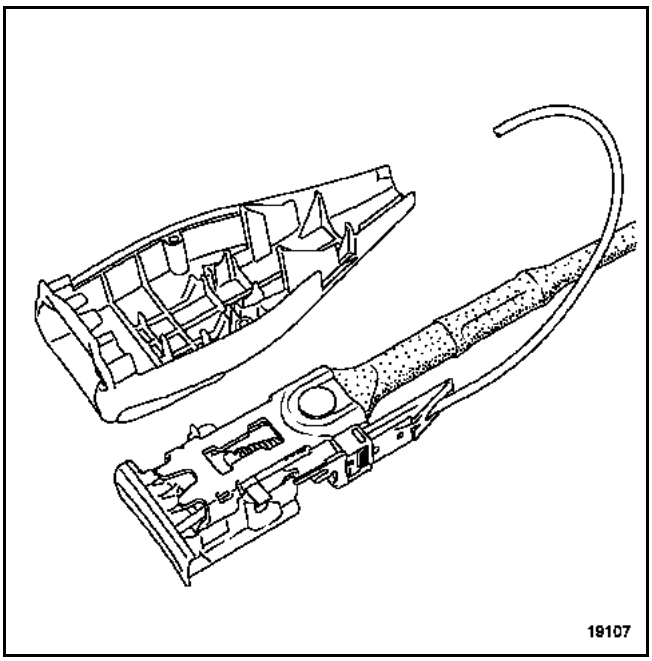


**Особенности разъема ремня безопасности:**

Чтобы отсоединить разъем, выверните винты крепления обеих крышек замка.

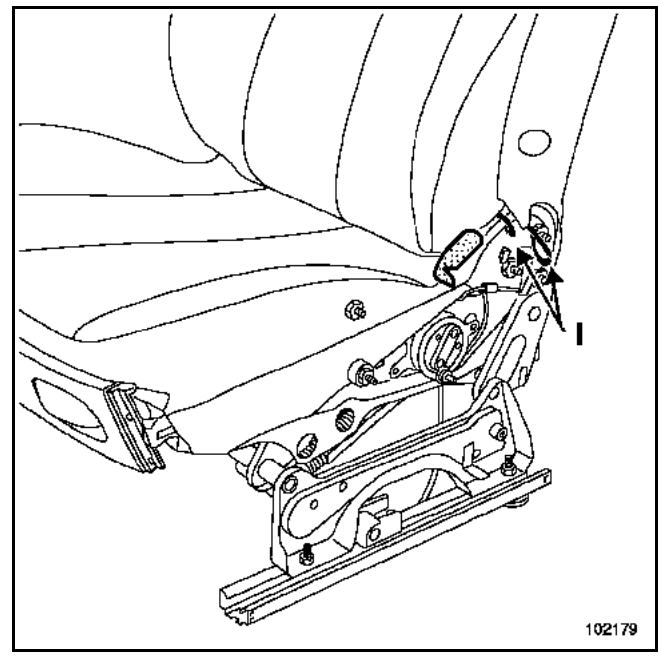


Снимите:
– удерживающие петли обивки (I),
– фиксатор обивки.

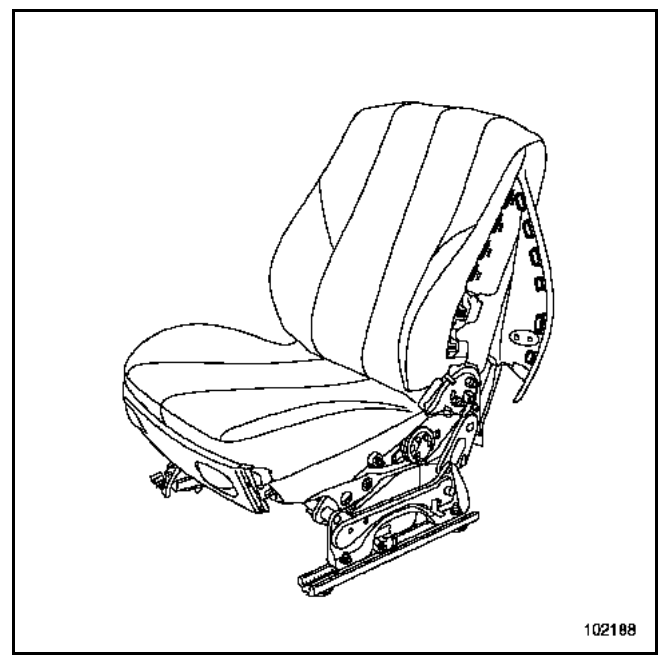


Отсоедините держатели обивки на уровне подушки безопасности.

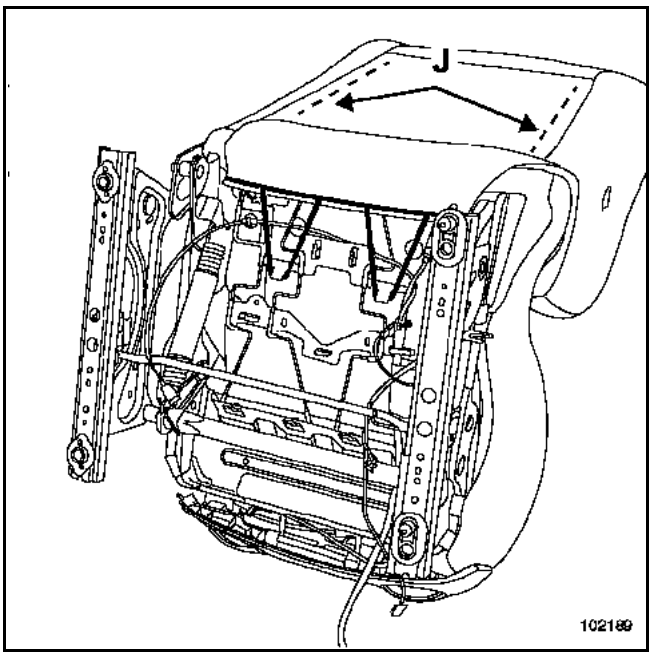


Высвободите две нижних удерживающих петли обивки спинки сиденья.

Отсоедините держатели обивки спинки (J).

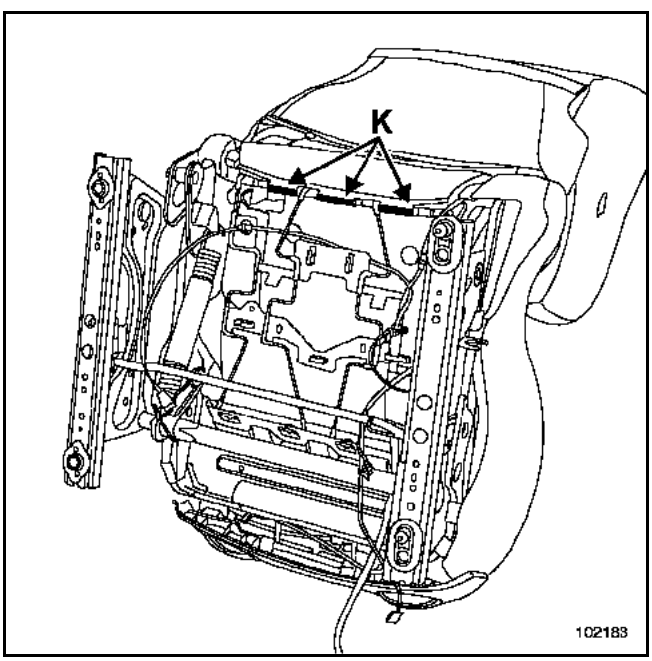


Снимите удерживающие профили обивки (K).

**ВНИМАНИЕ:**
Осторожно отсоедините обивку, придерживая застежки "липучки", чтобы не повредить набивку спинки сиденья из пеноматериала.

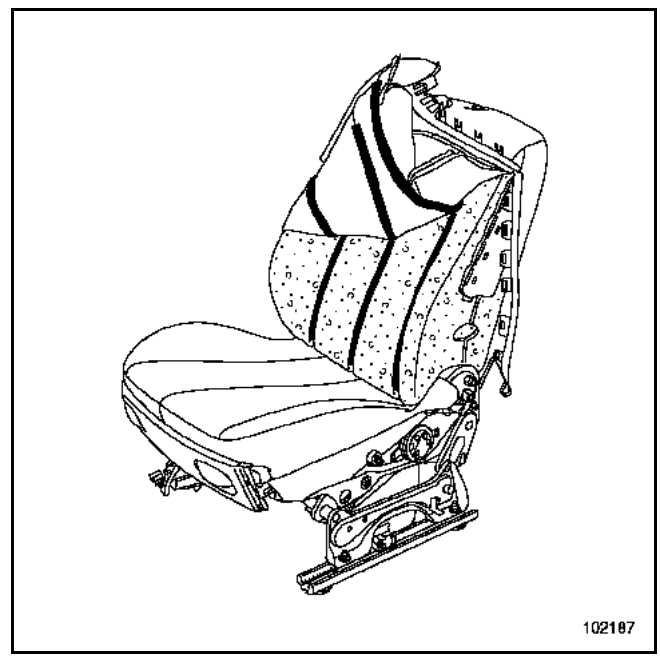


Осторожно отсоедините обивку спинки в зоне подголовника.

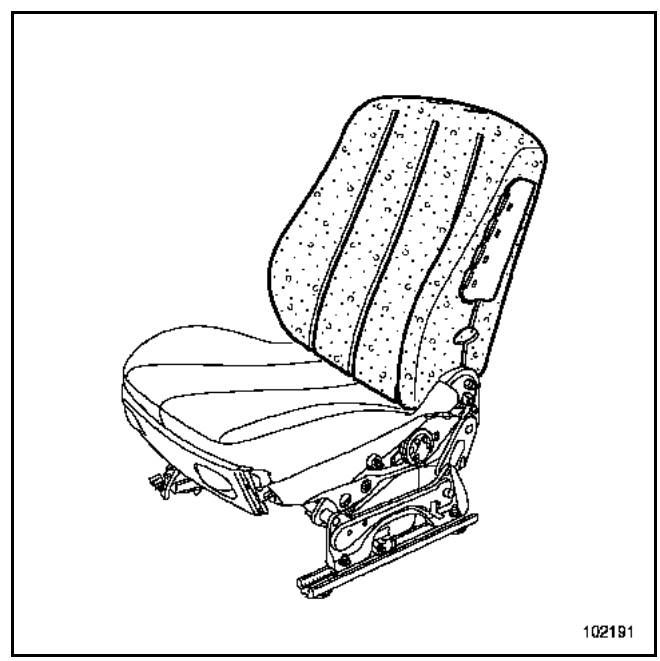


Снимите набивку спинки из пеноматериала.

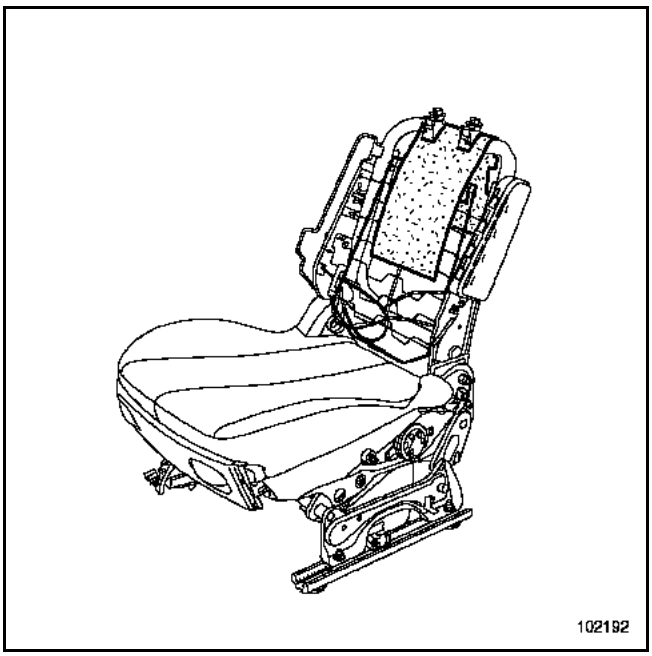


Снимите войлочные прокладки каркаса спинки сиденья.

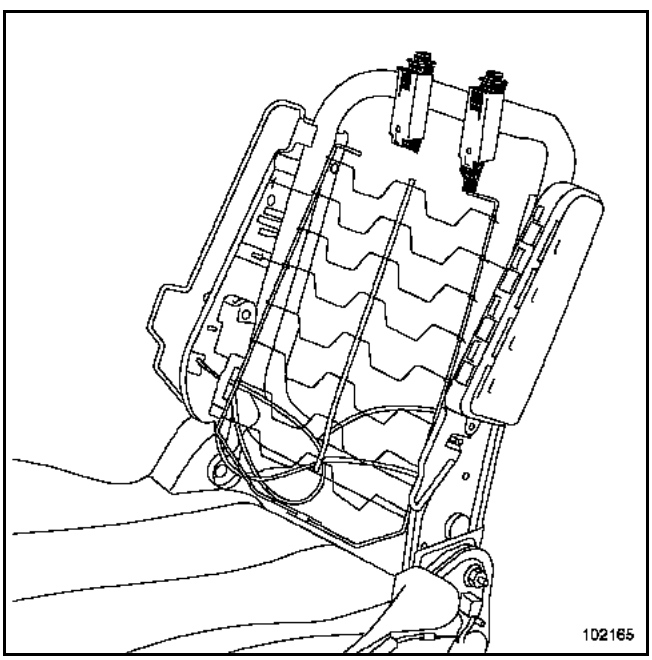


Снимите направляющие подголовника.

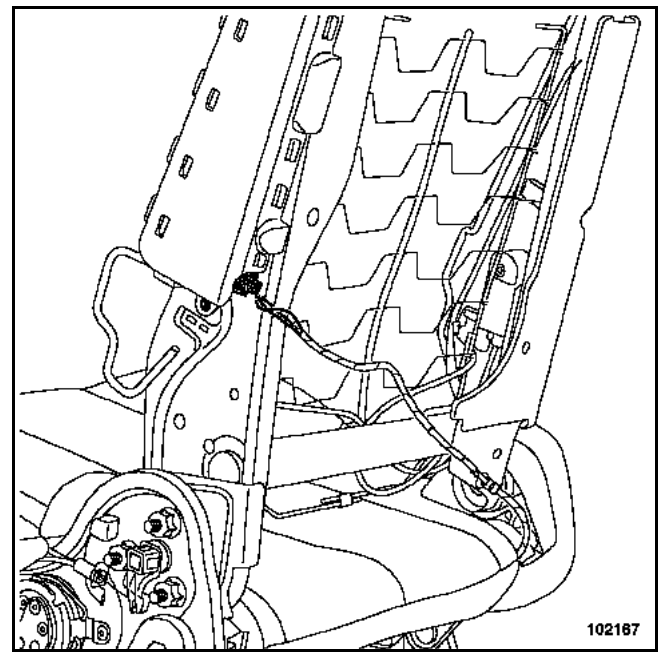


Отсоедините:
– колодку проводов,
– провод от клеммы подушки безопасности.

Проткните заклепку.

Снимите подушку безопасности.

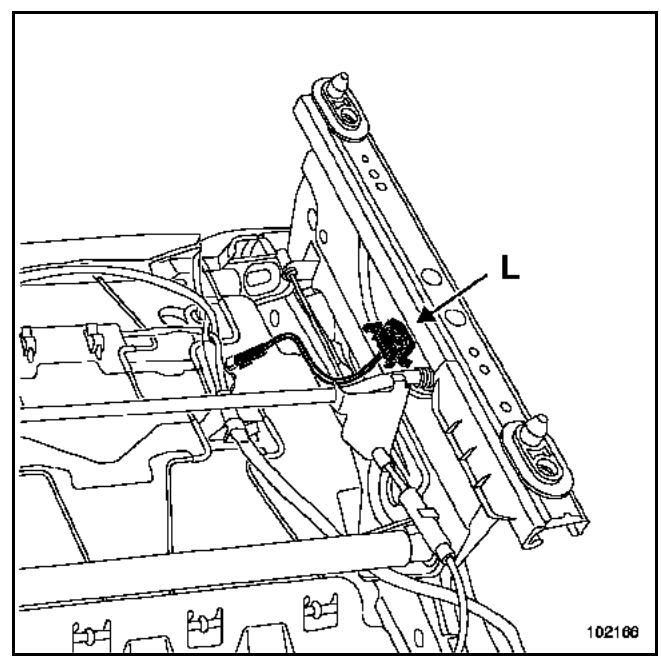


Отсоедините провод от клеммы.

Снимите датчик (L).

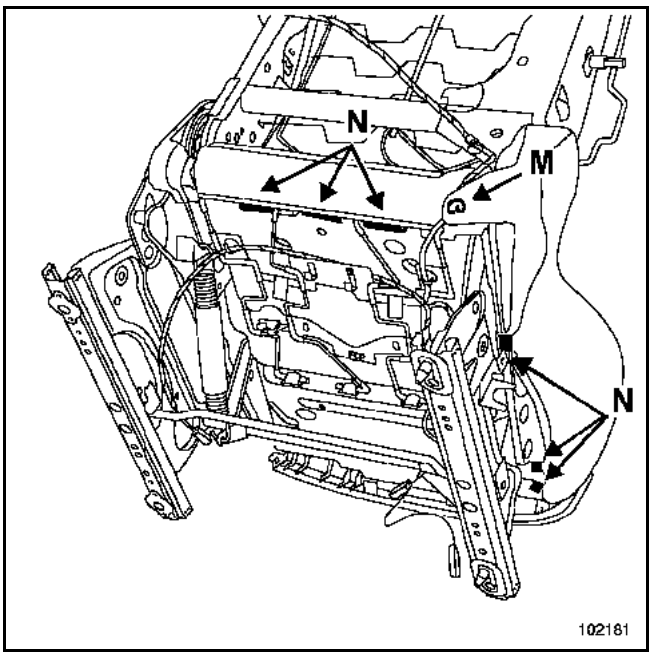


Снимите фиксатор (M).

Снимите удерживающие профили обивки (N).

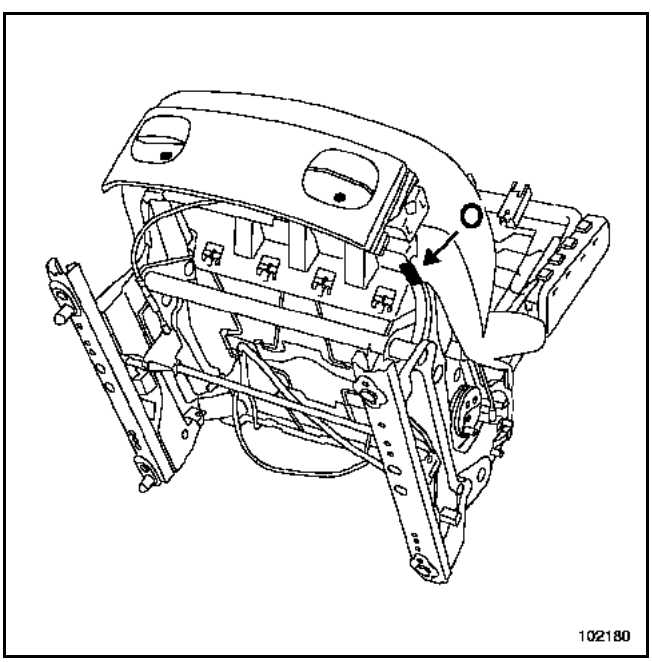


Снимите удерживающий профиль обивки (O).

Отверните болты крепления переднего кожуха.

**ВНИМАНИЕ:**
Осторожно отсоедините обивку, придерживая застежки "липучки", чтобы не повредить набивку подушки сиденья из пеноматериала.

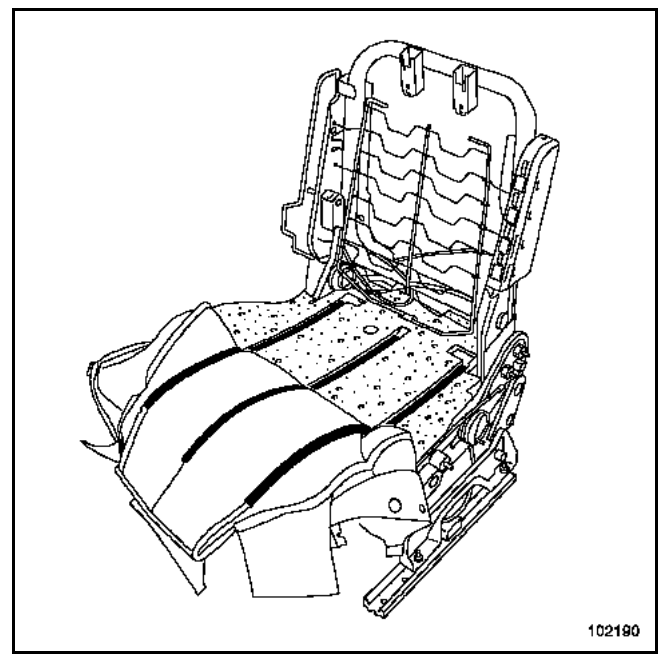


Осторожно снимите обивку подушки сиденья.

Снимите набивку подушки сиденья из пеноматериала.

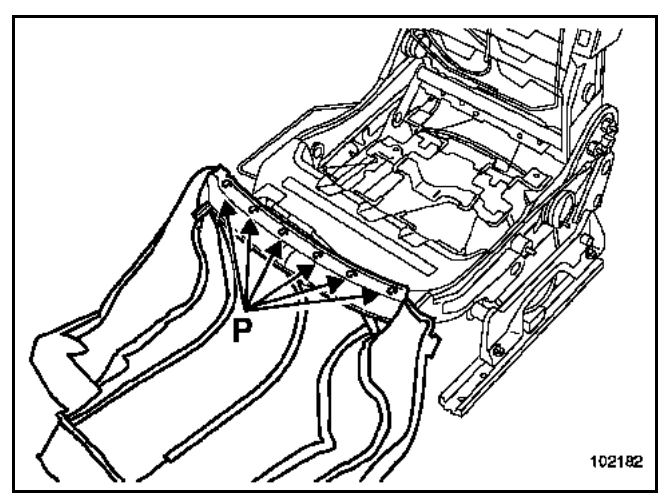


Отсоедините держатели обивки (P).

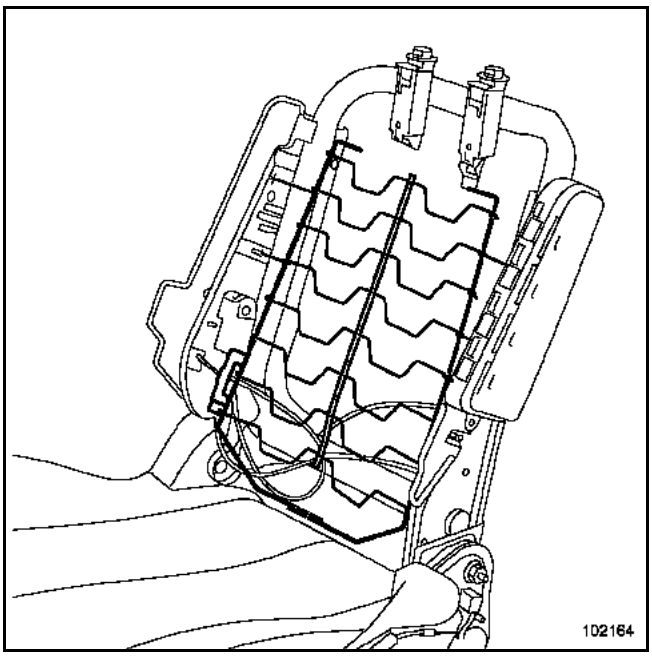


Снимите сетку механизма регулировки поясничного подпора спинки сиденья.

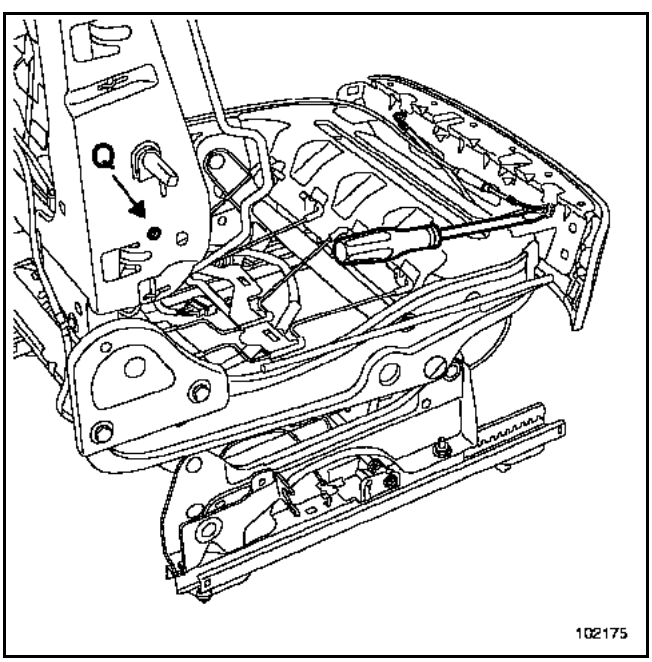


Снимите фиксаторы оболочек тросов привода.

Высверлите заклепку (Q) механизма регулировки поясничного подпора спинки сиденья.

Снимите механизм.

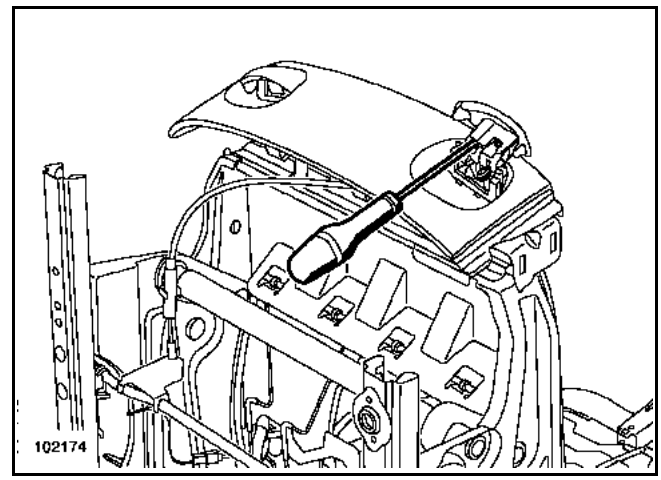


Отверните болт крепления ручки механизма передвижения внутренних салазок.

Снимите ручку.

Данная операция должна быть также выполнена с ручкой регулировки наклона спинки сиденья.

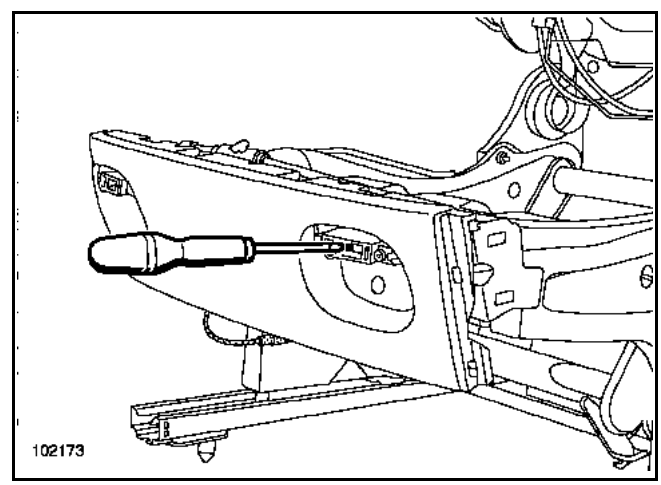


Снимите тросы привода механизма блокировки.

Снимите передний кожух.

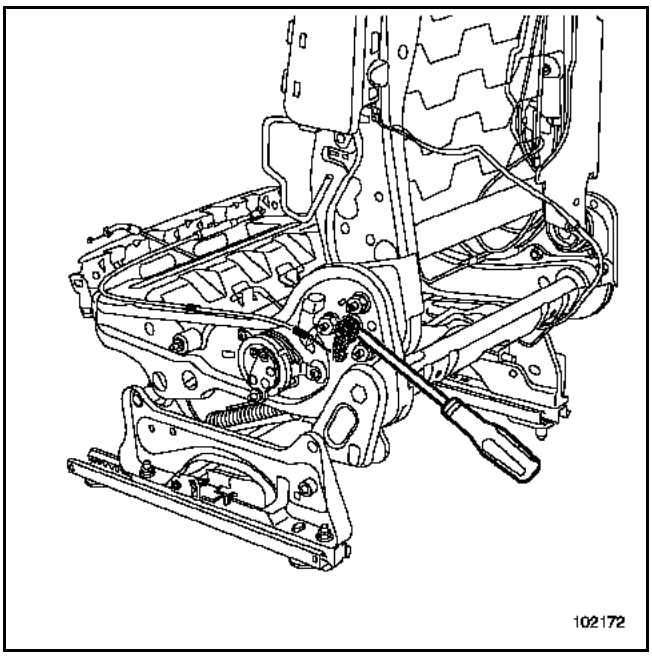


Отсоедините тягу блокировки спинки сиденья.

Снимите трос.

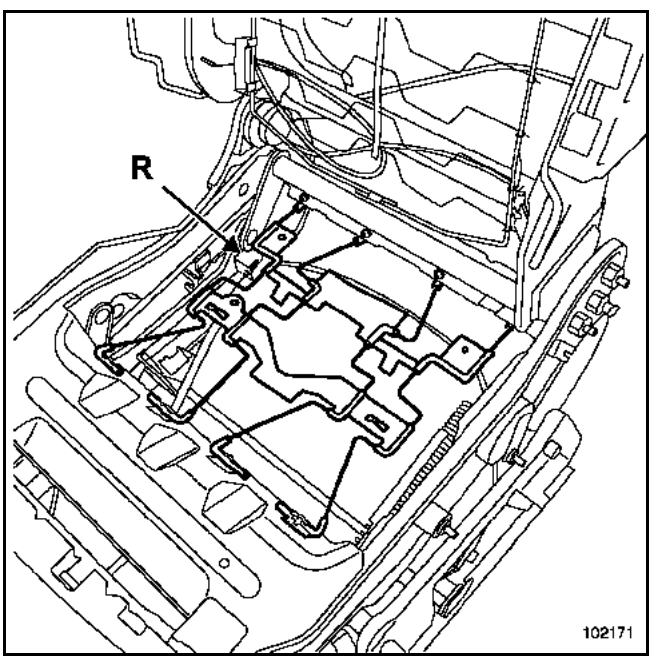


Отсоедините:
– нагревательный элемент,
– фиксаторы троса (R).

Для замены механизма подъема подушки сиденья:

Запчасть состоит из механизма подъема и ручки.

Методика:
– снимать оттяжную пружину не требуется,
– установите подушку сиденья в верхнее положение (пружина полностью ослаблена),
– высверлите три заклепки (S),
– снимите механизм подъема подушки и ручку,
– очистите шлицы вала.

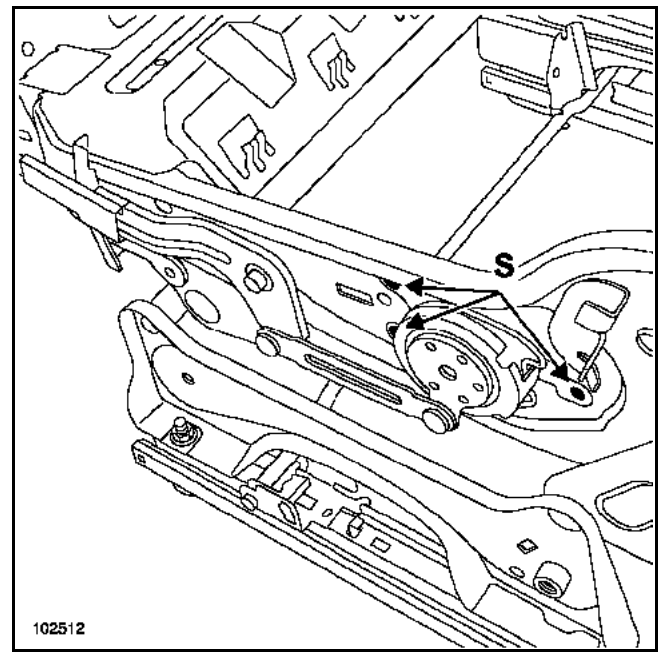


**Снятие каркасов спинки и подушки сиденья**

**ВАЖНОЕ ЗАМЕЧАНИЕ:**
Просуньте металлический стержень сквозь отверстие каркаса (A) с обеих сторон, при необходимости закрепите его ремнем.
Перед выполнением операции убедитесь, что корпус надежно закреплен.

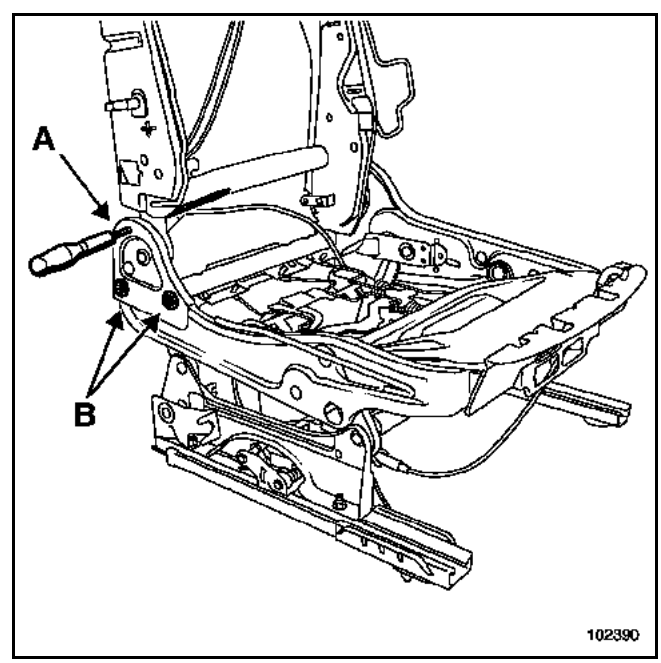


Отверните болты (B).

**ВНИМАНИЕ:**
При снятии сиденья оставьте стержень на месте.

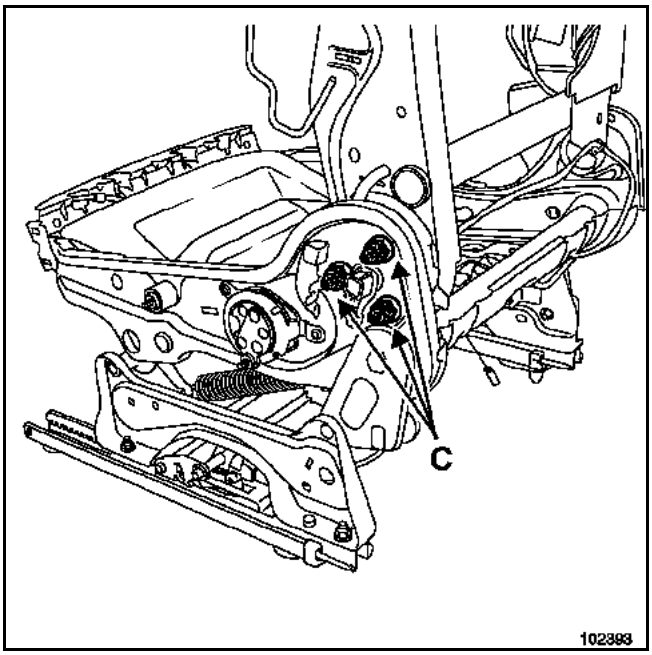


Снимите:
– болты (C),
– каркас спинки сиденья.

**УСТАНОВКА**

Подгонка поставляемой в запчасти детали при замене каркаса спинки сиденья для сиденья 5-дверной модификации:
– каркас спинки сиденья, поставляемый в запчасти, представляет собой каркас для модификации C (3-дверной),
– требуется обрезать каркас в зоне опорной пластины механизма разблокировки спинки сиденья (см. ниже).

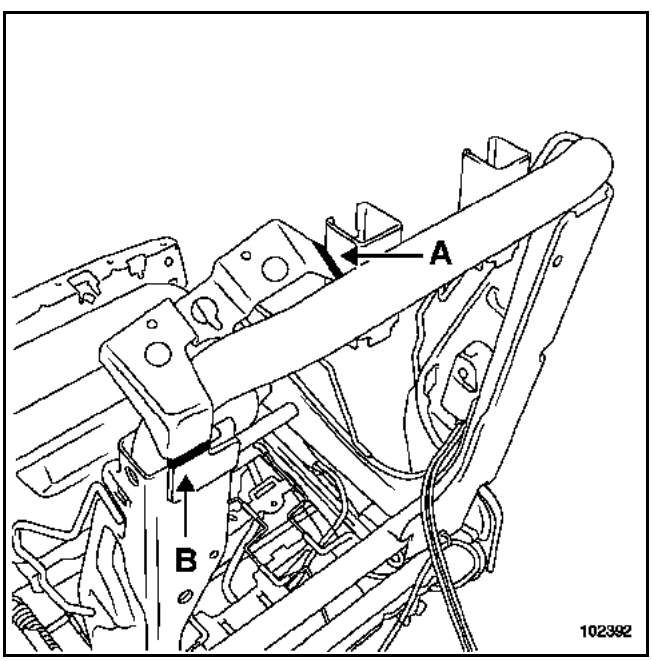


Обрежьте опорную пластину механизма блокировки спинки сиденья по меткам (A) и (B).

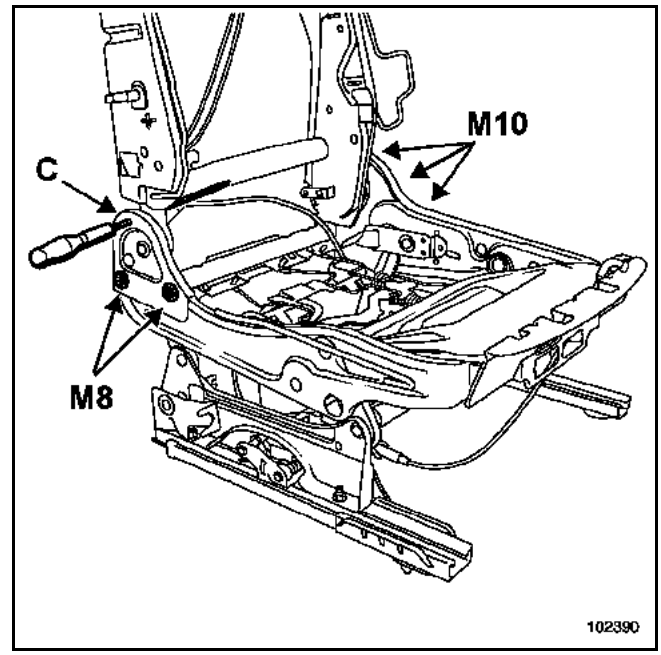


**ВАЖНОЕ ЗАМЕЧАНИЕ:**
Не снимайте пластмассовый хомут в точке (C). Перед началом операции убедитесь в надежности его крепления, на всякий случай просуньте стержни с обеих сторон каркаса (C).

Предварительная и окончательная затяжка деталей крепления каркаса:

– предварительная затяжка трех гаек **M10**: **20 Н.м**,
– предварительная затяжка двух болтов **M8**,
– окончательная затяжка моментом **66 Н.м** гаек **M10**,
– окончательная затяжка моментом **25 Н.м** болтов **M8**.

Разрежьте пластмассовый хомут в точке (C).

Установите на место обивку сидения.

Установка производится в порядке, обратном снятию.

Затяните болты требуемым моментом.

**Особенности сиденья 3-дверной модификации**

Сиденье снимается так же, как и на 5-дверной модификации, за исключением следующих особенностей:

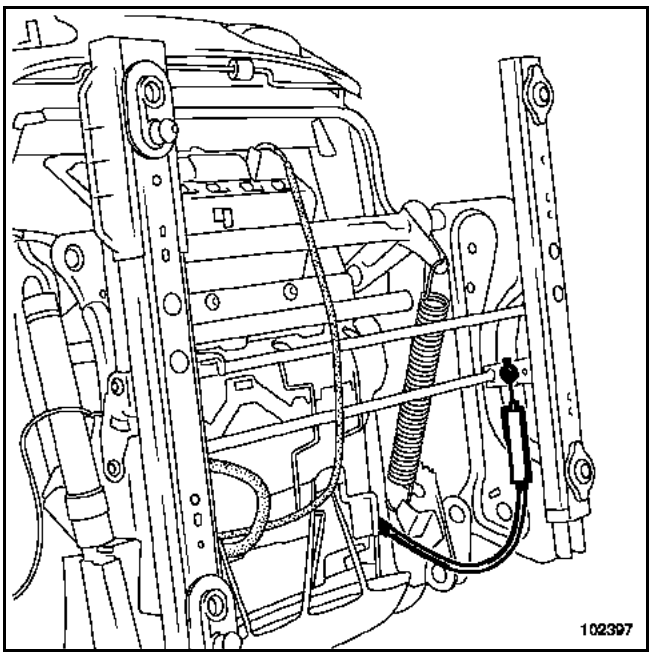


Отсоедините фиксатор троса, чтобы дать ему слабину в зоне ручки блокировки спинки сиденья.

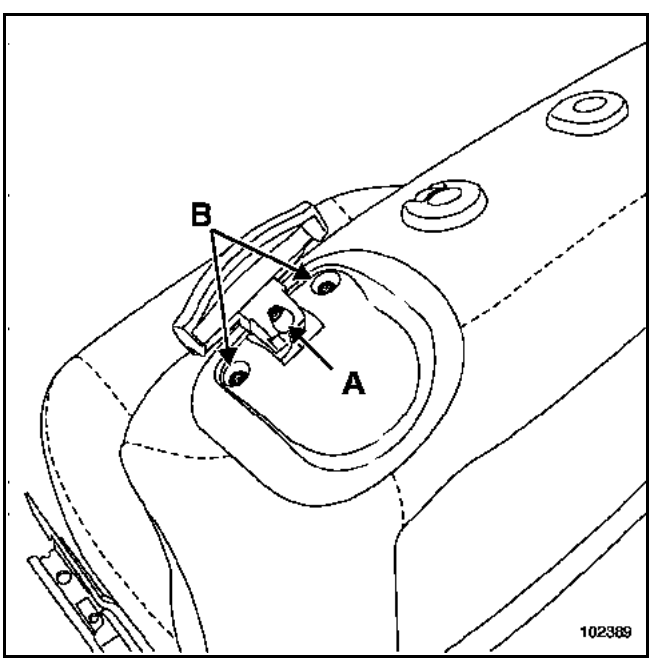


Снимите:
– болт крепления ручки (A),
– болты декоративной накладки ручки (B).

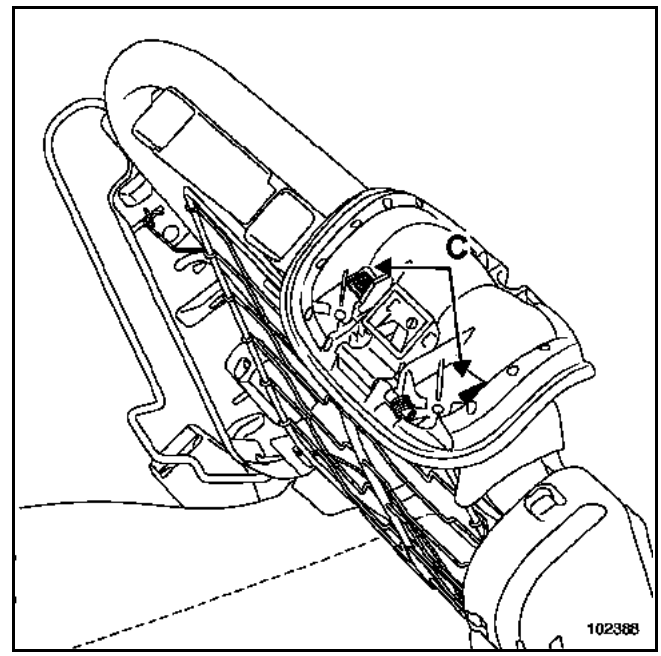


Отсоедините конец троса привода механизма блокировки спинки сиденья.

При помощи отвертки отсоедините опору механизма (C).

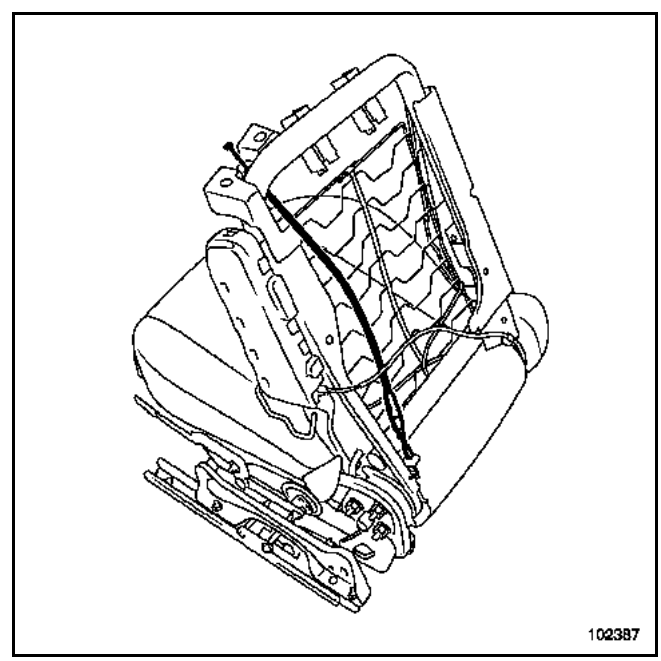


Отсоедините фиксаторы троса.

Снимите трос.

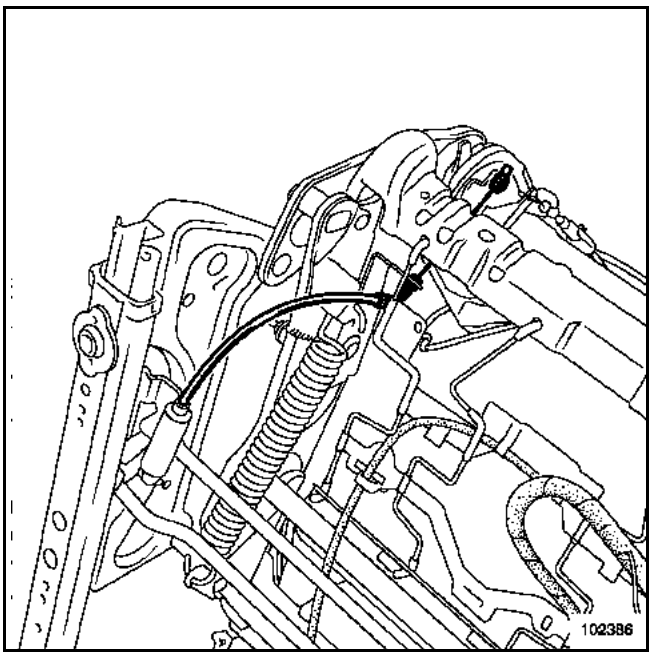


Отсоедините фиксаторы троса.

Снимите трос механизма движения внутренних салазок.

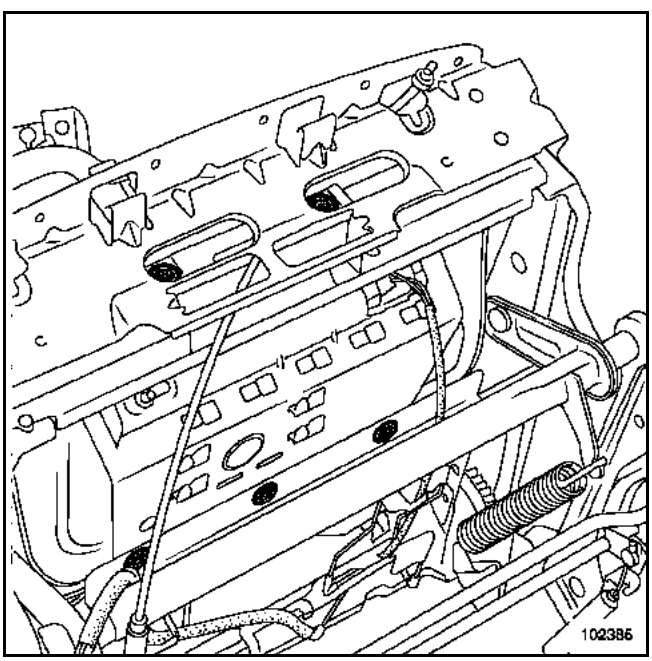


Отверните болты крепления подушки противососкальзывания.

**УСТАНОВКА**

Особенности установки подушки противососкальзывания:

| МОМЕНТ ЗАТЯЖКИ, Н.м | |
|---|---|
| **Болты крепления подушки противососкальзывания** | **8** |

Порядок затяжки болтов:
– левый передний болт,
– правый передний болт,
– задний центральный болт,
– два задних наружных болта.

Установка производится в порядке, обратном снятию.

**ВНИМАНИЕ:**
перед установкой обивки спинки сиденья, проверьте хорошо ли приклеены застежки "липучки" на набивке из пеноматериала спинки сиденья.

| МОМЕНТ ЗАТЯЖКИ, Н.м | |
|---|---|
| Болты крепления сидений | 35 |
| Болты крепления каркаса сиденья к салазкам | 21 |

**ВАЖНОЕ ЗАМЕЧАНИЕ:**
Перед выполнением любых работ с системой подушек безопасности обязательно заблокируйте электронный блок с помощью одного из диагностических приборов (см. главу **8**).

**ВНИМАНИЕ!**
Запрещается проводить какие-либо работы с пиротехническими системами (подушки безопасности и преднатяжители ремней безопасности) вблизи источника тепла или открытого пламени, чтобы не допустить их срабатывания.

**СНЯТИЕ**

Защитите:
– облицовку переднего порога,
– коврик.

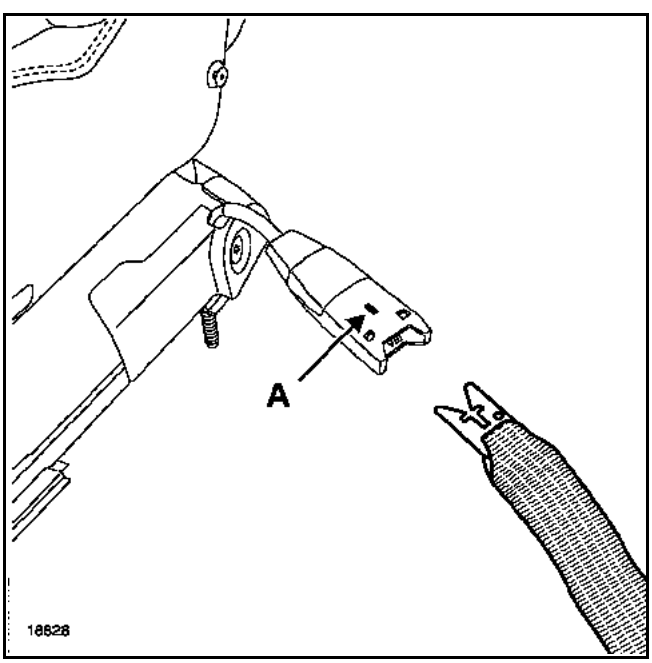


Отсоедините ремень безопасности, нажав на стопор (A).

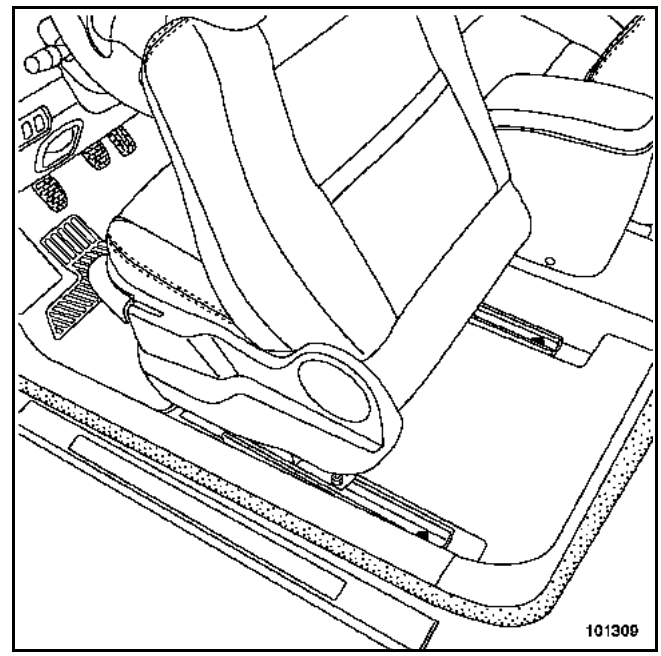


Сдвиньте сиденье вперед.

Снимите задние болты крепления.

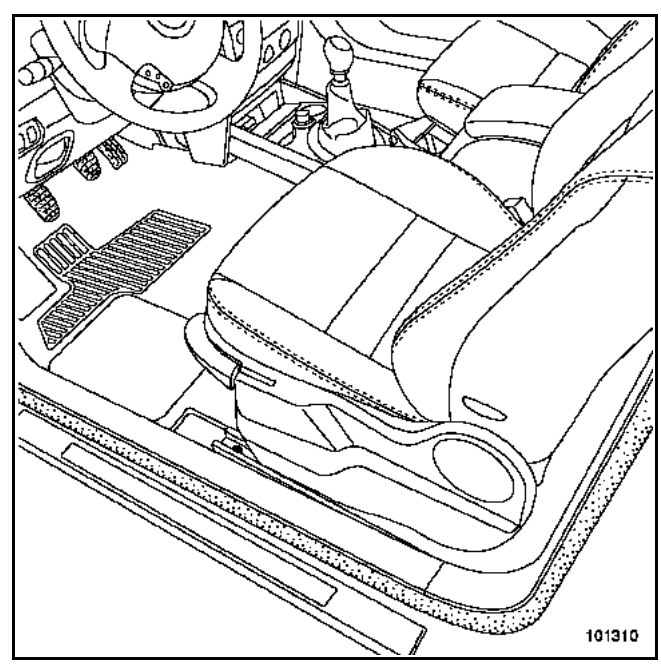


Сдвиньте сиденье назад.

Отверните передние болты крепления.

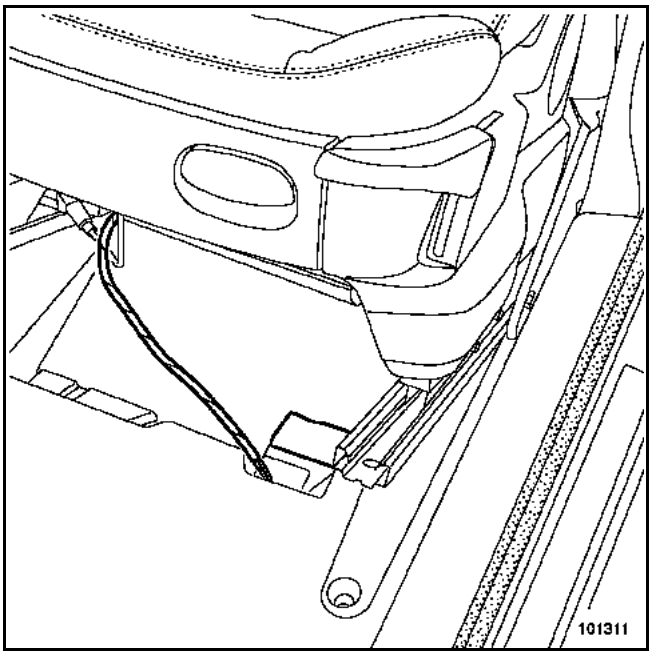


Разъедините разъем под сиденьем.

Снимите сиденье.
Эта операция выполняется вдвоем с помощником.

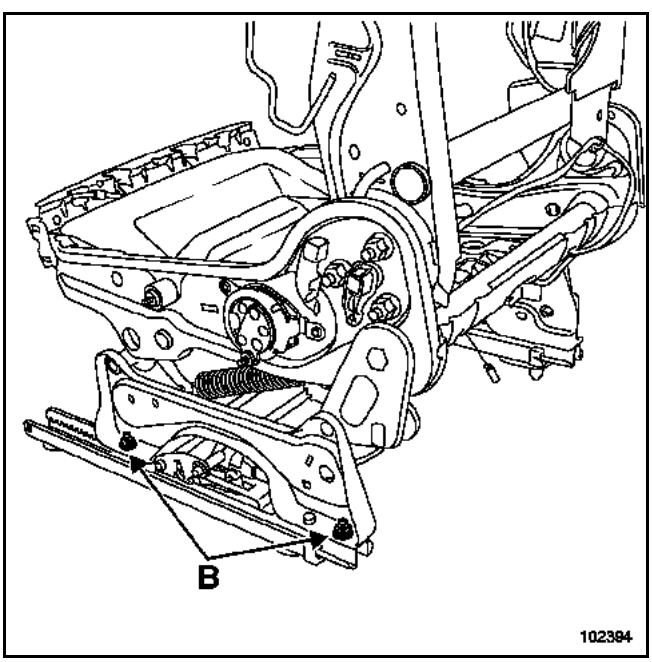


Отверните две гайки (B).

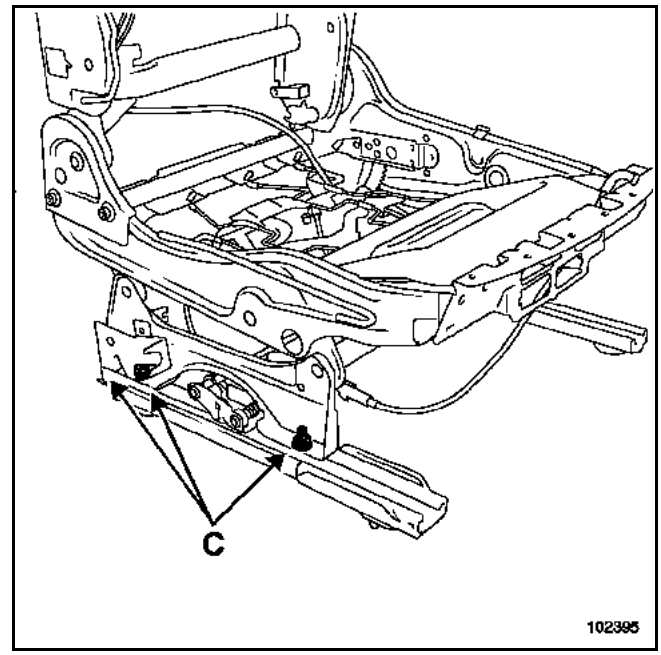


Отверните три гайки (C).

**УСТАНОВКА**

Установка производится в порядке, обратном снятию.

**ВНИМАНИЕ:**
при установке необходимо соблюдать порядок затяжки болтов крепления сиденья.

– задний болт (A) внутрь автомобиля,
– передний болт (B) внутрь автомобиля,
– задний болт (C) наружу,
– передний болт (D) наружу.

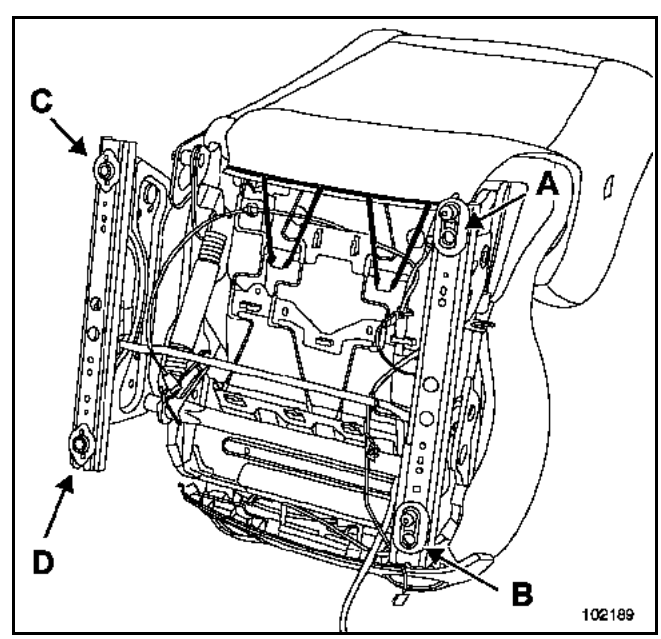


Затяните болты требуемым моментом.

# КАРКАС И САЛАЗКИ ЗАДНИХ СИДЕНИЙ
## Спинка сиденья, складывающегося в пропорции 1/3 - 2/3 в сборе

| Моменты затяжки | |
|---|---|
| Передний болт крепления спинки | **44 Н.м** |
| Задний болт крепления спинки | **21 Н.м** |
| Болт крепления ремня безопасности | **21 Н.м** |

**СНЯТИЕ**

**ПРИМЕЧАНИЕ:**
Для облегчения доступа к креплениям спинки снимите подушки сиденья.
Части спинки 1/3 и 2/3 могут сниматься по отдельности.

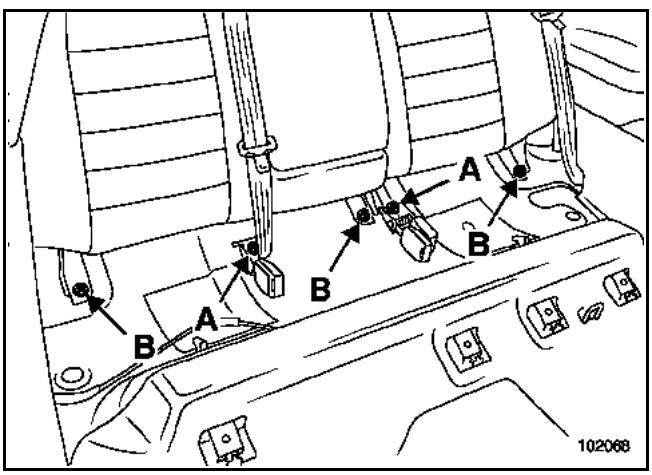


Снимите:
– болты крепления ремня безопасности (A),
– передние болты крепления спинки (B).

Откиньте спинку сиденья.

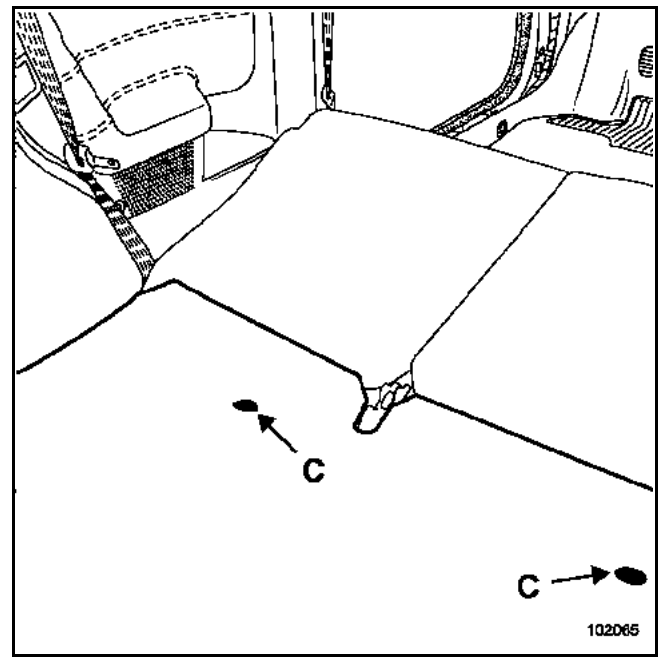


При помощи щипцов для снятия держателей обивок и облицовок снимите держатели коврика багажного отделения (C).

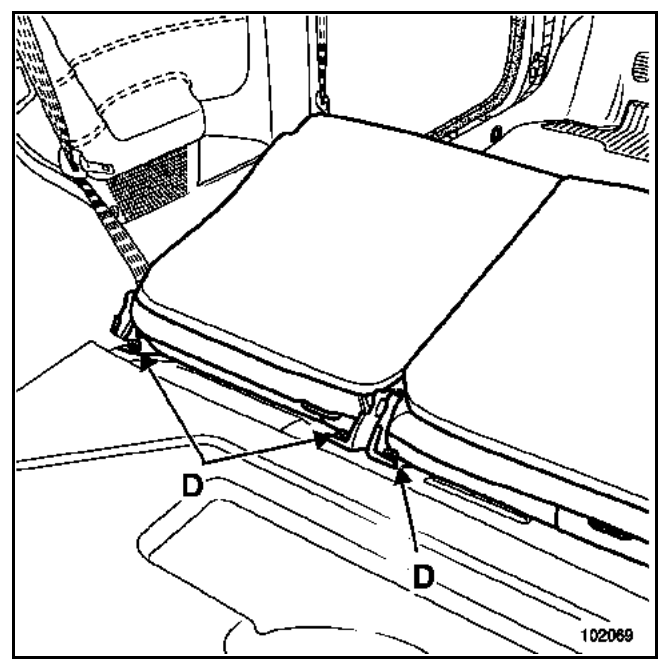


Отверните, но не полностью, задние болты крепления (D).

Снимите спинки.

**УСТАНОВКА**

Установите спинки при помощи болтов крепления (D) (не затягивая их).

Заверните болты крепления передней части и затяните их.

Затяните болты крепления задней части.

Затяните болты указанным моментом.

| Моменты затяжки | |
|---|---|
| Болт крепления механизма блокировки спинки сиденья | **18 Н.м** |
| Болт крепления фиксатора | **44 Н.м** |

**СНЯТИЕ**

Снимите обивку спинки сиденья (см. главу **78A-A**).

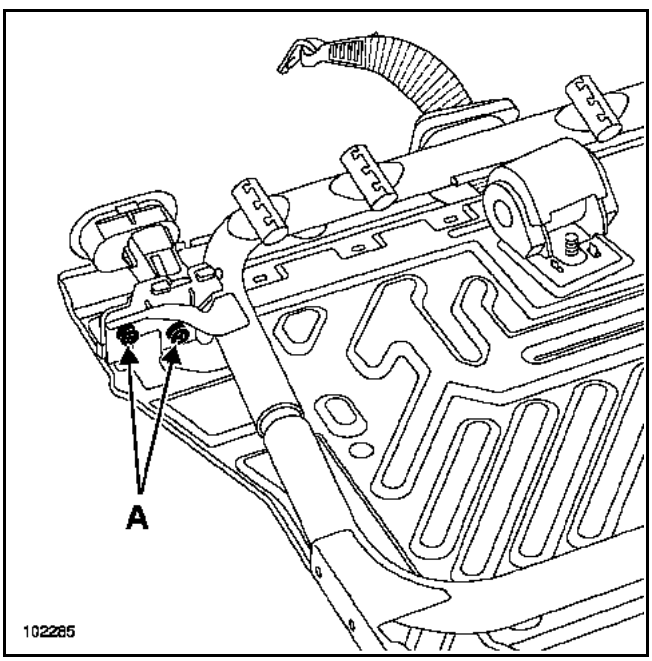


Отверните болты (A).

Отсоедините механизм блокировки спинки сиденья.

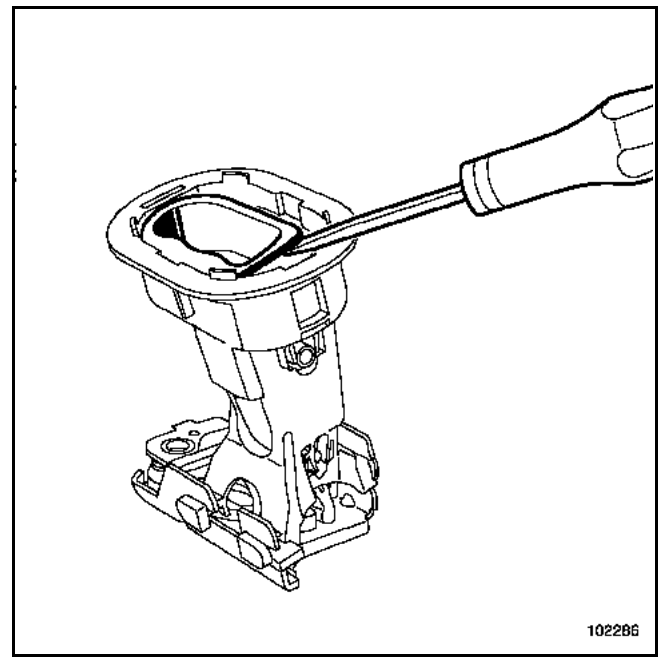


Отсоедините выключатель блокировки спинки сиденья.

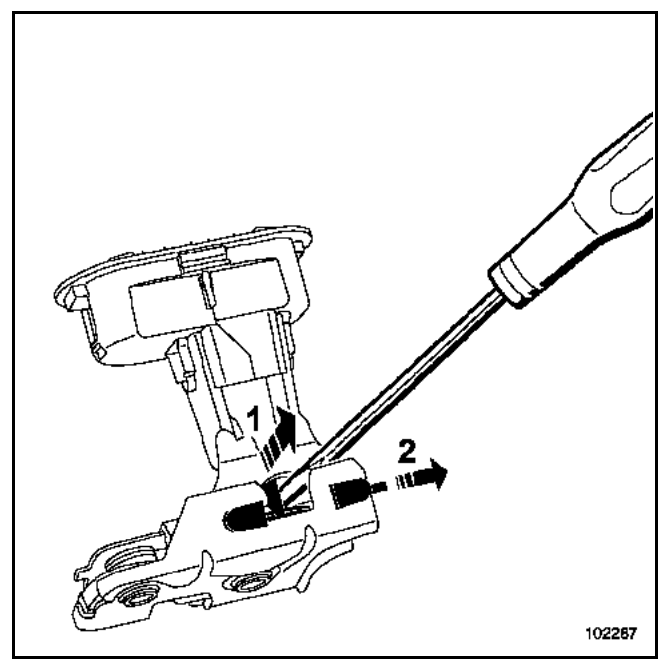


Нажмите отверткой (1).

Отсоедините тягу привода замка (2).

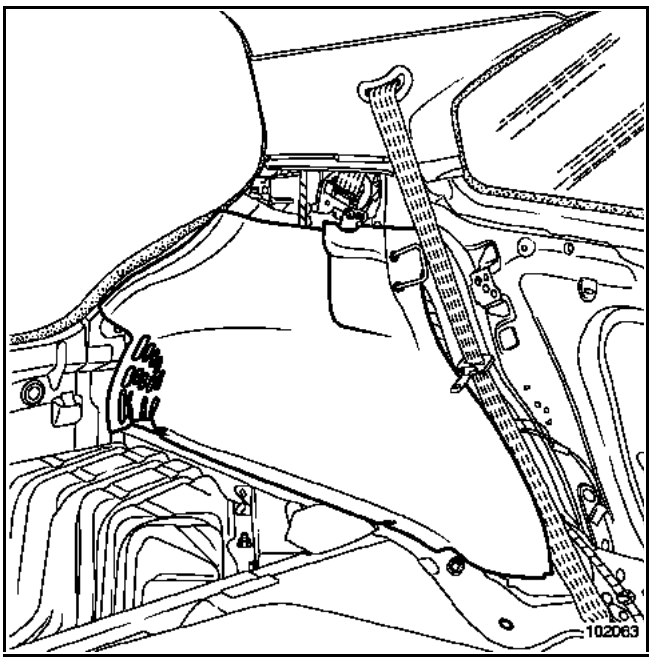


Снимите облицовку колесной арки (см. главу **71A-K**).

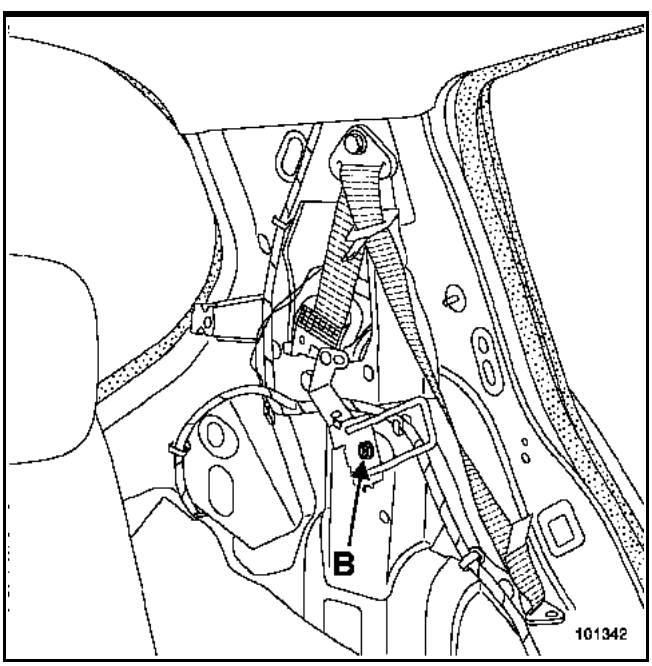


Выверните болт крепления фиксатора спинки сиденья (B).

**УСТАНОВКА**

Установка производится в порядке, обратном снятию (см. главу **78A-A**).

Затяните болты требуемым моментом.

**СНЯТИЕ**

**ПРИМЕЧАНИЕ:**
Части подушки сиденья 1/3, 2/3 и 1/1 снимаются одинаково.

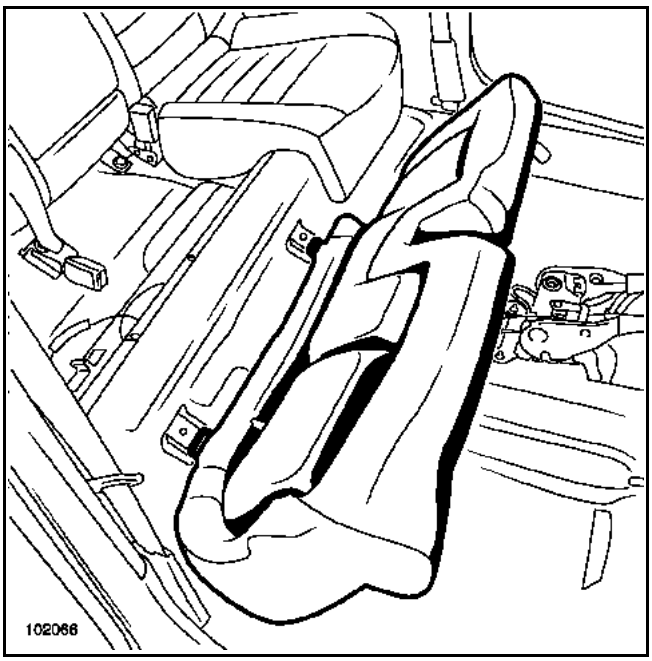


Откиньте подушку сиденья и отсоедините ее.

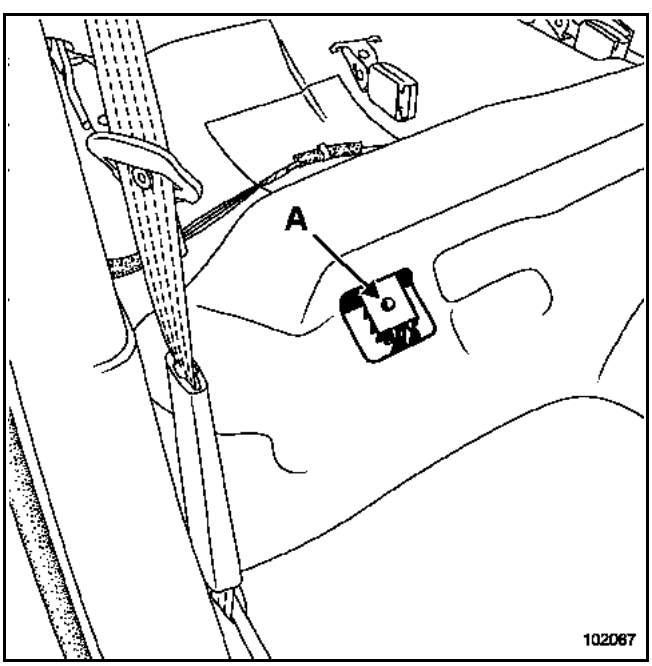


Вставьте плоскую отвертку в отверстие (A).

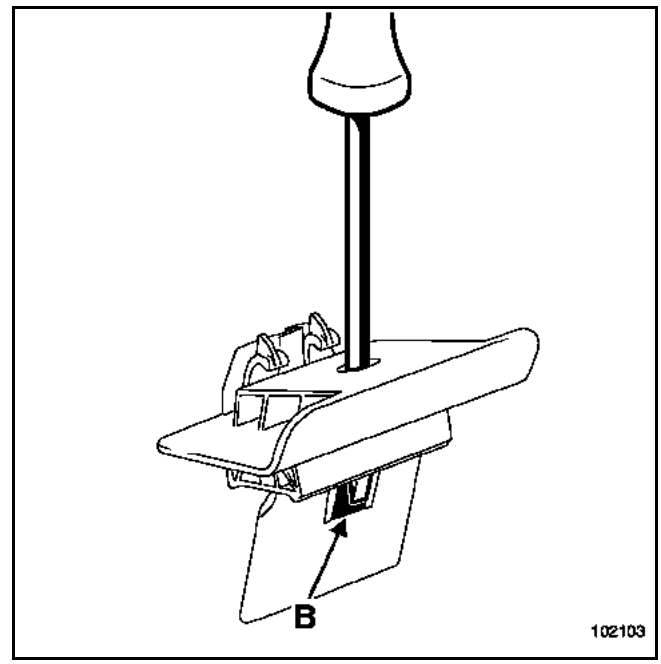


Отожмите защелку (B).

Отсоедините фиксатор.

**УСТАНОВКА**

Перед установкой подушки сиденья проверьте состояние фиксаторов.

Установка производится в порядке, обратном снятию.

| Моменты затяжки | |
|---|---|
| Болты крепления катушки ремня безопасности | **25 Н.м** |
| Болт крепления механизма блокировки спинки сиденья | **18 Н.м** |
| Болты крепления кронштейна к каркасу спинки сиденья | **35 Н.м** |
| Болты крепления подлокотника к каркасу | **18 Н.м** |

**СНЯТИЕ**

Снимите обивку спинки сиденья (см. главу **78A-A**).

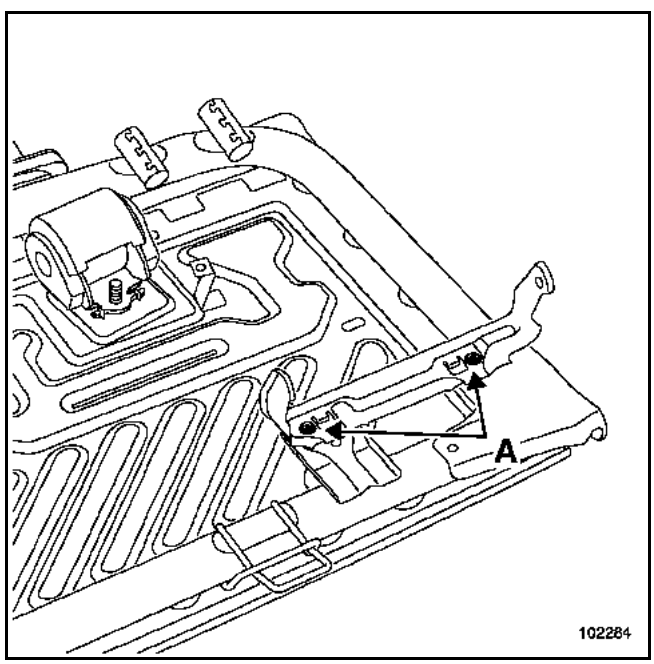


Отверните болты крепления опоры подлокотника (A).

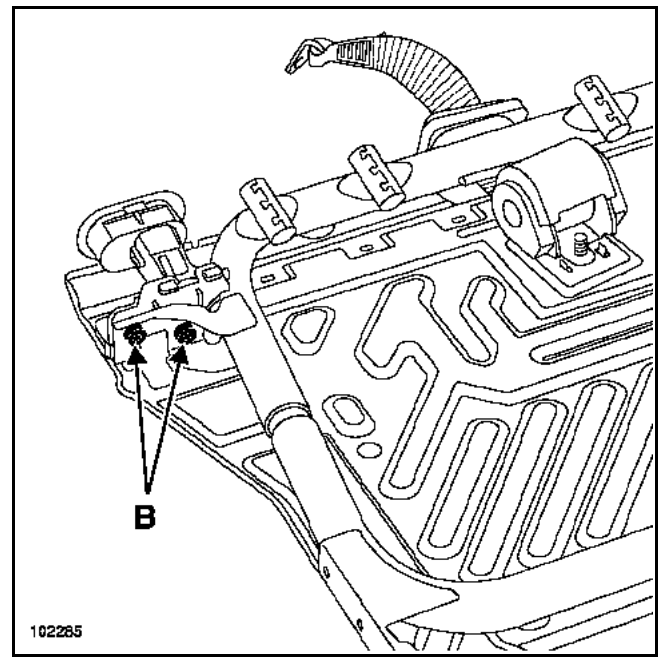


Отверните болты крепления механизма блокировки спинки сиденья (B).

Отсоедините механизм блокировки спинки сиденья.

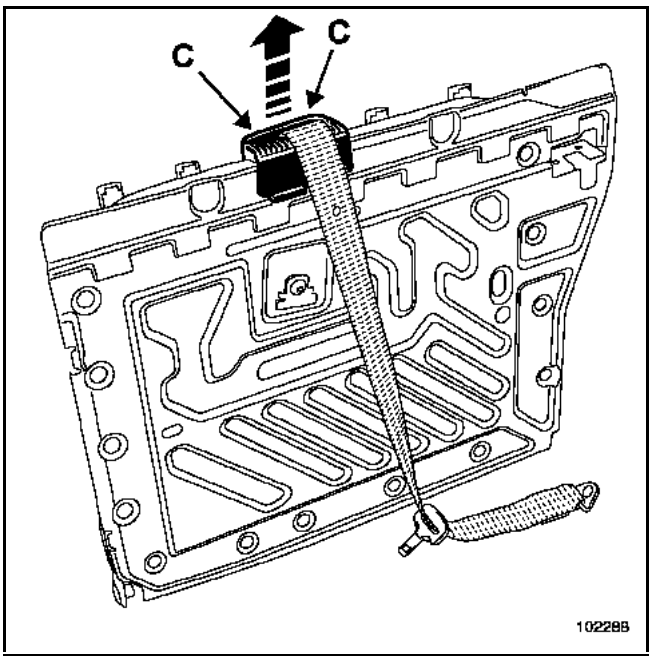


Выверните болты (C).

Отсоедините накладку ремня.

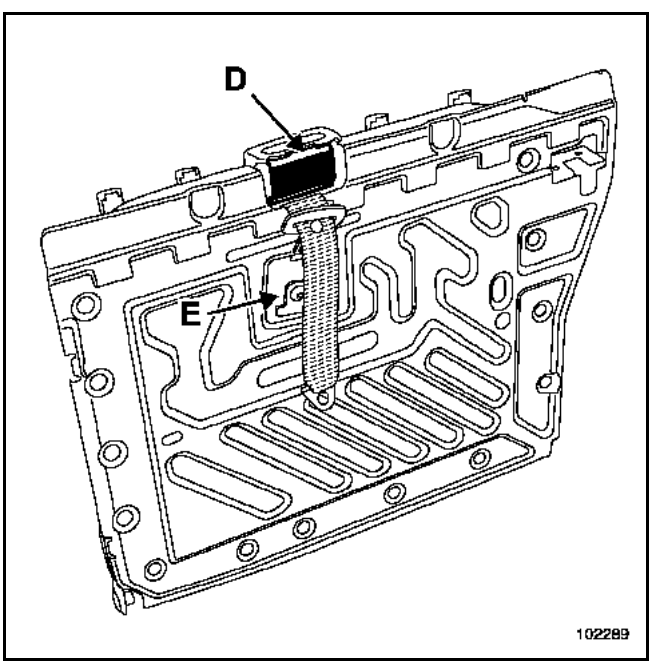


Снимите облицовку (D).

Отверните болт (E).

Снимите катушку ремня безопасности.

**УСТАНОВКА**

Используйте приспособление **Car. 1558** (синего цвета) для застегивания застежки-молнии обивки (см. главу **78A-A**).

Установка производится в порядке, обратном снятию.

Затяните болты требуемым моментом.

**Доработка запасной части при замене каркаса спинки сиденья без центрального подлокотника:**

– в запчасти поставляется каркас спинки сиденья, приспособленный для стыковки с подлокотником,
– необходимо сделать разрез в зоне лапы кронштейна подлокотника (см. ниже).

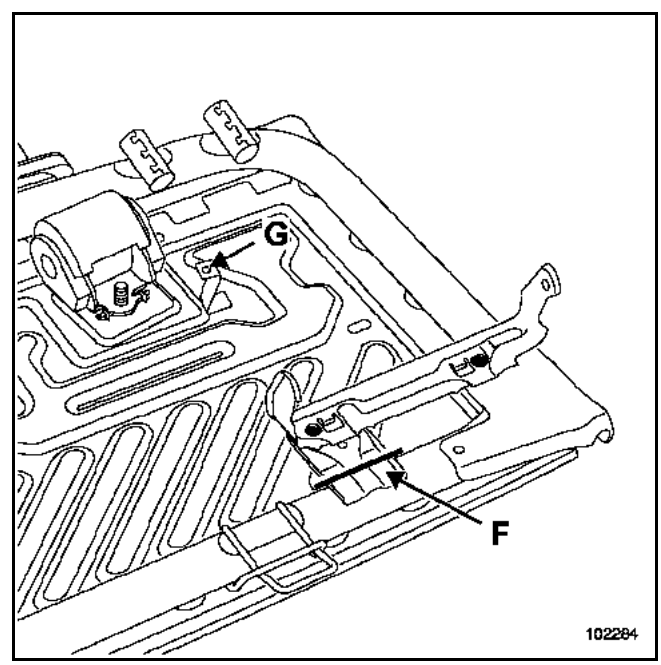


Разрежьте лапу крепления по метке (F).

Отогните лапу крепления от облицовки (G).

**СНЯТИЕ**

Снимите:
– сиденье в сборе (см. главу **75A-A**) (**соблюдайте правила техники безопасности**),
– подголовник.

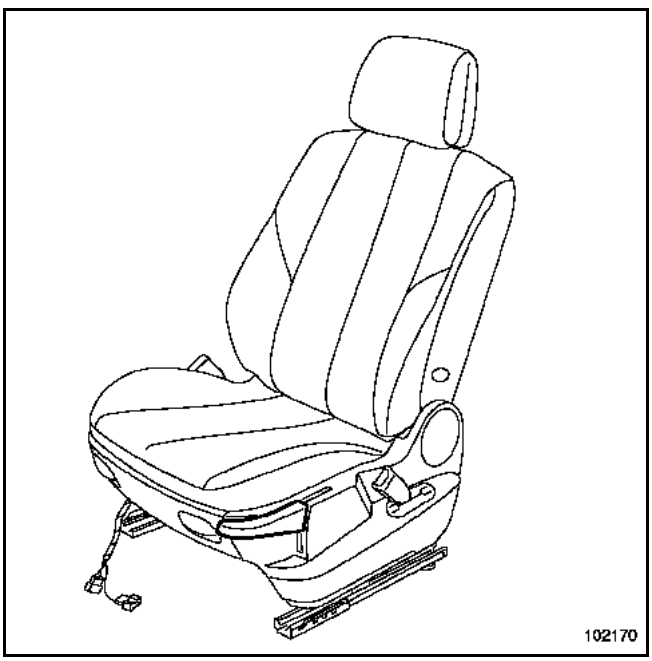


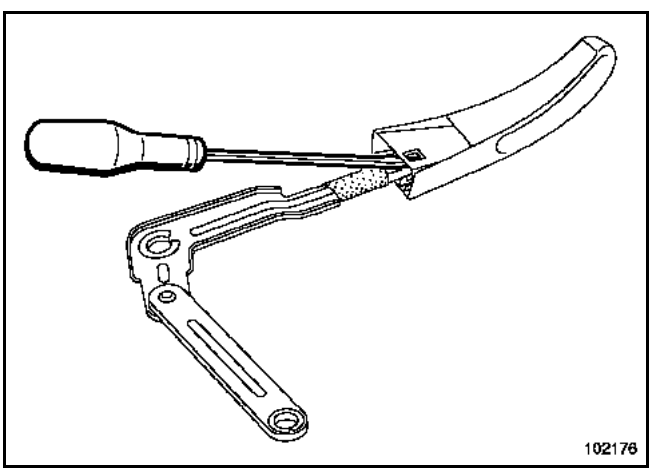


При помощи плоской отвертки отсоедините ручку подъема подушки сиденья.

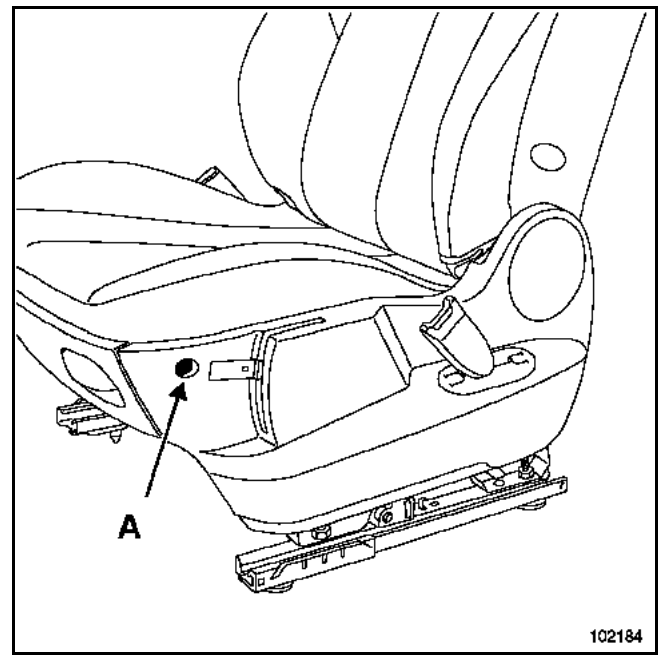


Отверните болт крепления кожуха (A).

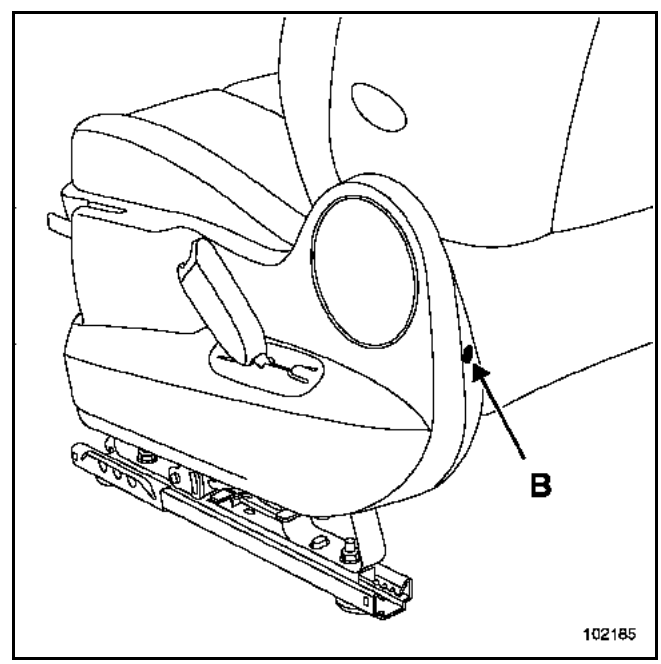


Отверните болт крепления кожуха (B).

Снимите кожух.

**Особенности сиденья 3-дверной модификации**

Порядок снятия сиденья для 5-дверной модификации не отличается за исключением следующих особенностей:

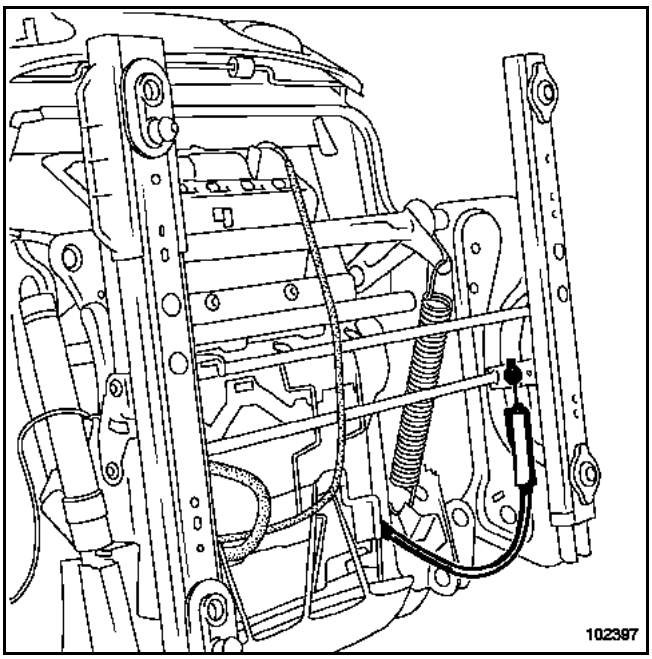


Отсоедините стопор троса, чтобы дать ему слабину в зоне ручки блокировки спинки.

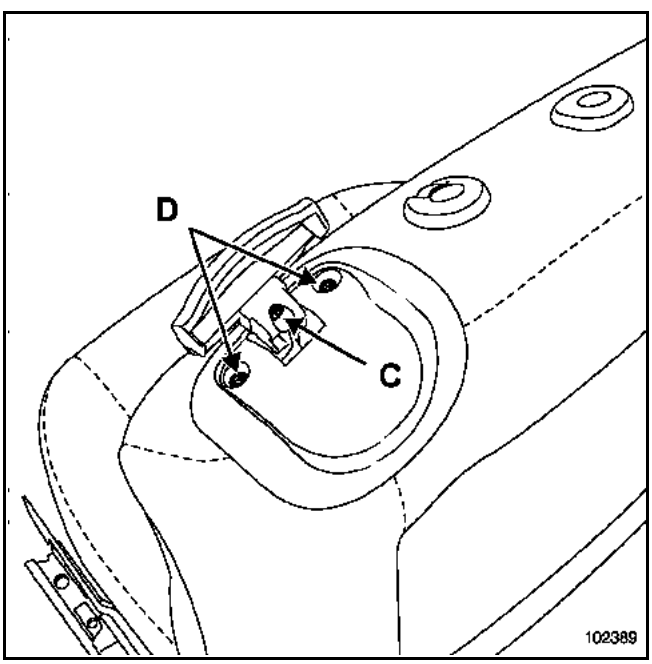


Снимите:
– болт крепления ручки (C),
– болты крепления декоративной накладки ручки (D).

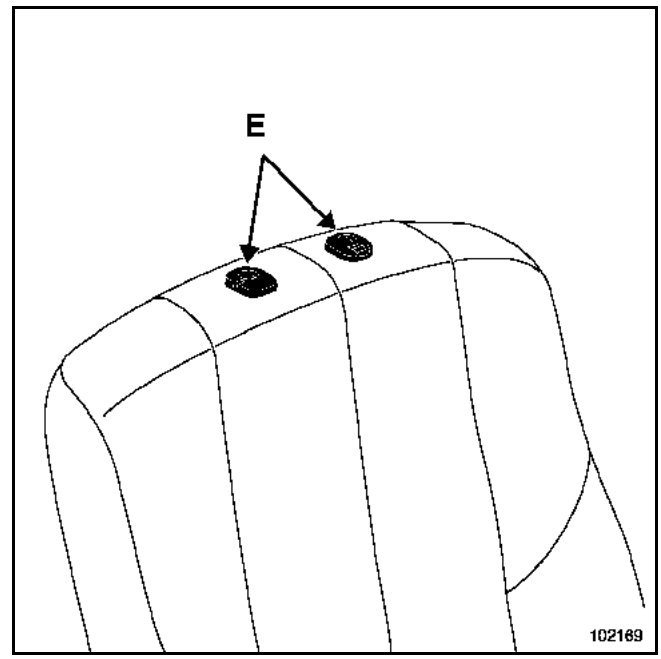


Снимите крышки направляющих подголовника (E).

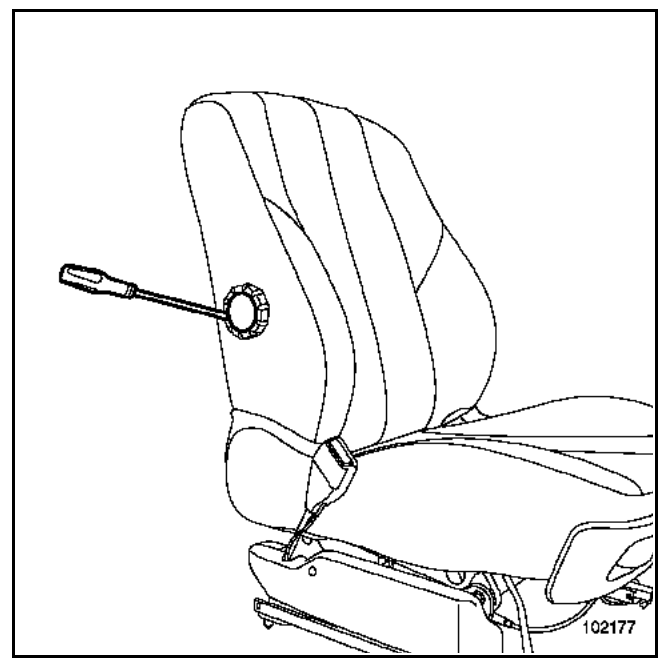


Снимите крышку крепления ручки регулировки поясничного подпора спинки сиденья при помощи приспособления **Car. 1597**.

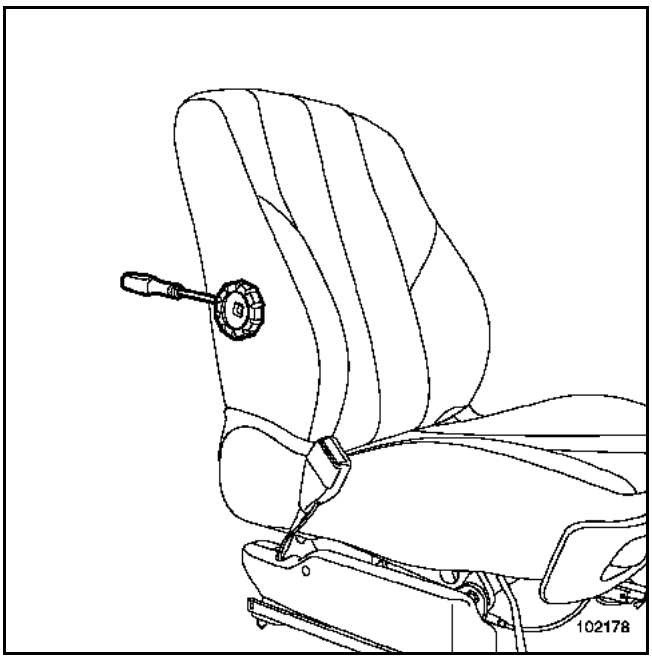


С помощью плоской отвертки снимите ручку регулировки поясничного подпора спинки сиденья.

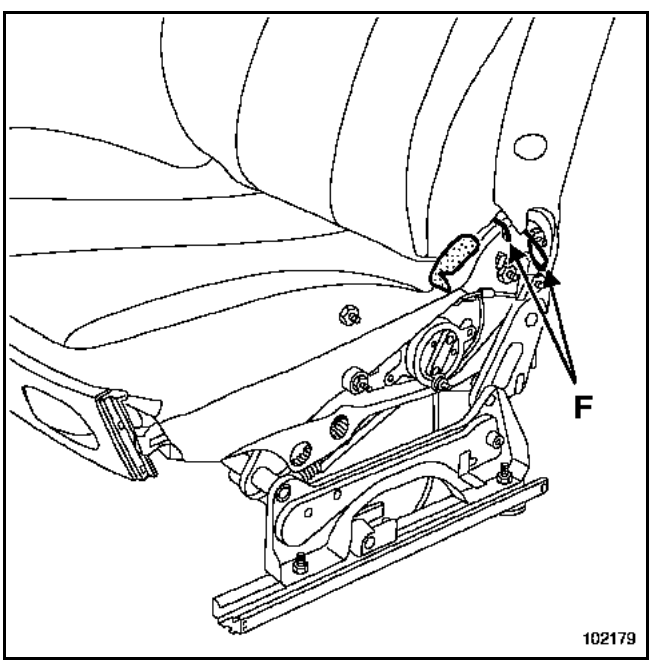


Снимите:
– удерживающие петли обивки (F),
– держатель обивки.

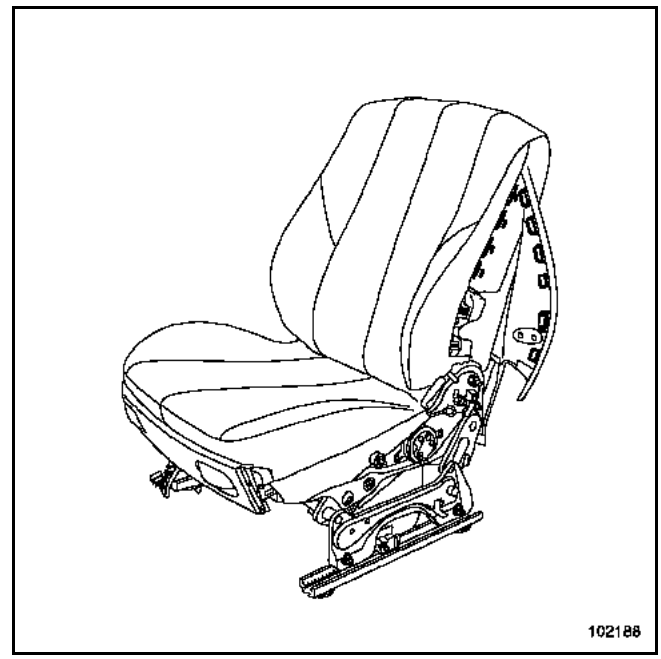


Отсоедините фиксаторы обивки в зоне подушки безопасности.

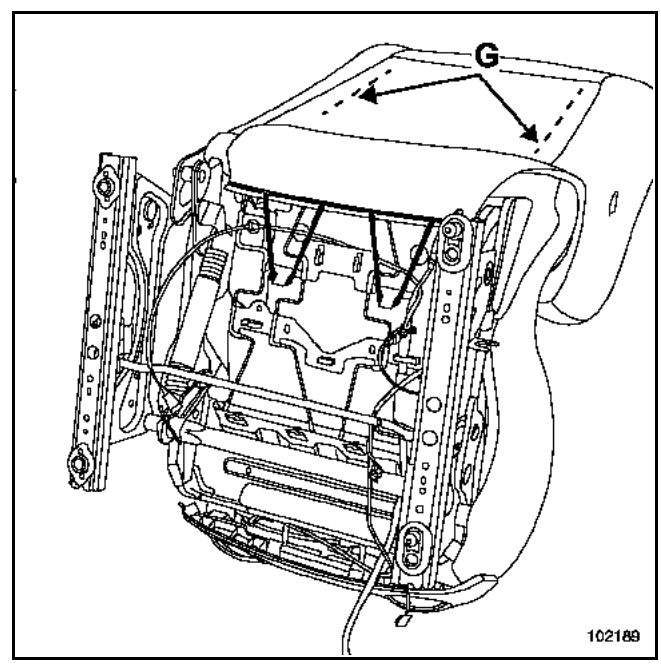


Высвободите две нижних удерживающих петли обивки спинки сиденья.

Отсоедините фиксаторы обивки спинки сиденья (G).

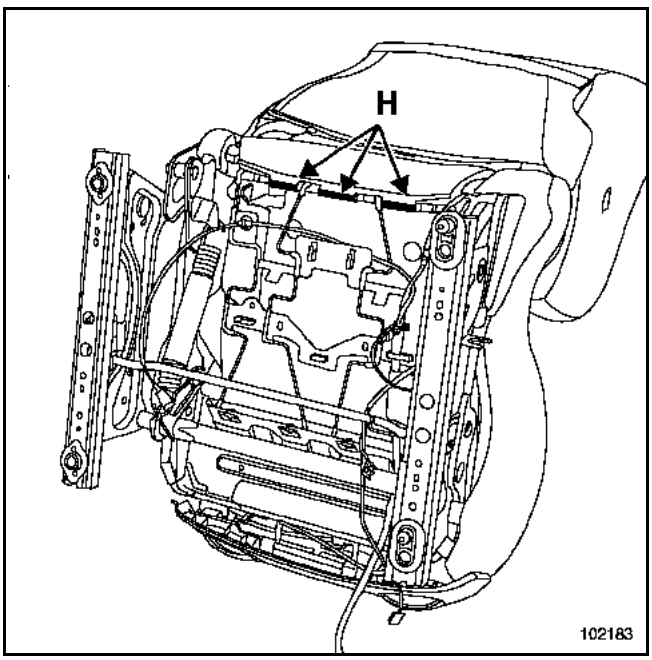


Снимите удерживающие профили обивки (H).

**ВНИМАНИЕ!**
Осторожно отсоедините обивку, придерживая застежки - "липучки", чтобы не повредить набивку из пеноматериала спинки.

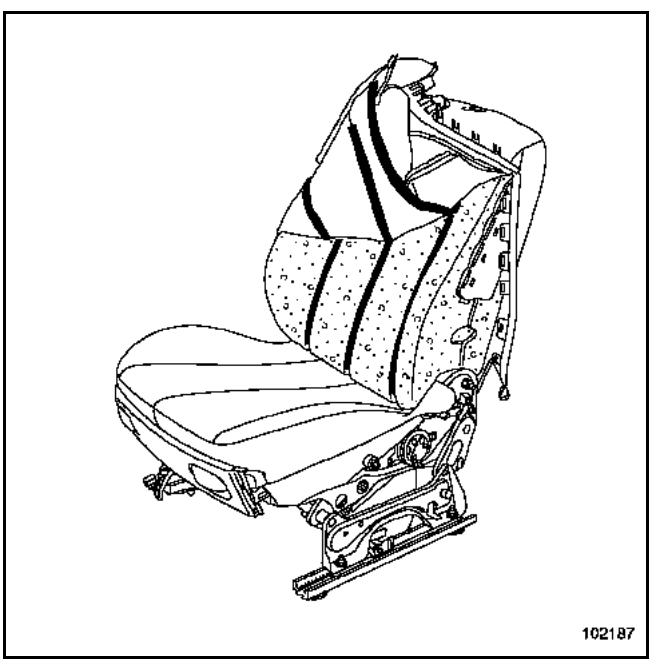


Осторожно отсоедините обивку спинки сиденья в зоне подголовника.

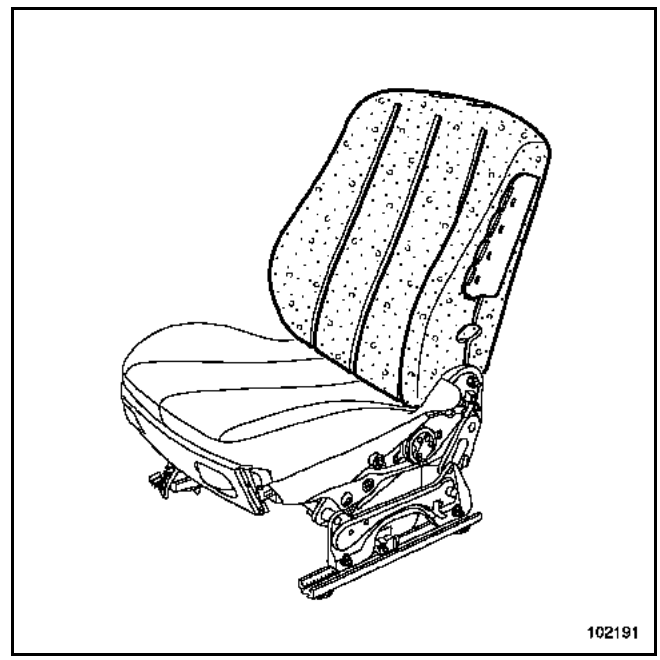


Снимите набивку из пеноматериала, приняв меры, чтобы не повредить ее в зоне направляющих подголовника.

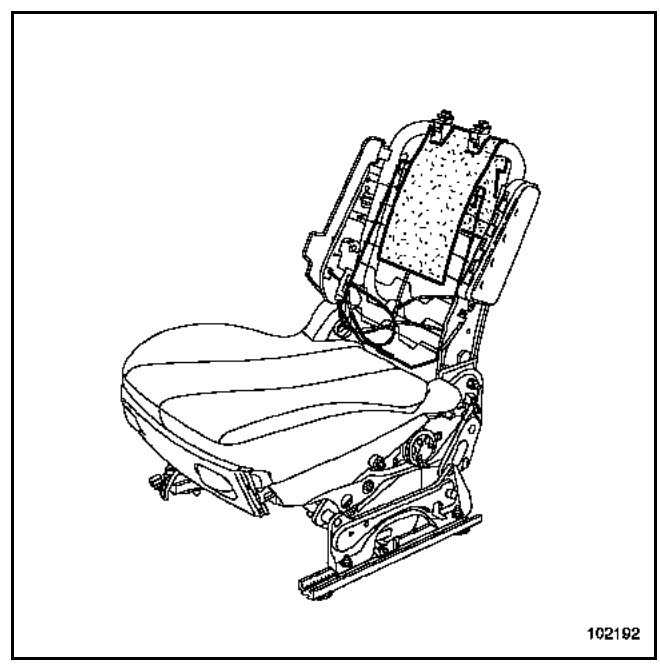


Снимите войлочную прокладку каркаса спинки сиденья.

**УСТАНОВКА**

Установка производится в порядке, обратном снятию.

**ВНИМАНИЕ!**
Перед установкой обивки спинки сиденья проверьте, хорошо ли приклеены застежки "липучки" на набивке спинки сиденья из пеноматериала.

**СНЯТИЕ**

Снимите:
– сиденье в сборе (см. главу **75A-A**) (**соблюдайте правила техники безопасности**).

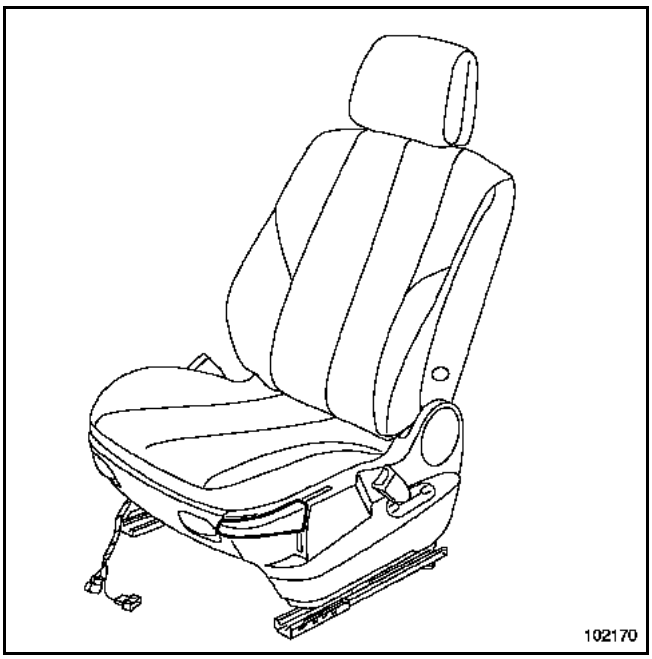


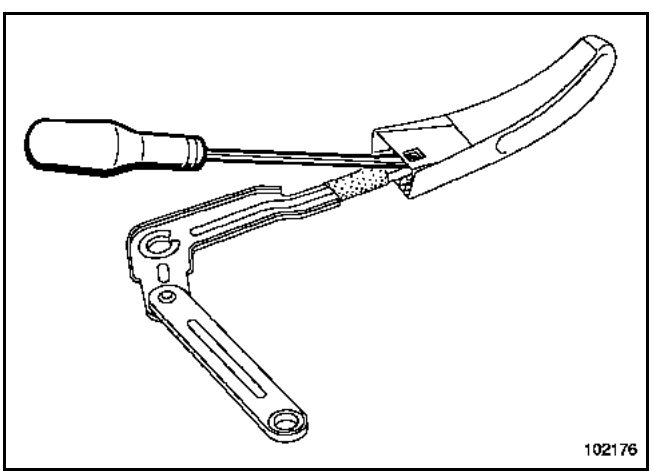


При помощи плоской отвертки отсоедините ручку подъема подушки сиденья.

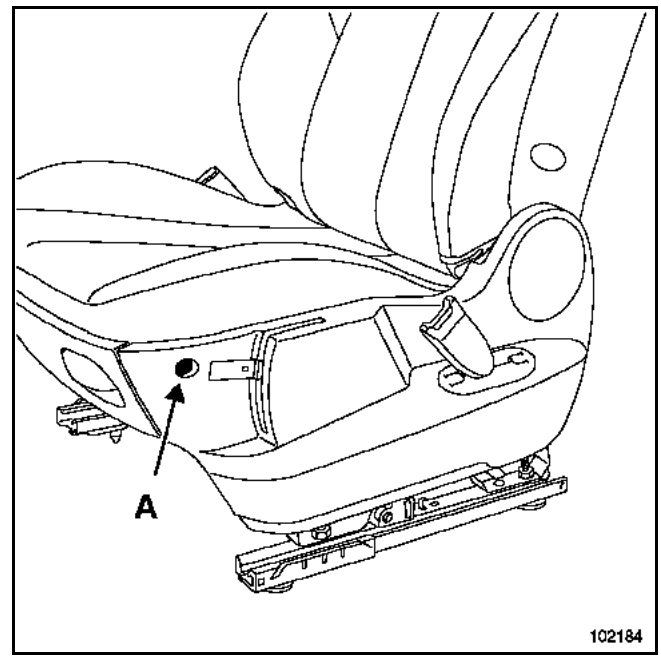


Отверните болт крепления кожуха (A).

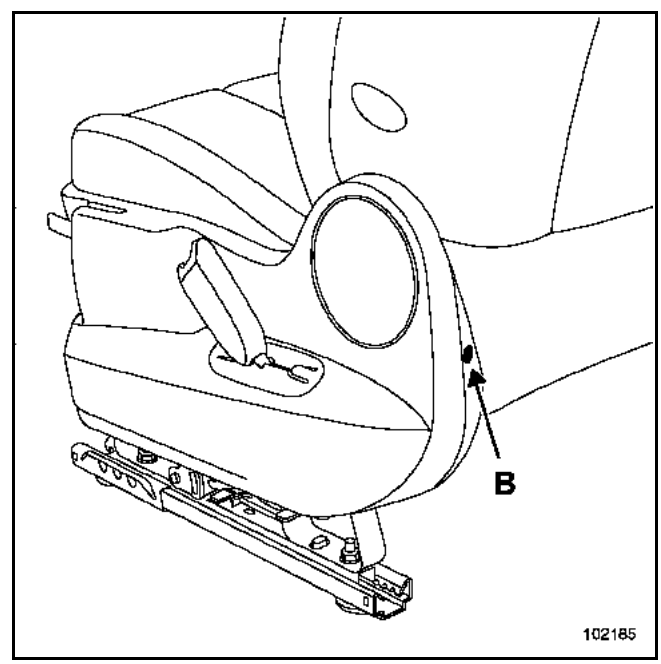


Отверните болт крепления кожуха (B).

Снимите кожух.

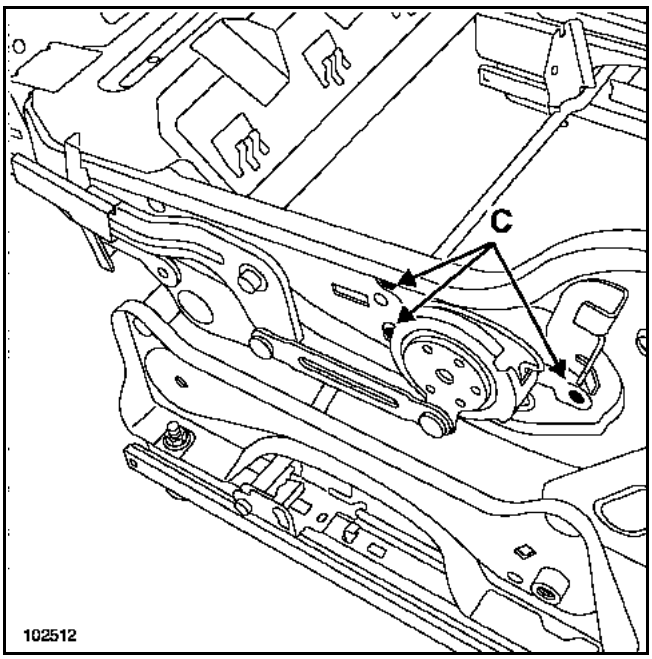


Удалите заклепки механизма подъема подушки сиденья (C).

Снимите механизм и ручку.

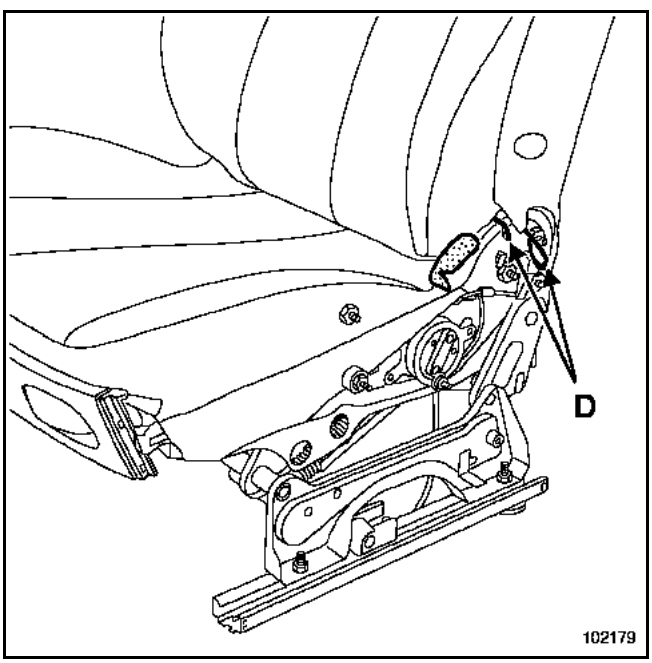


Снимите:
– удерживающие петли обивки (D),
– держатель обивки.

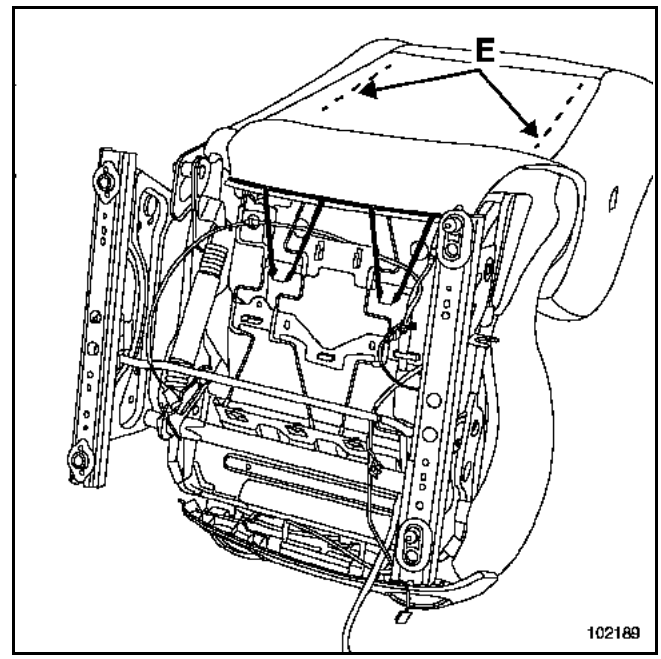


Высвободите две нижних удерживающих петли обивки спинки сиденья.

Отсоедините фиксаторы обивки спинки сиденья (E).

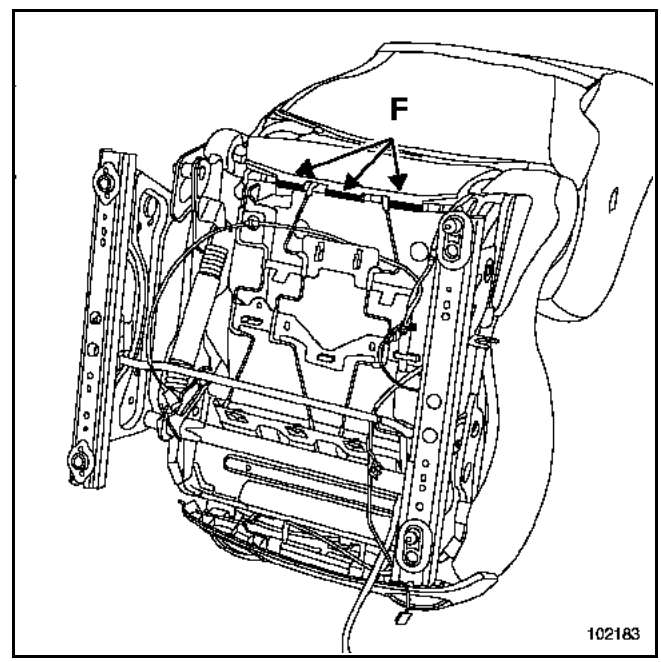


Снимите удерживающие профили обивки спинки сиденья (F).

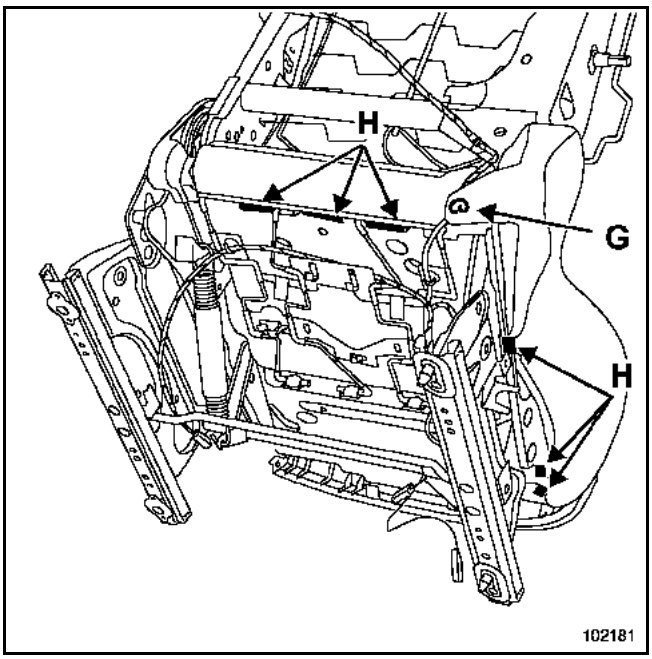


Снимите держатель (G).

Снимите удерживающие профили обивки (H).

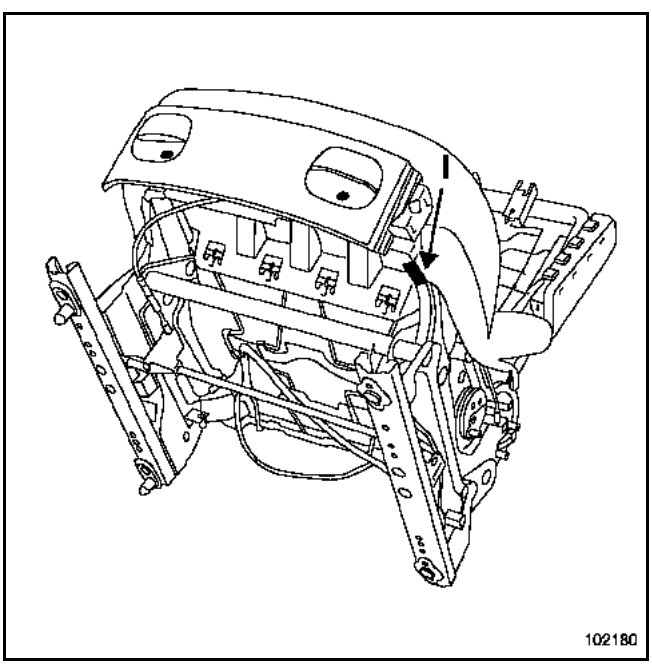


Снимите удерживающий профиль обивки (I).

**ВНИМАНИЕ!**
Осторожно отсоедините обивку, придерживая застежки - "липучки", чтобы не повредить набивку подушки из пеноматериала.

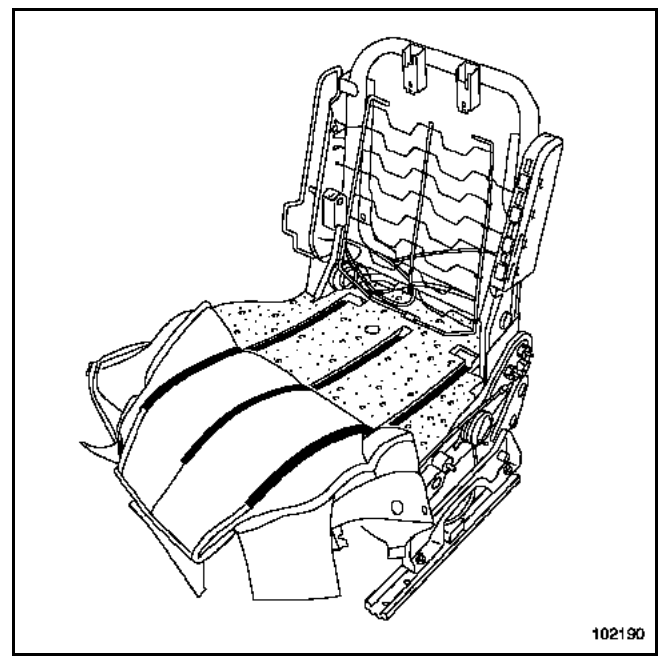


Снимите:
– обивку подушки сиденья,
– набивку из пеноматериала.

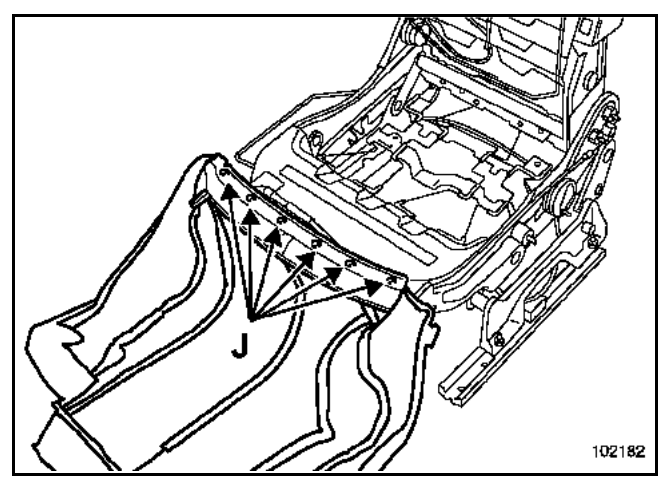


Снимите фиксаторы обивки (J).

**УСТАНОВКА**

Установка производится в порядке, обратном снятию.

**ВНИМАНИЕ!**
Перед установкой обивки спинки сиденья проверьте, хорошо ли приклеены застежки "липучки" на набивке подушки сиденья из пеноматериала.

# ОБИВКА ЗАДНИХ СИДЕНИЙ

## Обивка спинки сиденья, откидывающейся в пропорции 2/3 - 1/3

| Моменты затяжки | |
|---|---|
| Болты крепления кронштейна к каркасу спинки сиденья | **35 Н.м** |
| Болты крепления подлокотника к каркасу | **18 Н.м** |

### СНЯТИЕ

Снимите спинку сиденья (см. главу **76A-A**).

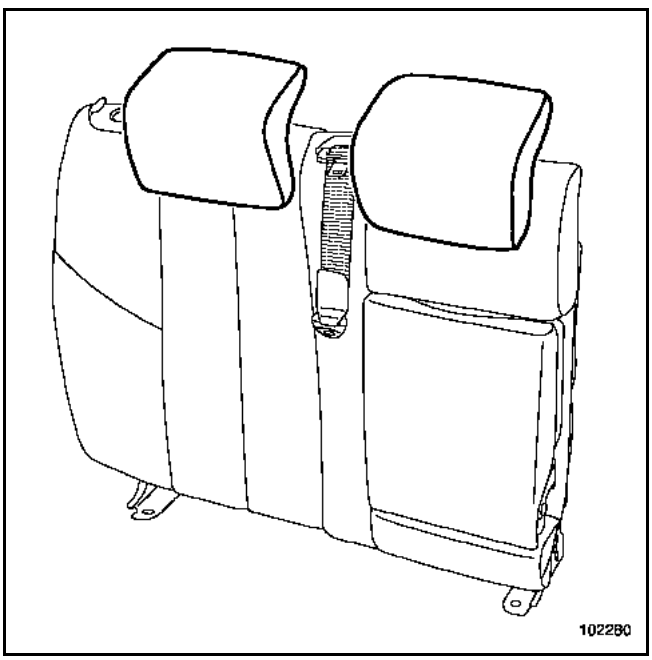


Снимите подголовники.

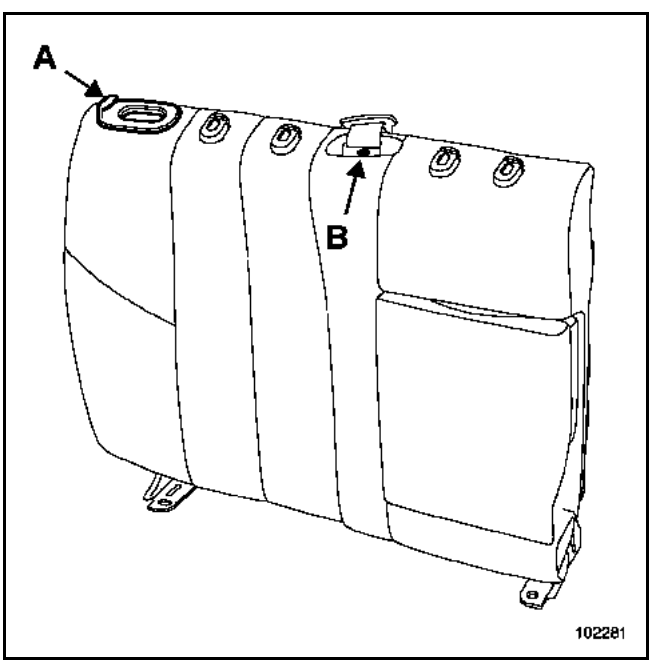


Отсоедините декоративную накладку ручки блокировки (A).

Отверните болт (B).

Снимите декоративную накладку ремня безопасности.

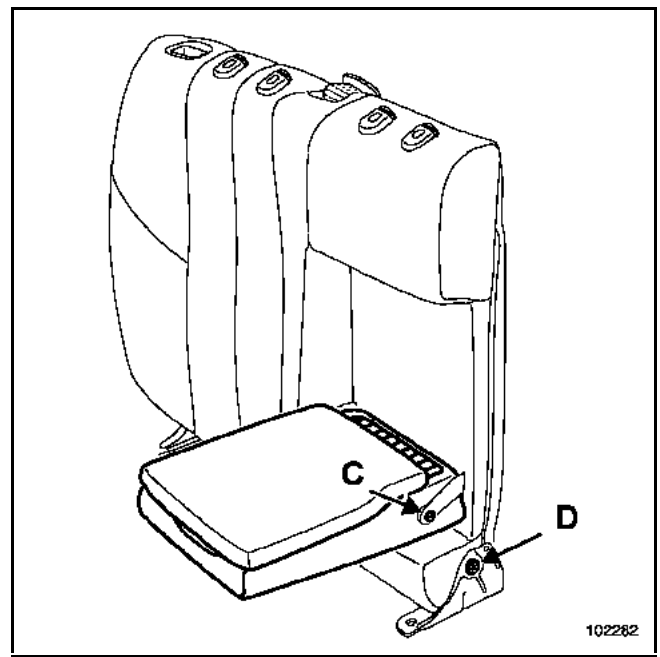


Отверните болты (C) и (D).

Снимите:
– подлокотник с кронштейна,
– кронштейн крепления спинки сиденья.

Расстегните две застежки-молнии.

Частично снимите обивку, чтобы получить доступ к направляющим подголовника.

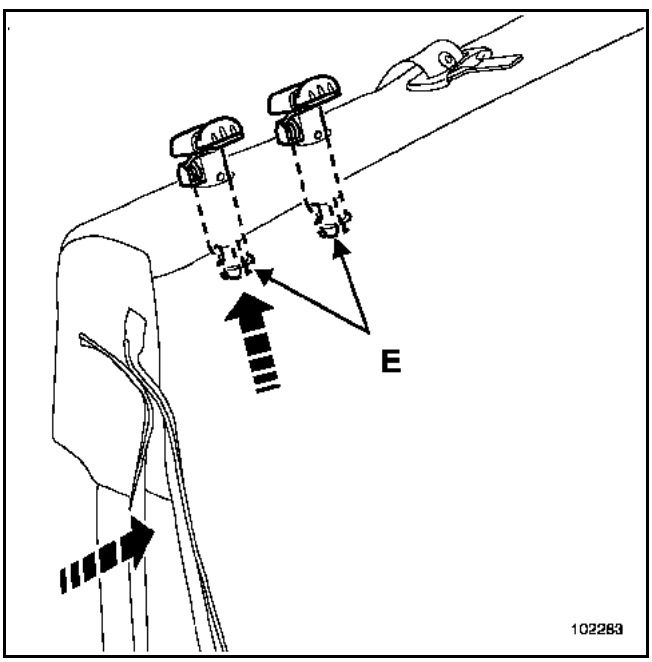


Нажмите на защелки направляющих (E).

Осторожно отсоедините направляющие подголовника, приняв меры, чтобы не повредить верхнюю часть обивки.

Отсоедините держатель картонной прокладки.

**ВНИМАНИЕ:**
При отделении обивки от набивки из пеноматериала придерживайте застежки "липучки", чтобы не повредить набивку.

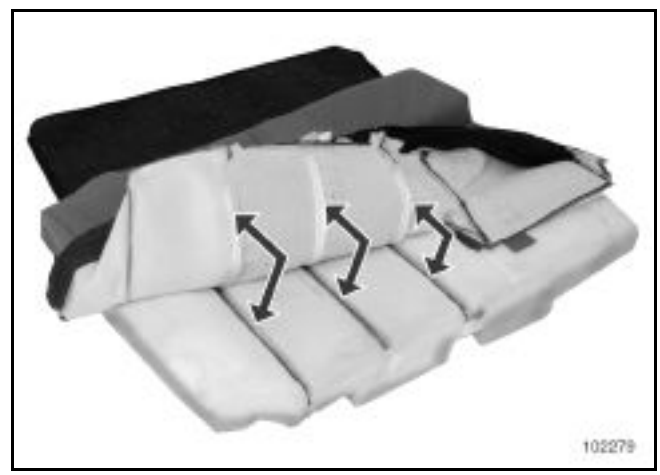


Отлепите застежки "липучки".

**УСТАНОВКА**

Затяните болты требуемым моментом.

Установка производится в порядке, обратном снятию.

Молнию обивки застегивайте при помощи приспособления **Car. 1558** (синего цвета).

## СНЯТИЕ

Снимите подушку сиденья (см. главу **76A-C**).

Снимите удерживающие профили обивки.

**ВНИМАНИЕ:**
При отделении обивки от набивки из пеноматериала придерживайте застежки "липучки", чтобы не повредить набивку.

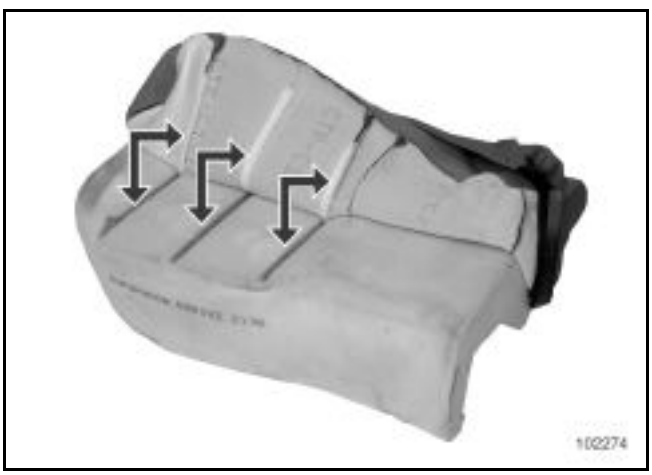


Отлепите застежки "липучки".

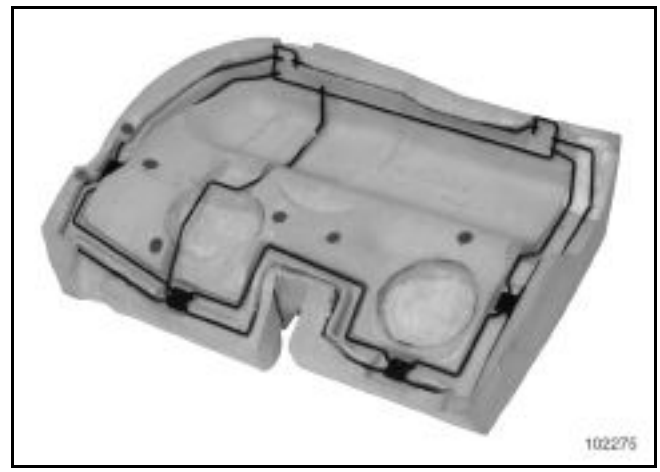


Снимите каркас.

## УСТАНОВКА

Установка производится в порядке, обратном снятию.

| Моменты затяжки | |
|---|---|
| Болты крепления кронштейна к каркасу спинки сиденья | **35 Н.м** |
| Болты крепления подлокотника к каркасу | **18 Н.м** |

**СНЯТИЕ**

Снимите спинку сиденья (см. главу **76A-A**).

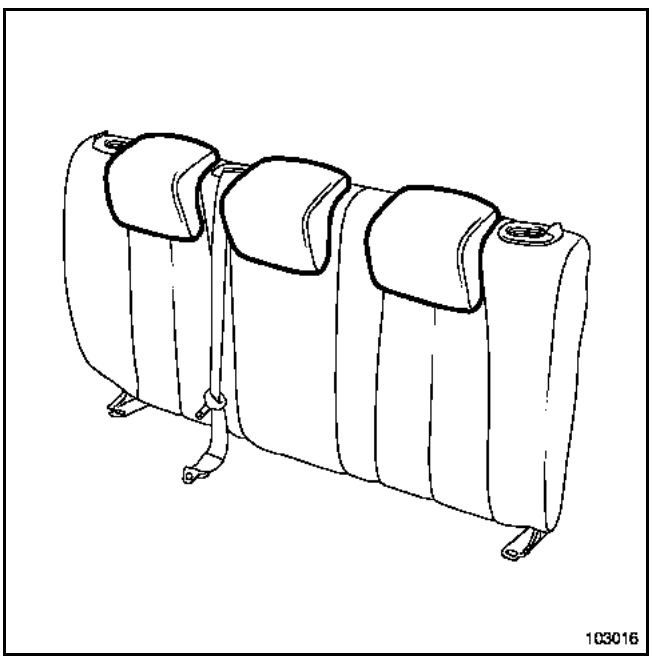


Снимите подголовники.

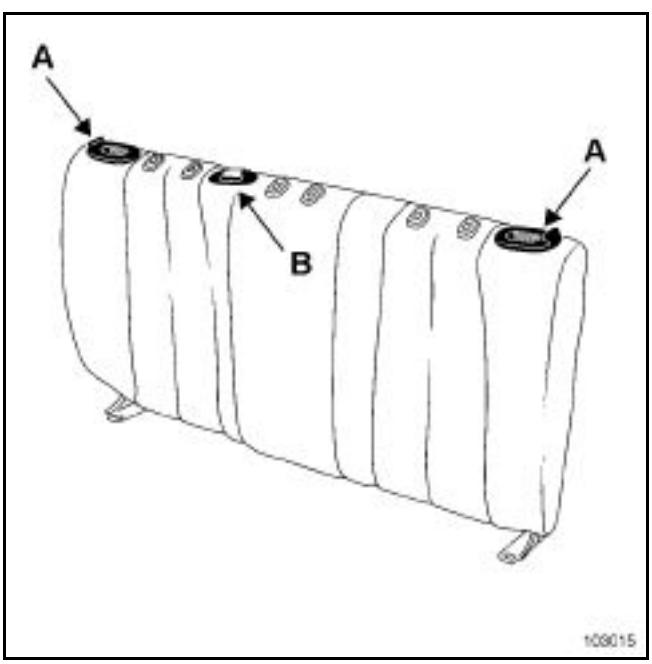


Отсоедините декоративную накладку ручки блокировки (**A**).

Отверните болт (B).

Снимите декоративную накладку ремня безопасности.

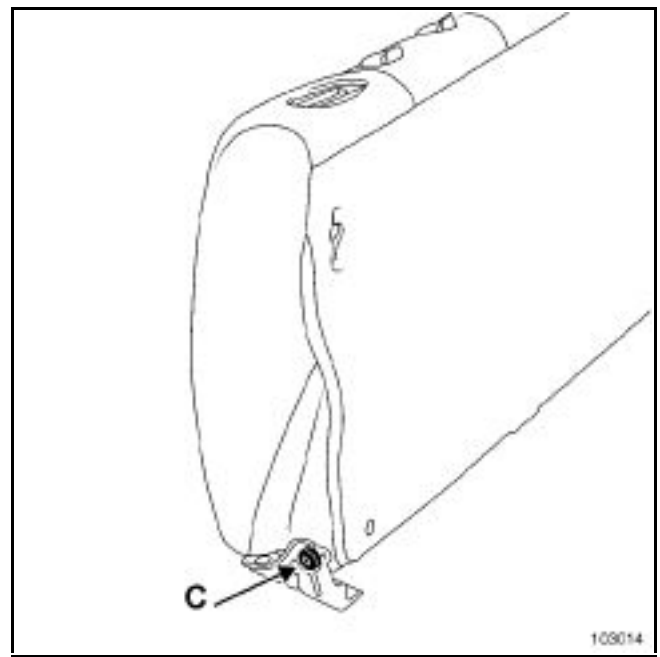


Выверните болты (C).

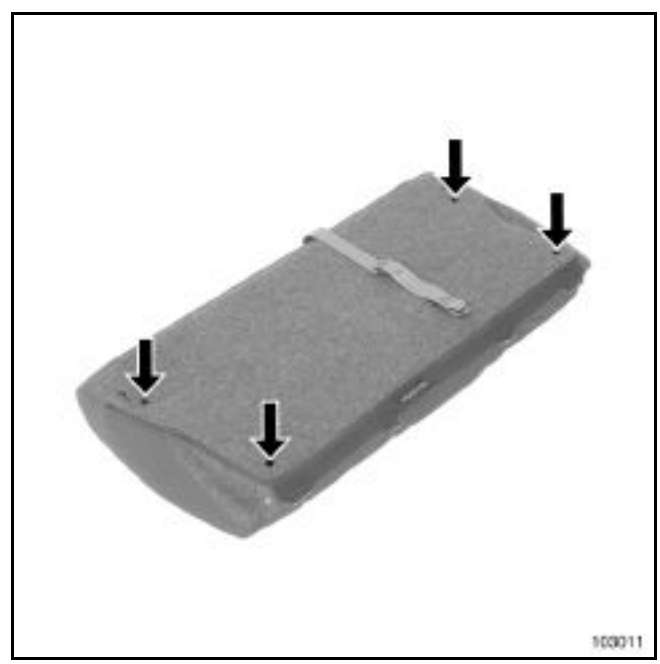


Расстегните две застежки-молнии.

Снимите фиксаторы

Частично снимите обивку, чтобы получить доступ к направляющим подголовника.

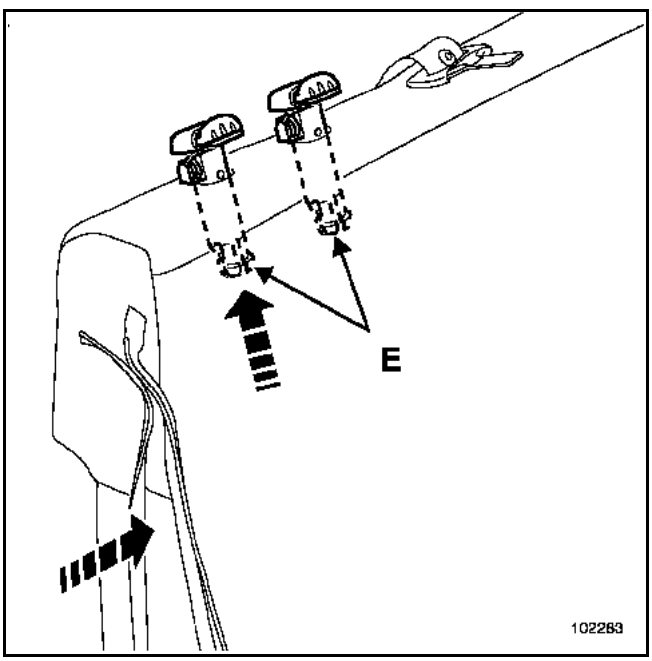


Нажмите на защелки направляющих (**E**).

Осторожно отсоедините направляющие подголовника, приняв меры, чтобы не повредить верхнюю часть обивки.

**ВНИМАНИЕ:**
При отделении обивки от набивки из пеноматериала придерживайте застежки "липучки", чтобы не повредить набивку.

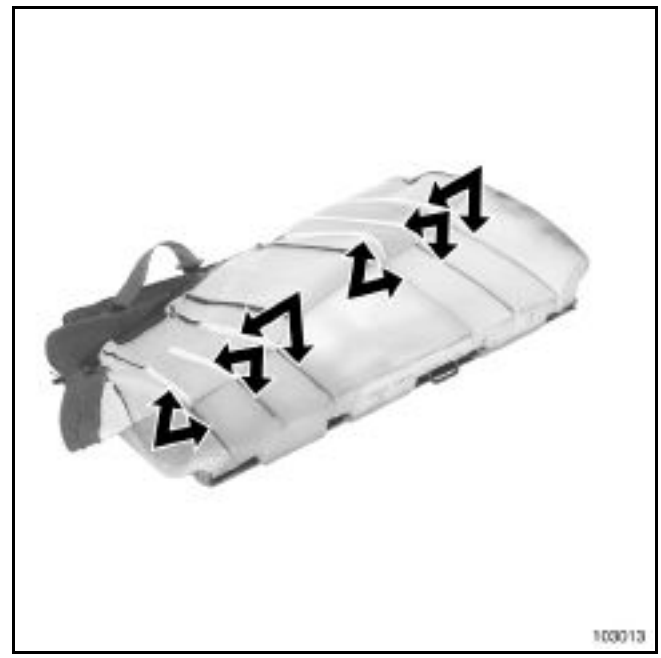


Отлепите застежки "липучки".

**УСТАНОВКА**

Установка производится в порядке, обратном снятию.

Молнию обивки застегивайте при помощи приспособления **Car. 1558** (синего цвета).

## СНЯТИЕ

Снимите подушку сиденья (см. главу **76A-C**).

Снимите удерживающие профили обивки.

**ВНИМАНИЕ:**
При отделении обивки от набивки из пеноматериала придерживайте застежки "липучки", чтобы не повредить набивку.

Отлепите застежки "липучки".

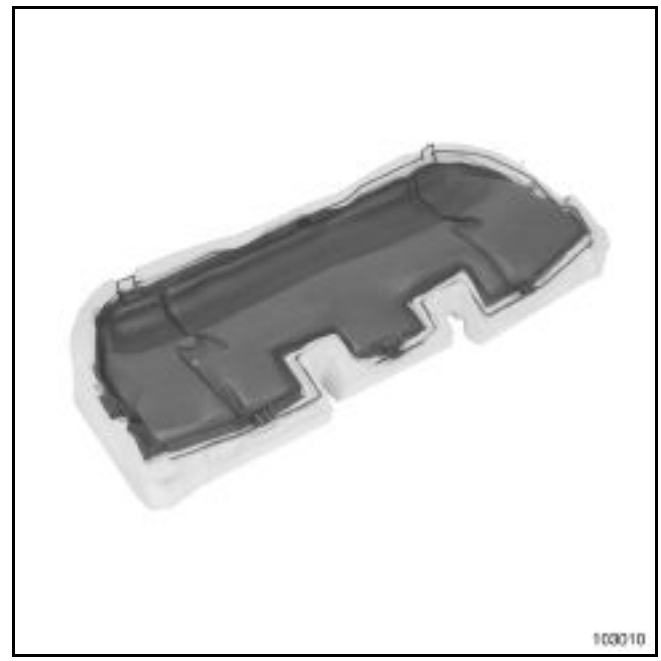


Снимите каркас.

## УСТАНОВКА

Установка производится в порядке, обратном снятию.